ТИПОВЫЕ КОНСТРУКЦИИ, ИЗДЕЛИЯ И УЗЛЫ ЗДАНИЙ И СООРУЖЕНИЙ.

СЕРИЯ 3.501.1–150.6

ОПОРЫ УНИФИЦИРОВАННЫЕ ЖЕЛЕЗНОДОРОЖНЫХ МОСТОВ ДЛЯ ОБЫЧНЫХ И СЕВЕРНЫХ УСЛОВИЙ, С ПРИМЕНЕНИЕМ ИЗДЕЛИЙ ЗАВОДСКОГО ИЗГОТОВЛЕНИЯ.

ВЫПУСК 6.

ИЗДЕЛИЯ ЗАКЛАДНЫЕ И СОЕДИНИТЕЛЬНЫЕ.

РАБОЧИЕ ЧЕРТЕЖИ.

Разработаны
Ленгипротрансмостом
Минтрансстроя

Утверждены
указанием

Введены в действие

Главный инженер института А.К.Васин

Начальник отдела
типового проектирования С.С.Ткаченко

Главный инженер проекта А.И.Серебрянский

Обозначение	Наименование	Стр
3.501.1-150.6 МН1.00	Изделие закладное МН1	3
3.501.1-150.6 МН2.00	Изделие закладное МН2	4
3.501.1-150.6 МН3.00	Изделие закладное МН3	5
3.501.1-150.6 МН4.00	Изделие закладное МН4	6
3.501.1-150.6 МН5.00	Изделие закладное МН5	6
3.501.1-150.6 МН8.00	Изделие закладное МН8	7
3.501.1-150.6 МН9.00	Изделие закладное МН9	8
3.501.1-150.6 МН10.00	Изделие закладное МН10	8
3.501.1-150.6 МН11.00	Изделие закладное МН11	9
3.501.1-150.6 МН13.00	Изделие закладное МН13	10
3.501.1-150.6 МН14.00	Изделие закладное МН14	11
3.501.1-150.6 ЛП.00	Лист перекрытия стыка.	12

Инв. №подл. | Подпись и дата | Взам. инв. №

Нач. отд. Ткаченко		3.501.1-150.6 00.00	
Н. контр. Миронов		Содержание	Стадия Р / Лист / Листов 1
Гл. инж. пр. Серебрянский			Ленгипротрансмост

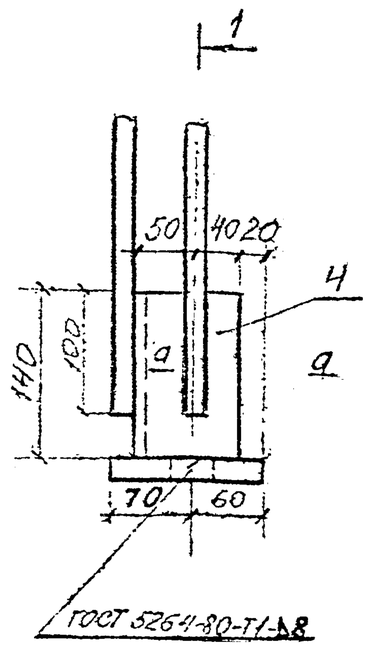

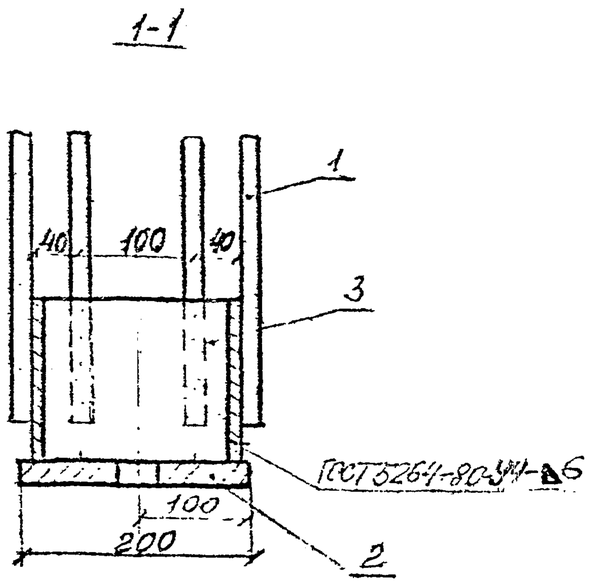

Формат	Зона	Поз	Обозначение	Наименование	Кол	Примечание
				Документация		
				Технические условия		
				Детали		
Б4		1		Ф20А-II ГОСТ5781-82 ℓ=600	4	1,5кг
Б4		2		Полоса В-20х130х200 ГОСТ103-76	1	4,1кг
Б4		3		Полоса В-10х140х160 ГОСТ103-76	1	1,8кг
Б4		4		Полоса В-10х90х140 ГОСТ103-76	2	1,0кг
				Материалы		
				См. ТУ		

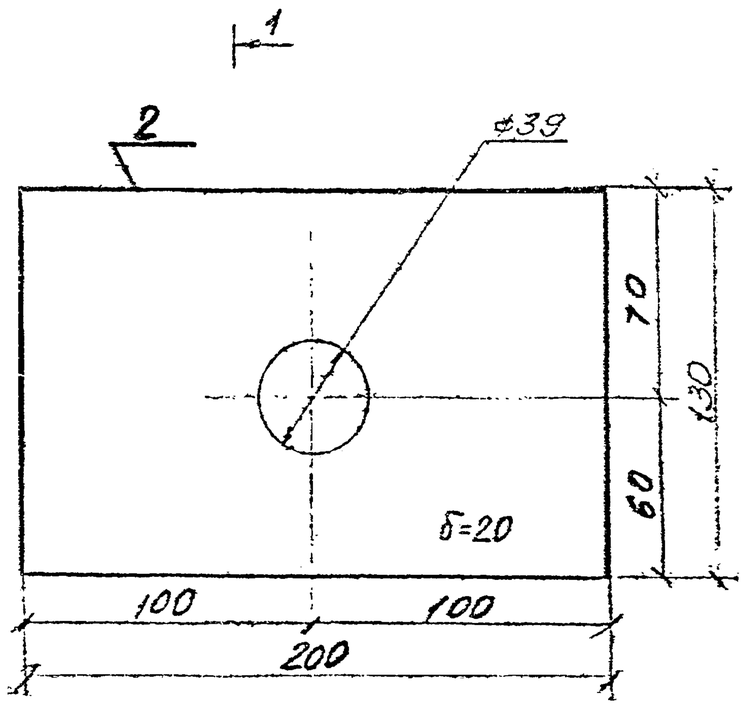

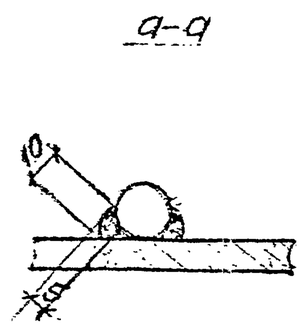

Нач. отд	Ткаченко		
Н. контр	Миронова		
Гл. инж. пр	Серебрянский		
Проверил	Тихомирова		
Исполнил	Станкевич		

3.501.1-150. 6 МН1. 00

Изделие закладное МН1

Стадия	Масса	Масштаб
Р	13,9	1:5
Лист	Листов 1	

Ленгипротрансмост

Инв. № подл. | Подпись и дата | Взам. инв. №

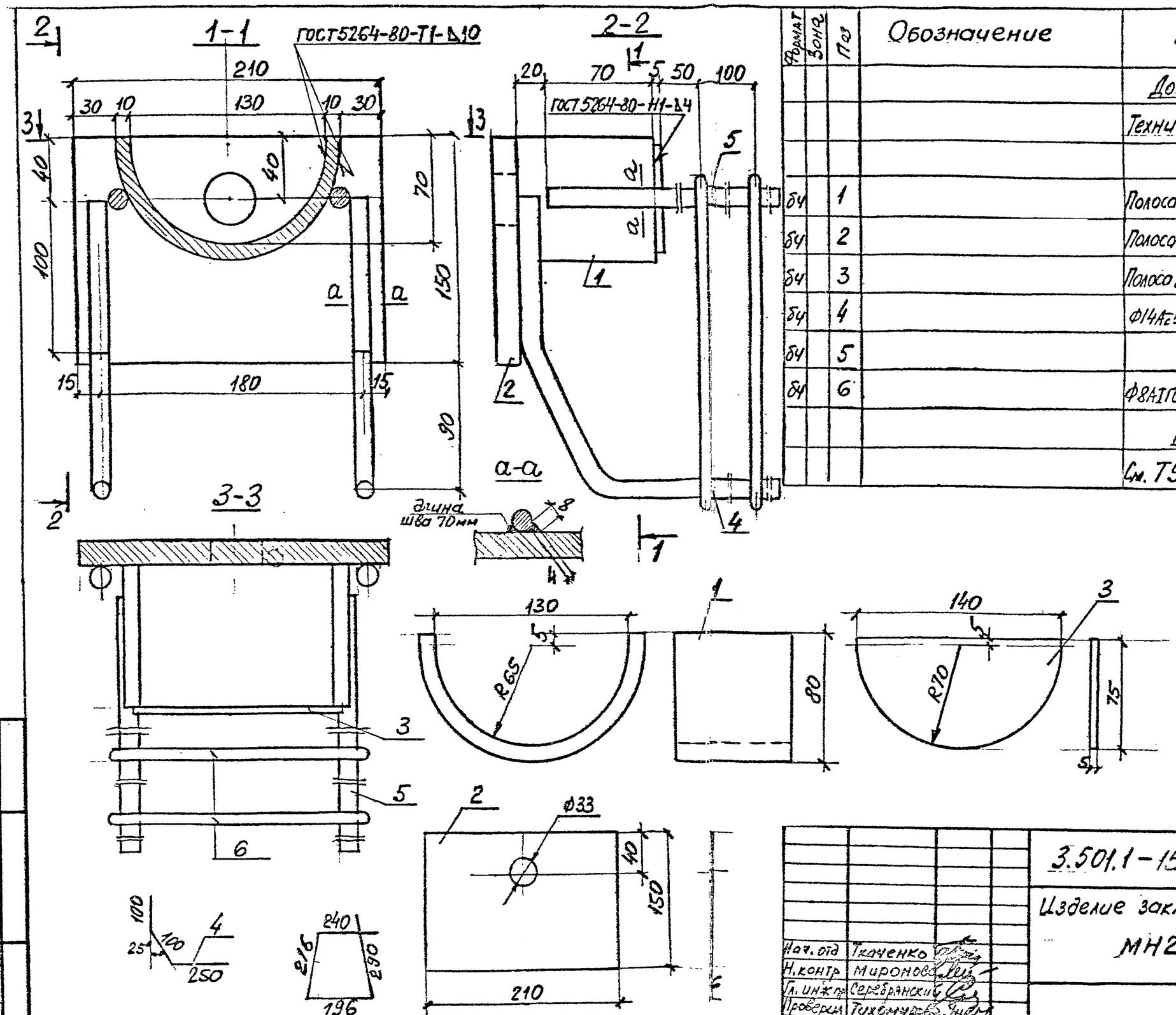

Формат	Зона	Поз	Обозначение	Наименование	Кол	Примечание
				Документация		
				Технические условия	X	
				Детали		
Б4		1		Полоса В-10х90х230 ГОСТ103-76	1	1,6кг
Б4		2		Полоса В-16х150х210 ГОСТ103-76	1	4,0кг
Б4		3		Полоса В-5х75х140 ГОСТ103-76	1	0,4кг
Б4		4		ф14АсII ГОСТ5781-82 ℓ= 450	2	0,5кг
Б4		5		ℓ=420	2	0,5кг
Б4		6		ф8АI ГОСТ5781-82 ℓ= 940	2	0,4кг
				Материалы		
				См. ТУ.		

Нач. отд	Ткаченко	
Н.контр	Миронов	
Гл. инж. пр.	Серебранский	
Проверил	Тихомиров	
Исполнил	Станкевич	

3.501.1-150.6 МН2.00

Изделие закладное МН2

Стадия	Масса	Масштаб
Р	8,8	1:25
Лист	Листов 1	

Ленгипротрансмост

Инв.№ подл. | Подпись и дата | Взам.инв.№

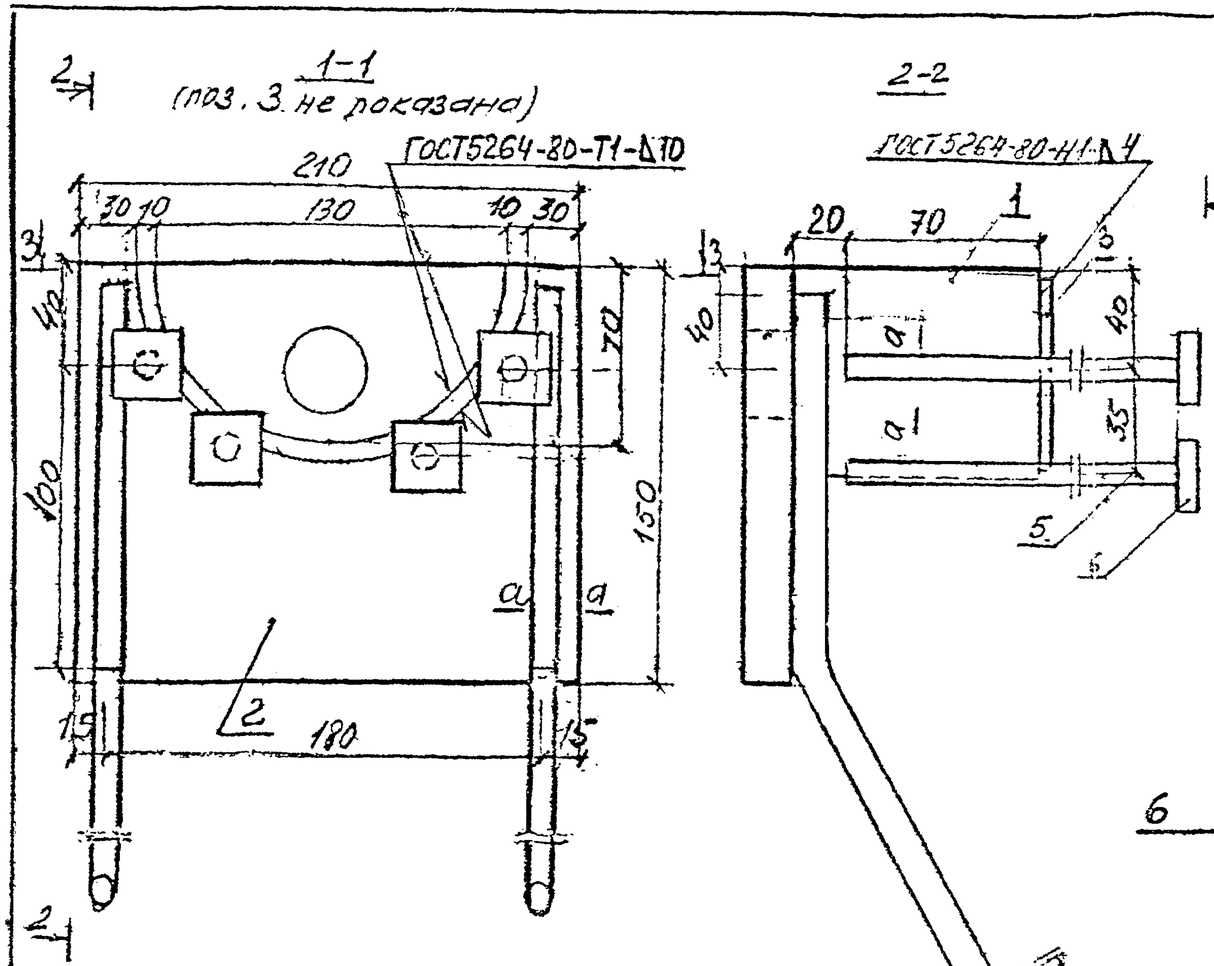

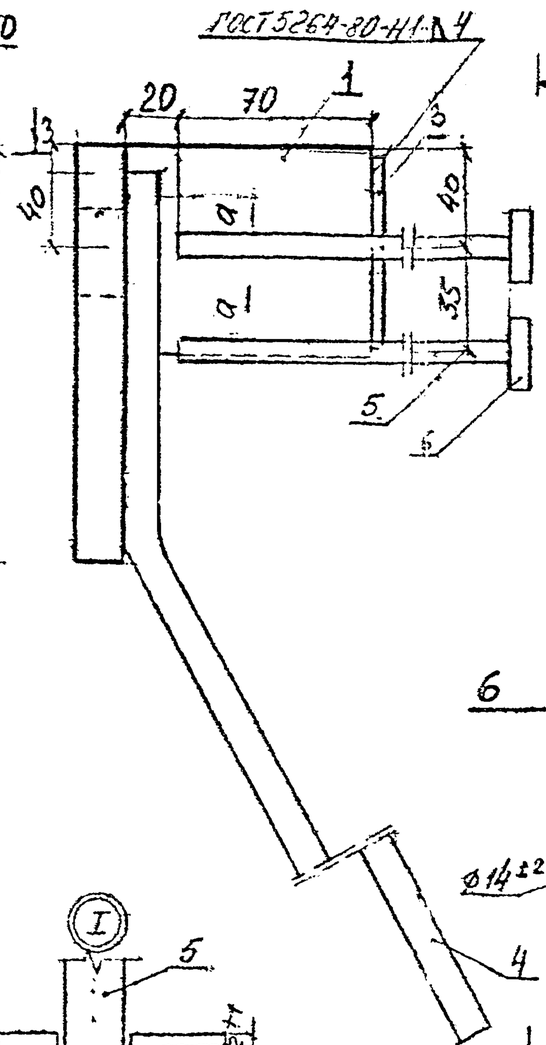

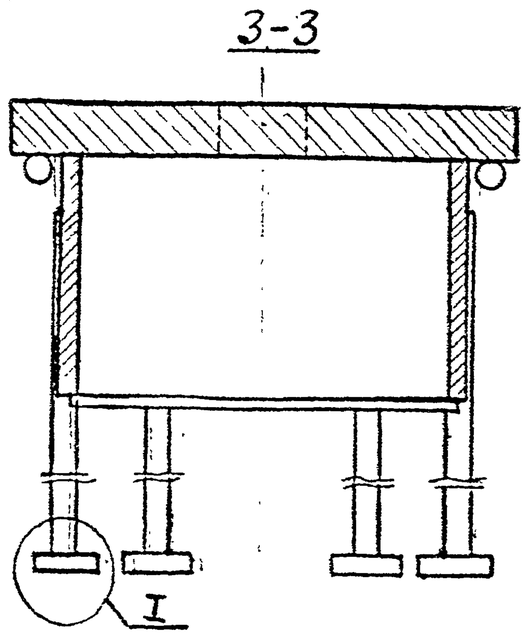

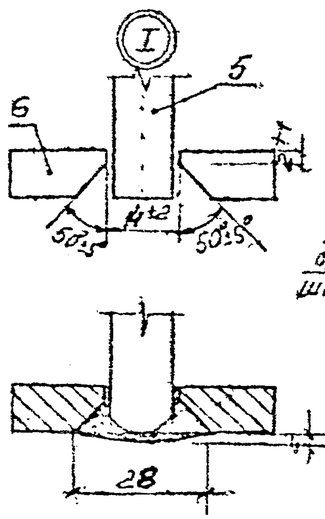

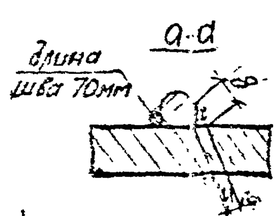

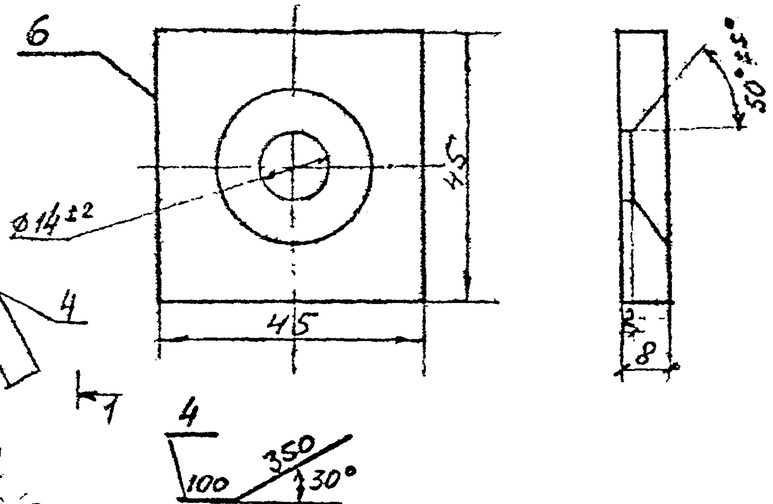

Формат	Зона	Поз	Обозначение	Наименование	Кол	Примечание
				Документация		
				Технические условия		
				Детали		
А3		1		Полоса В-10х90х230 ГОСТ103-76	1	1,6 кг
А3		2		Полоса В-16х150х210 ГОСТ103-76	1	4,0 кг
А3		3		Полоса В-5х75х140 ГОСТ103-76	1	0,4 кг
Б4		4		Ф14 А-II ГОСТ5781-82 ℓ=450	2	0,5 кг
Б4		5		Ф10 А-II ГОСТ5781-82 ℓ=170	4	0,1 кг
Б4		6		Полоса В-8х45х45 ГОСТ103-76	4	0,1 кг
				Материалы		
				См ТУ.		

Нач. отд	Ткаченко		
Н. контр	Миронова		
Гл. инж пр	Серебрянский		
Пров.	Тихомирова		
Исполнил	Станкевич		

3.501.1-150.6 МН3.00.

Изделие закладное МН3.

Стадия	Масса	Масштаб
Р	7,8	1:25
Лист	Листов 1	

Ленгипротрансмост

Инв. № подл | Подпись и дата | Взам. инв. №

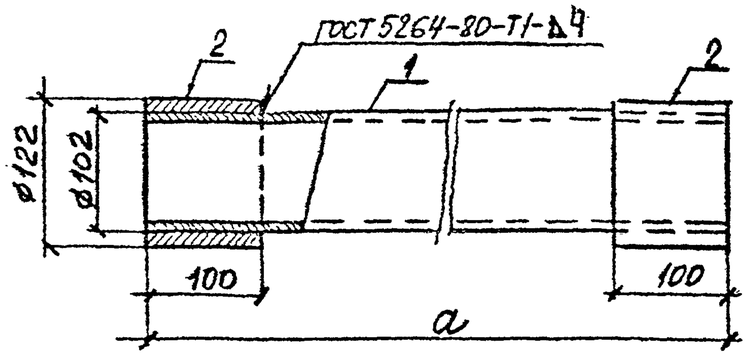

Обозначение	Марка	a мм	Масса, кг
3,501.1-150 .6 МН4.00	МН4	800	16,6
-01	МН4-1	500	12,5

Формат	Зона	Поз	Обозначение	Наименование	Кол	
				Детали		
Б4		1	3,501.1-150 .6 МН4.01	Труба 102×6×800 ГОСТ 8732-78	1	11,2 кг
			-01	Труба 102×6×500 ГОСТ 8732-78	1	7,1 кг
Б4		2		Полоса В-10×100×350 ГОСТ 103-76	2	2,7 кг
				Материалы		
				См. ТУ		

Взам.инв.№ | Подпись и дата | Инв.№ подл.

Нач.отд.	Ткаченко		
Н.контр.	Миронова		
Гл.инж.пр.	Серебрянский		
Рук.гр.	Алябьева		
Проверил	Брук		
Исполнил	Яценко		

3.501.1-150 .6 МН4.00

Изделие закладное МН4.

Стадия	Масса	Масштаб
Р	см табл.	1:5
Лист	Листов 1	

Ленгипротрансмост

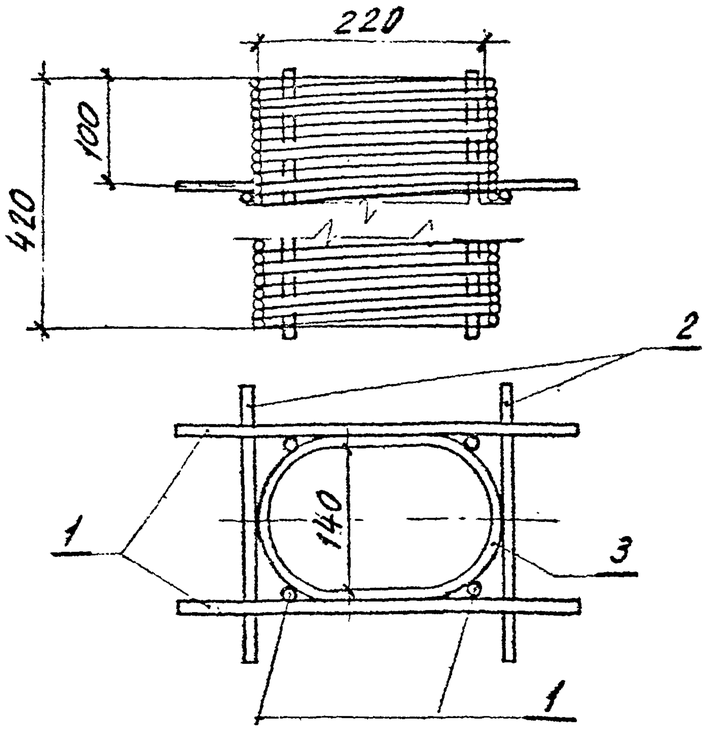

Формат	Зона	Поз	Обозначение	Наименование	Кол	Прим.
				Детали		
Б4		1		ф10А-II ГОСТ 5781-82 ℓ=430	6	0,27 кг
Б4		2		ℓ=270	2	0,17 кг
Б4		3		ф6А-I ГОСТ 5781-82 ℓ=35300	1	7,84 кг
				Материал		
				См ТУ		

Взам.инв.№ | Подпись и дата | Инв.№ подл.

Нач.отд.	Ткаченко		
Н.контр.	Миронова		
Гл.инж.пр.	Серебрянский		
Рук.гр.	Алябьева		
Проверил	Брук		
Исполнил	Яценко		

3.501.1-150 .Б МН5.00.

Изделие закладное МН5

Стадия	Масса	Масштаб
Р	9,8	–
Лист	Листов 1	

Ленгипротрансмост

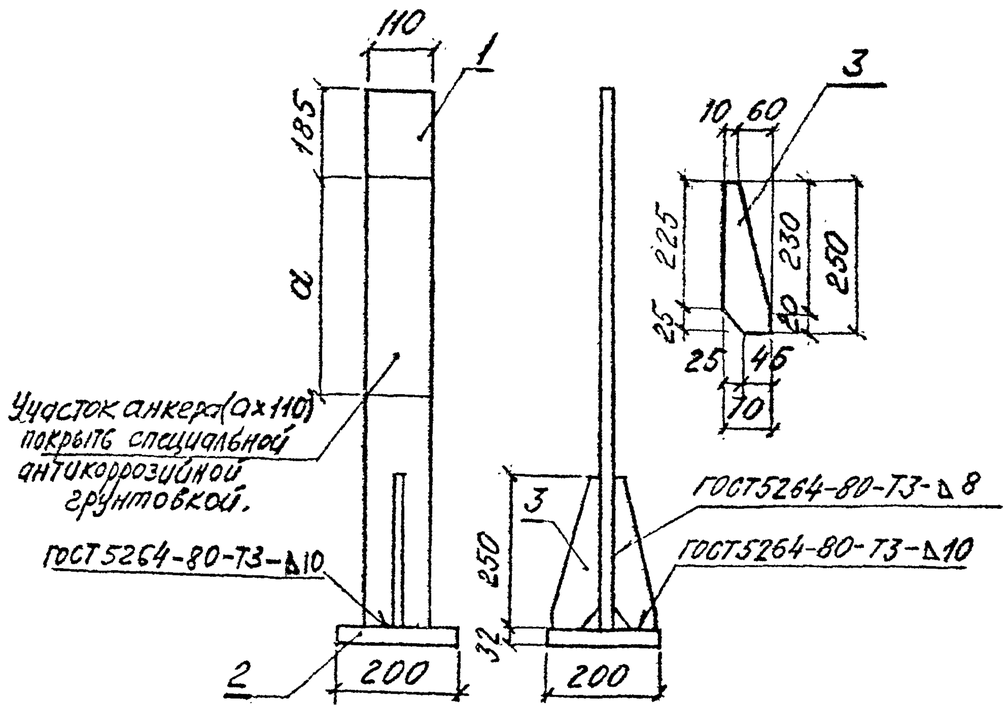

Обозначение	Марка	a мм	Масса, кг
3.501.1-150.6 МН8 00	МН8	630	72,7
-01	МН8-1	255	61,4
-02	МН8-2	290	62,4
-03	МН8-3	365	64,4
-04	МН8-4	455	66,9

Формат	Зона	Поз	Обозначение	Наименование	Кол	Прим
				Детали		
				Полоса В-32×110 ГОСТ 103-76		
Б4		1	3.501.1-150.6 МН8 01	ℓ=2200	1	
			-01	ℓ=1790	1	
			-02	ℓ=1825	1	
			-03	ℓ=1900	1	
			-04	ℓ=1990	1	
Б4		2		Полоса В-32×200×200 ГОСТ 103-76	1	
Б4		3		Полоса В-32×70×250 ГОСТ 103-76	2	
				Материалы		
				См ТУ		

Нач.отд.	Ткаченко	
Н.контр.	Миронова	
Гл.инж.пр.	Серебрянский	
Рук.гр.	Алябьева	
Проверил	Брук	
Исполнил	Яценко	

3.501.1-150.6 МН8 00

Изделие закладное МН8

Стадия	Масса	Масштаб
Р	см. табл.	
Лист	Листов 1	

Ленгипротрансмост

Инв.№ подл. | Подпись и дата | Взам.инв.№

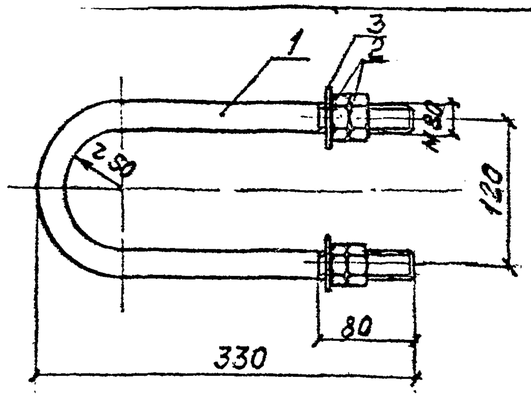

Формат	Зона	Поз	Обозначение	Наименование	Кол	Примечание
				Детали		
6ч		1	3.501.1-150.6 МН9.01	ф20А-I ГОСТ 5781-82 ℓ=740	1	1,83кг
				Стандартные изделия		
6ч		2		Гайка М20 ГОСТ 5915-70	4	0,063кг
6ч		3		Шайба 20 ГОСТ 6958-78	2	0,017кг

Материал см. ТУ

Взам. инв. № | Подпись и дата | Инв. № подл.

Нач.отд.	Ткаченко		
Н.контр.	Миронова		
Гл.инж.пр.	Серебрянский		
Рук.гр.	Алябьева		
Проверил	Брук		
Исполнил	Яценко		

3.501.1-150.6 МН9.00

Изделие закладное МН9

Стадия	Масса	Масштаб
Р	2,1	1:5
Лист	Листов 1	

Ленгипротрансмост

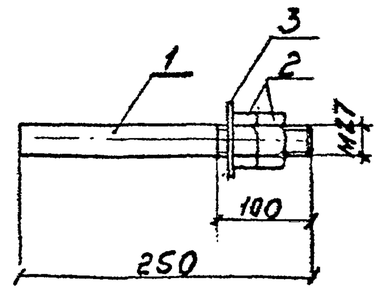

Формат	Зона	Поз	Обозначение	Наименование	Кол	Примечание
				Детали		
6ч		1	3.501.1-150.6 МН10.01	ф27А-I ГОСТ 5781-82 ℓ=250	1	1,12 кг
				Стандартные изделия		
6ч		2		Гайка М27 ГОСТ 5915-70	2	0,161кг
6ч		3		Шайба 27 ГОСТ 6958-78	1	0,042кг

Материал см. ТУ

Взам. инв. № | Подпись и дата | Инв. № подл.

Нач.отд.	Ткаченко		
Н.контр.	Миронова		
Гл.инж.пр.	Серебрянский		
Рук.гр.	Алябьева		
Проверил	Брук		
Исполнил	Яценко		

3.501.1-150.6 МН10.00

Изделие закладное МН10

Стадия	Масса	Масштаб
Р	1,5	1:5
Лист	Листов 1	

Ленгипротрансмост

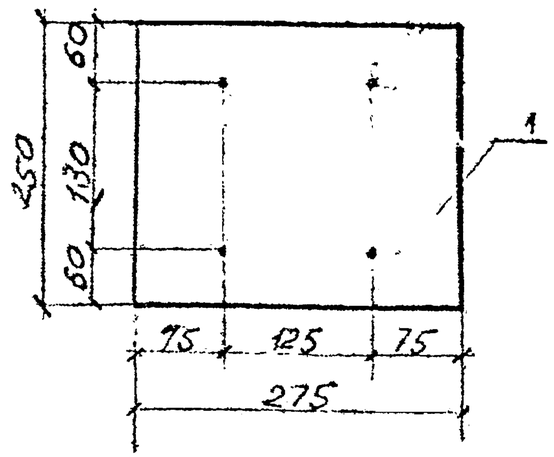

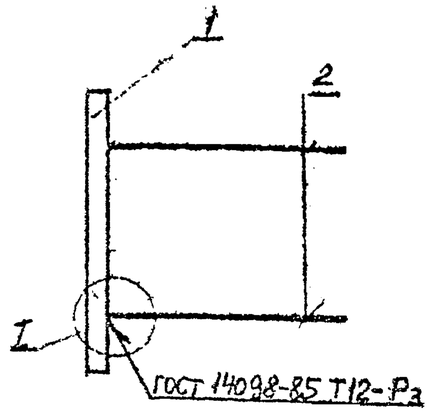

Формат	Зона	Поз	Обозначение	Наименование	Кол	Примечание
				Документация		
				Технические условия	X	
				Детали		
Б4		1		Полоса 16х250х275 ГОСТ 82-70	1	8,6кг
Б4		2		ф20АII ГОСТ 5781-82 ℓ=220	4	0,54кг
				Материалы		
				См. технические условия		

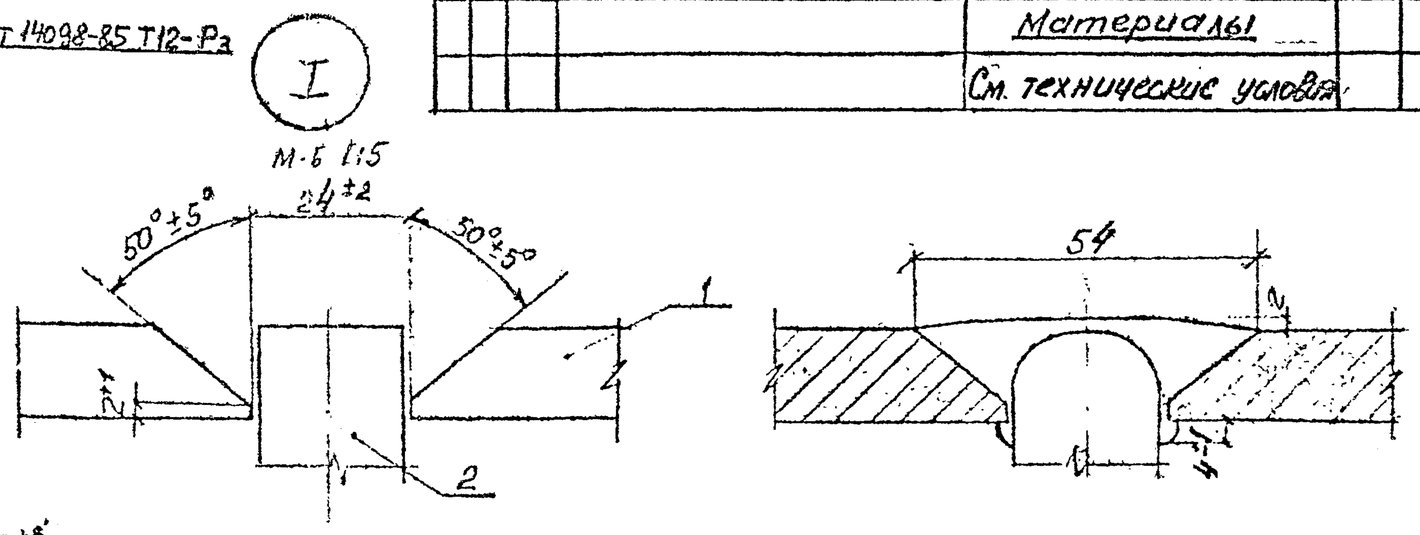

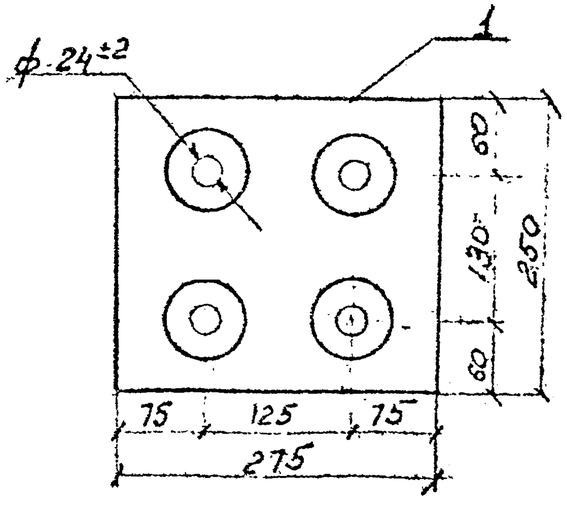

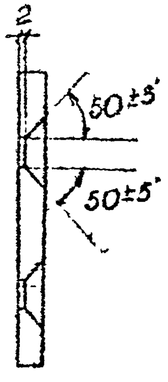

Нач. отд	Ткаченко		
Н. контр	Миронова		
Гл. инж. пр	Серебрянский		
Проверил	Тихомиров		
Исполнил	Станкевич		

3.501.1-150 .6 МН11 00.

Изделие закладное МН 11

Стадия	Масса	Масштаб
Р	10,8	1:20
Лист	Листов 1	

Ленгипротрансмост

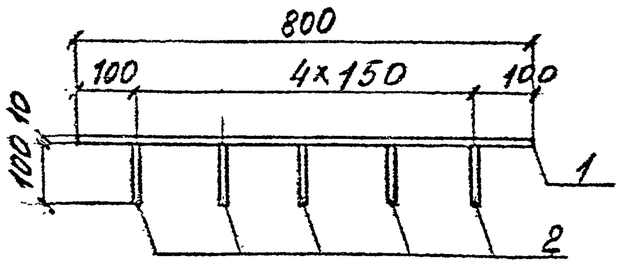

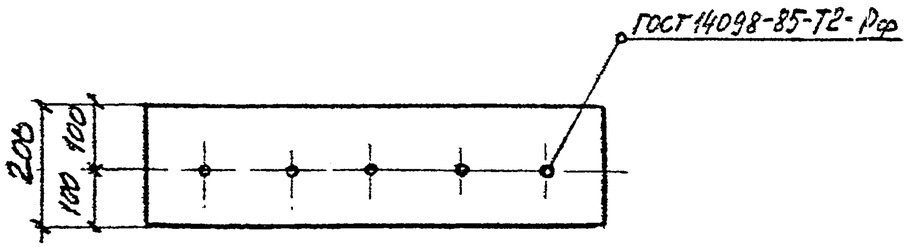

Формат	Зона	Поз	Обозначение	Наименование	Кол	Прим
				Детали		
Б4		1		Полоса В-10×200×800 ГОСТ 103-76	1	12,6кг
Б4		2		ф12А-I ГОСТ 5781-82 ℓ=100	5	0,09кг
				Материал		
				См ТУ		

Нач.отд.	Ткаченко		
Н.контр.	Шуранова		
Гл.инж.пр.	Серебрянский		
Рук.гр.	Алябьева		
Провер.	Брук		
Исполн.	Яценко		

3.501.1-150 Б МН13.00

Изделие закладное МН13

Стадия	Масса	Масштаб
Р	13,0	—
Лист	Листов 1	

Ленгипротрансмост

Инв. № подл. | Подпись и дата | Взам. инв. №

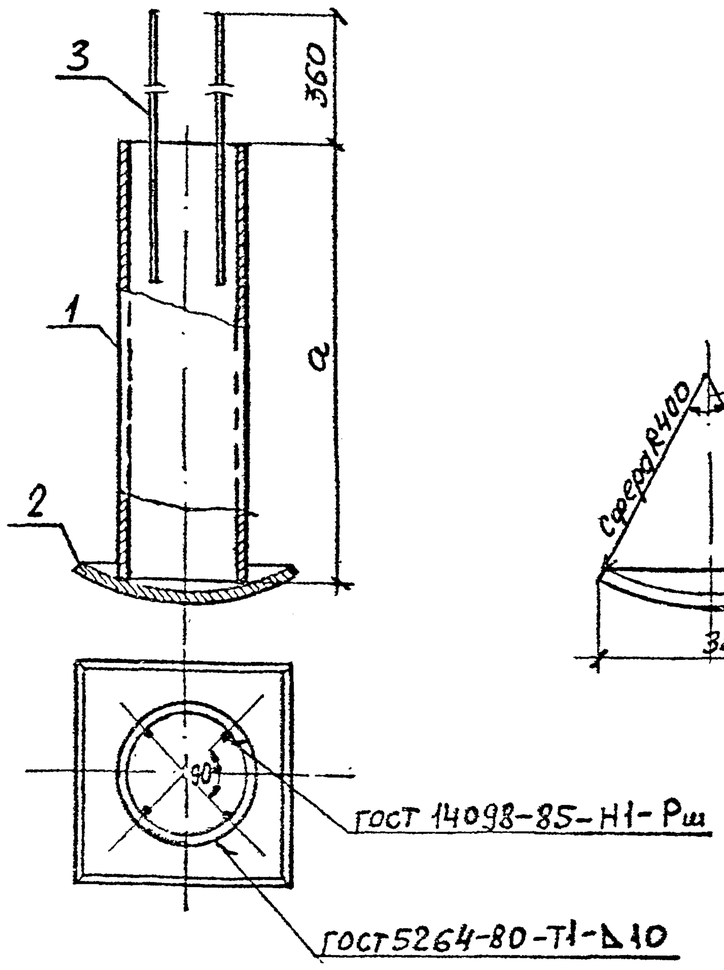

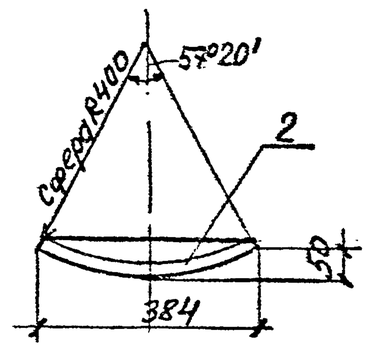

Формат	Зона	Поз	Обозначение	Наименование	Кол	Прим
				Детали		
Б4		1	3.501.1-150 .6 МН14.01	Труба 219х10х1170 ГОСТ 8732-78	1	60,3 кг
			-01	Труба 219х10х970 ГОСТ 8732-78	1	50,0 кг
Б4		2		Полоса 20х400х400 ГОСТ 82-70	1	25,1 кг
Б4		3		Ф12А-II ГОСТ 5781-82 ℓ=500	4	0,4 кг
				Материалы		
				см ТУ		

Обозначение	Марка	a мм	Масса кг
3.501.1-150.6 14МН.00	МН14	1170	87.0
-01	МН14-1	970	76,7

Нач.отд	Ткаченко	
Н.контр	Миронова	
Гл.инж.пр	Серебрянский	
Проверил	Спильчевская	
Исполнил	Станкевич	

3.501.1 - 150 .6. МН14.00.

Изделие закладное МН 14

Стадия	Масса	Масштаб
Р	см ТОБ1	1:10
Лист	Листов 1	

Ленгипротрансмост

Инв.№ подл. | Подпись и дата | Взам.инв.№

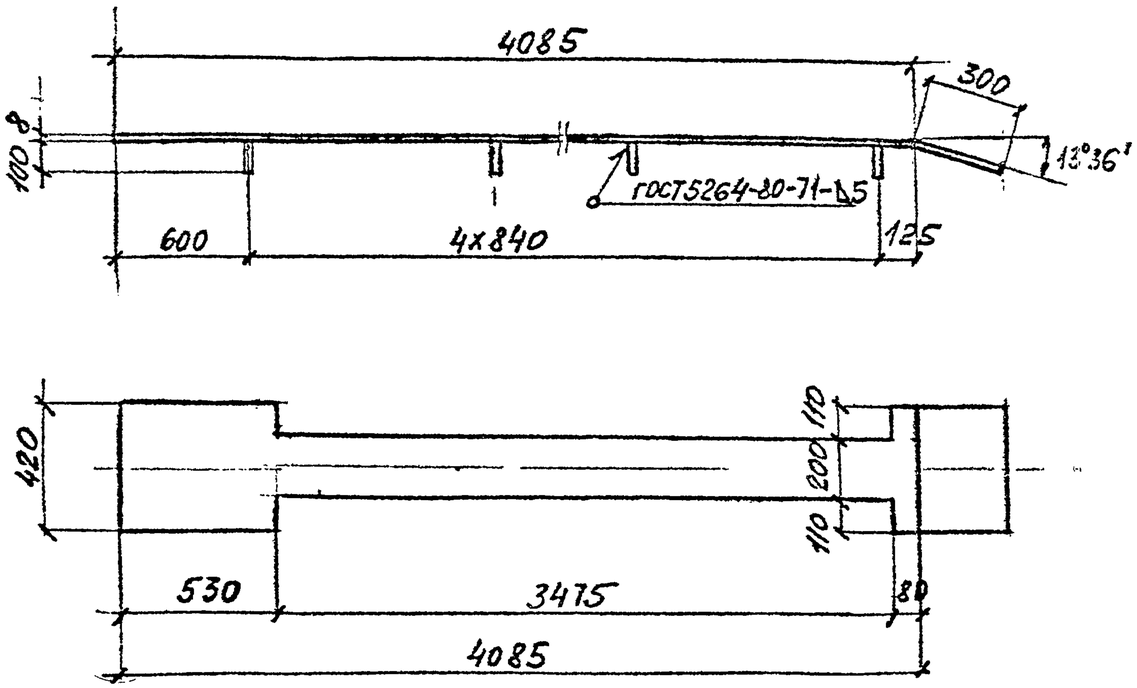

Формат	Зона	Поз	Обозначение	Наименование	Кол	Примечание
				Документация		
				Технические условия	X	
				Стали		
Б4		1	3.501.1-150.6 ЛП.01	Полоса 8x420x4385 ГОСТ 82-70	1	115,7кг
Б4		2	3.501.1-150.6 ЛП.02	Ф12 АI ГОСТ 5781-82 ℓ=100	5	0,09кг
				Материалы		
				См технические условия		

Нач.отд	Ткоченко		
Н.контр.	Миронов		
Гл.инж.пр.	Зверянко		
Проверил	Сухомлинов		
Исполнил	Станкевич		

3.501.1-150.6 ЛП.00

Лист перекрытия стыка

Стадия	Масса	Масштаб
Р	116,2	—
Лист	Листов 1	

Ленгипротрансмост

Инв.№подл. | Подпись и дата | Взам.инв.№