Типовые конструкции, изделия и узлы зданий и сооружений

Серия 3.501.1-165

Пешеходные мосты через железные дороги

Выпуск 1-1

Пролетные строения длиной 12, 15 и 18 м сборные железобетонные с ненапрягаемой арматурой

Железобетонные изделия

Рабочие чертежи

25087-02

Типовые конструкции, изделия и узлы зданий и сооружений

Серия 3.501.1-165

Пешеходные мосты через железные дороги

Выпуск 1-1

Пролетные строения длиной 12, 15 и 18 м сборные железобетонные с ненапрягаемой арматурой Железобетонные изделия Рабочие чертежи

Разработаны
институтом Гипротрансмост

Директор института О.А. Попов
Главный инженер института Л.Н. Журавов

Начальник отдела Л.В. Драндин
Главный инженер проекта Т.Н. Кашлатова

Утверждены МПС, заключение от 16.05.88 г. N ЦУЭП-15/44/132.

Введены в действие Гипротрансмостом, приказ от 23.05.91 г. N 83.

Назначение документа	Наименование	Стр
3.501.1-165.1-1 - ТО	Технические описание	3
3.501.1-165.1-1- 01	Балка Б12-М (Б12-1-М...Б12-2В-М)	6
3.501.1-165.1-1- 02	Балка Б12-Д (Б12-1-Д...Б12-2В-Д)	11
3.501.1-165.1-1- 03	Балка Б15-М (Б15-1-М...Б15-2В-М)	16
3.501.1-165.1-1-04	Балка Б15-Д (Б15-1-Д ...Б15-2В-Д)	21
3.501.1-165.1-1- 05	Балка Б18-М (Б18-1-М ...Б18-2В-М)	26
3.501.1-165.1-1- 06	Балка Б18-Д (Б18-1-Д ... Б18-2В-Д)	31
3.501.1-165.1-1-07	Каркас пространственный КП	36
	(КП1... КП6)	
3.501.1-165.1-1-08	Каркас плоский КР	40
	(КР1, КР2)	
3.501.1-165.1-1-09	Каркас плоский КР	41
	(КР3, КР4)	
3.501.1-165.1-1-10	Каркас плоский КР	42
	(КР5...КР8)	
3.501.1-165.1-1-11	Каркас плоский КР	44
	(КР9... КР12)	
3.501.1-165.1-1-12	Сетка С (С1...С2н)	46
3.501.1-165.1-1-13	Сетка С (С3, С4)	47
3.501.1-165.1-1-14	Сетка С (С5...С8)	48
3.501.1-165.1-1-15	Сетка С (С9...С12)	49
3.501.1-165.1-1-16	Сетка С (С13, С14)	50
3.501.1-165.1-1-17	Сетка С (С15 ...С16н)	51
3.501.1-165.1-1-18	Сетка С (С17, С18)	52
3.501.1-165.1-1-19	Сетка С (С19...С22)	53
3.501.1-165.1-1-20	Сетка С (С23...С26)	54

Назначение документа	Наименование	Стр.
3.501.1-165.1-1-21	Изделие закладное МН (МН1, МН2)	55
3.501.1-165.1-1-22	Изделие закладное МН (МН3, МН4)	56
3.501.1-165.1-1-РС	Ведомость расхода стали на элемент	57

Взам. инв. № | Подп. и дата | Инв. № подл.

Нач. отд.	Драндин	
Н. контр.	Леднева	
Гл. спец.	Дмитриевский	
ГИП	Кашлатова	
Вед. инж.	Долгова	

3.501.1-165.1-1

Содержание

Стадия	Лист	Листов
Р		1

ГИПРОТРАНСМОСТ

Настоящий выпуск содержит сборные железобетонные изделия для пролетных строений пешеходных мостов длиной 12, 15 и 18м, разработанные для применения при любой средней температуре наружного воздуха наиболее холодной пятидневки (с обеспеченностью 0.92), включая температуру ниже минус 40°С. Сейсмичность не более 6 баллов.

При изготовлении, транспортировании и хранении балок следует руководствоваться техническими условиями ТУ351177-91.

1. Конструктивные решения.

1.1. Балки длиной 12, 15, и 18м имеют одинаковые размеры поперечного сечения. Предусмотрена возможность изготовления балок Б12-М...Б18-М в опалубке балок Б12-Д...Б18-Д.

1.2. Для каждой балки дана кривая строительного подъема. Допускается изготовление балок длиной 12 и 15м в опалубке балки длиной 18м.

1.3. При необходимости возможно изготовление балок нестандартных длин. Балки длиной L=15 и 18м могут быть укорочены на длину $\Delta l \leq 2.9$м за счёт середины пролета.

Изменение положения закладных элементов МН1... МН4 в этом случае показано на схемах.

Рис. 1

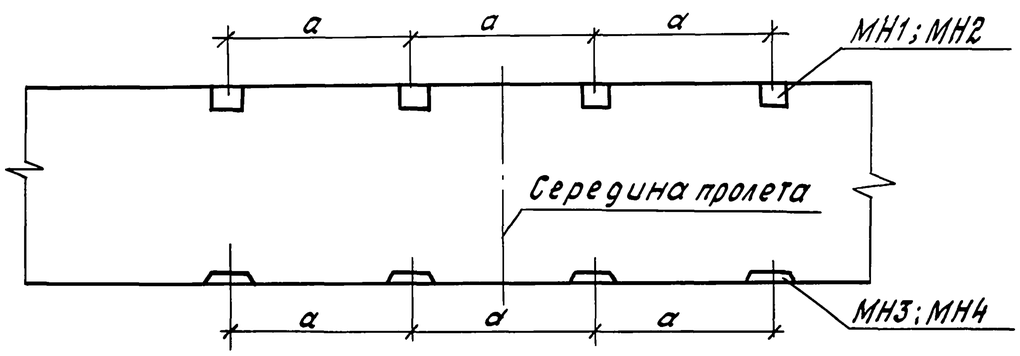

Рис. 2

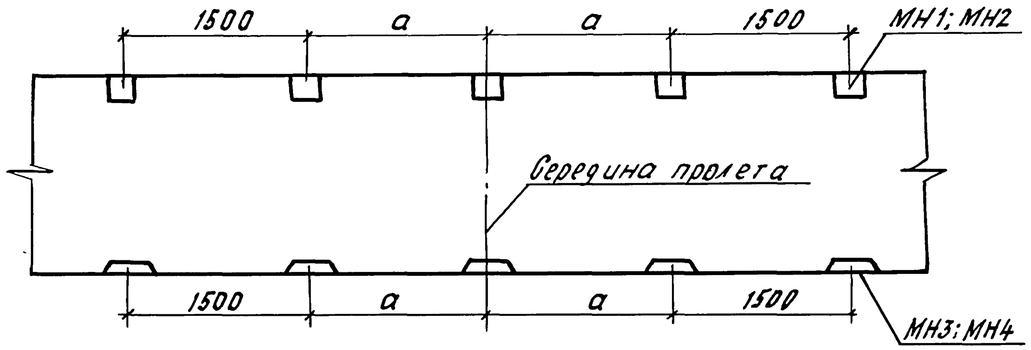

Δl, мм	a, мм	Примечание
0... 1500	1500 ... 1000	Рис. 1
1500... 2900	1500 ... 800	Рис. 2

Количество закладных элементов при укорочении по рис. 2 уменьшается на 1шт.

Количество стержней продольной арматуры и их диаметры сохраняются.

Шаг поперечной арматуры плит и хомутов не должен быть увеличен.

Конфигурация и размеры отгибов стержней каркаса должны быть оставлены без изменения.

Гл инж ин-та	Журавов		3.501.1-165.1-1-ТО
Н. контр	Леднева		
Нач. отд.	Арандин		
Гл спец. отд.	Дмитриевский		Техническое описание
ГИП	Кашлатова		Стадия Р / Лист 1 / Листов 3
			ГИПРОТРАНСМОСТ

Взам. инв. № | Подп. и дата | Инв. № подл.

25087-02 4

Формат А3

1.4 В плите балок предусмотрены отверстия, которые используются для строповки при перевозке и монтаже. При складировании и перевозке опирание производится в зоне строповочных отверстий. Консольные свесы балок должны быть не более указанных в табл. 3.

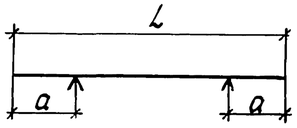

Таблица 3

Длина балки L, м	Максимальный свес консоли a, м
12	1,80
15	2,85
18	3,95

1.5 Разработано два варианта армирования балок с использованием ненапрягаемой арматурной стали: класса А-III и А-II (Ас-II тех же диаметров, что А-II).

Изготовление арматурных каркасов и сеток предусмотрено в двух вариантах: сварными или вязаными. Применение сварных каркасов и сеток определяется в соответствии с таблицей 4 раздела „Материалы".

2. Материалы

2.1 Для сборных железобетонных балок пешеходных пролетных строений применяется тяжелой бетон по ГОСТ 25192-82 и ГОСТ 26633-85. Класс бетона по прочности на сжатие принят В27.5, марка бетона по водонепроницаемости - W6.

Марка бетона по морозостойкости принимается в зависимости от среднемесячной температуры наиболее холодного месяца в районе эксплуатации:

F200 - при температуре минус 20°С и выше,

F300 - при температуре ниже минус 20°С.

2.2 Марки арматурной стали в зависимости от средней температуры наружного воздуха наиболее холодной пятидневки (с обеспеченностью 0,92) следует принимать по табл. 4.

Марки стали для проката принимаются по табл. 4.

Таблица 4

Наименование стали	Тип каркасов и сеток	Средняя температура наиболее холодной пятидневки, С°		
		минус 30° и выше	ниже минус 30° до минус 40° включительно	ниже минус 40°
Арматурная сталь класса А-I по ГОСТ 5781-82	сварные и вязаные	Ст3сп, Ст3пс, Ст3кп по ГОСТ 380-88	Ст3сп, Ст3пс по ГОСТ 380-88	Ст3сп по ГОСТ 380-88
	только вязаные	—	—	Ст3пс (кроме хомутов) по ГОСТ 380-88
Арматурная сталь класса А-II по ГОСТ 5781-82	сварные и вязаные	Ст5сп, Ст5пс по ГОСТ 380-88	Ст5сп по ГОСТ 380-88	—
	только вязаные	—	—	Ст5сп по ГОСТ 380-88
Арматурная сталь класса Ас-II по ГОСТ 5781-82	сварные и вязаные	10ГТ по ГОСТ 5781-82		
Арматурная сталь класса А-III по ГОСТ 5781-82	сварные и вязаные	25Г2С, 35ГС по ГОСТ 5781-82		—
	только вязаные	—	—	25Г2С по ГОСТ 5781-82
Прокат	—	Ст3сп5-I по ГОСТ 380-88		10ХСНД-2, 15ХСНД-2 по ГОСТ 6713-75

Инв. № подл. | Подп. и дата | Взам. инв. №

2.3 Все сварные арматурные изделия должны изготавливаться в соответствии с требованиями ГОСТ 14098-85.

2.4 Поверхности всех закладных изделий должны быть защищены от коррозии в соответствии с рекомендациями СНиП 2.03.11-85.

3. Маркировка.

3.1 Все изготовленные заводом железобетонные балки должны быть замаркированы. Марка балки состоит из трех групп обозначений (например, Б12-1-М)

Первая группа:

Б - балка

12 (или 15, или 18) - длина балки в м. При применении балок нестандартных длин в маркировку вносится принятая длина балки.

Вторая группа:

1 или 2 или 1В, или 2В - характеристика класса рабочей арматуры и разновидности каркасов.

1 - сварные каркасы из арматуры класса А-II (A_c-II)

2 - сварные каркасы из арматуры класса А-III

1В - вязаные каркасы из арматуры класса А-II (A_c-II)

2В - вязаные каркасы из арматуры класса А-III

Третья группа:

М или Д - характеристика типа объединения балок в пролетное строение

М - монолитный стык

Д - дискретный стык

Пример маркировки балок

Изготавливается балка длиной 12м, стык балок в пролетном строении - дискретный.

Район строительства характеризуется следующими климатическими условиями по СНиП 2.01.01.82: средняя температура наружного воздуха наиболее холодной пятидневки минус 20°С, средняя температура наиболее холодного месяца минус 10°С.

Для заданных климатических условий подходят следующие марки балок:

Б12-1-Д (сварные каркасы из арматуры класса А-II или A_c-II, морозостойкость F200);

Б12-2-Д (сварные каркасы из арматуры класса А-III, морозостойкость F200);

Б12-1В-Д (вязаные каркасы из арматуры класса А-II или A_c-II, морозостойкость F200);

Б12-2В-Д (вязаные каркасы из арматуры класса А-III, морозостойкость F200).

Класс арматуры и тип каркасов устанавливается заводом-изготовителем.

Марка стали уточняется по табл. 4.

Инв. № подл. | Подп. и дата | Взам. инв. №

1-1

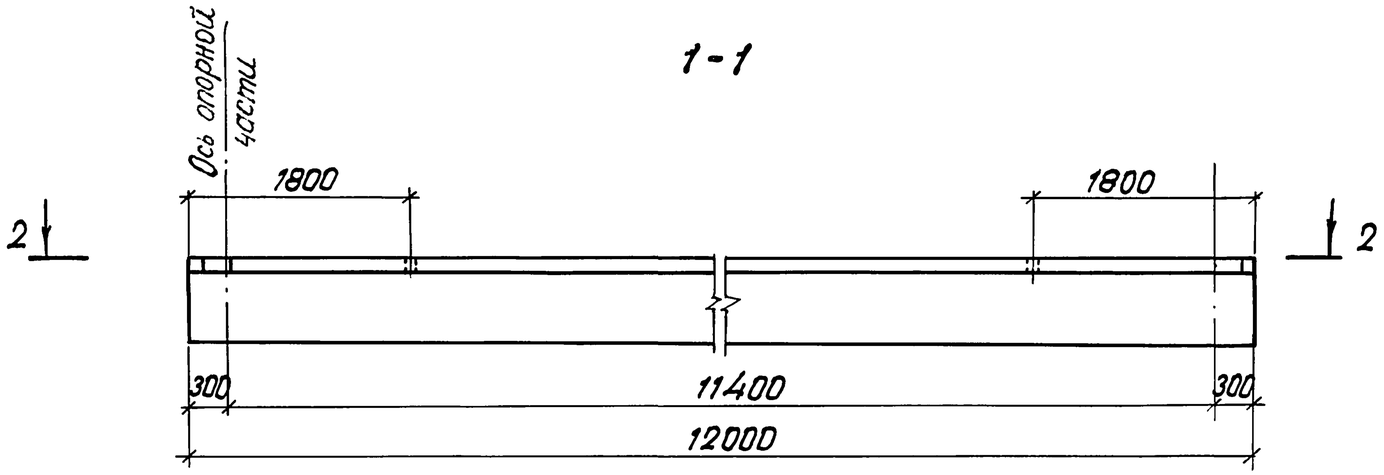

2-2

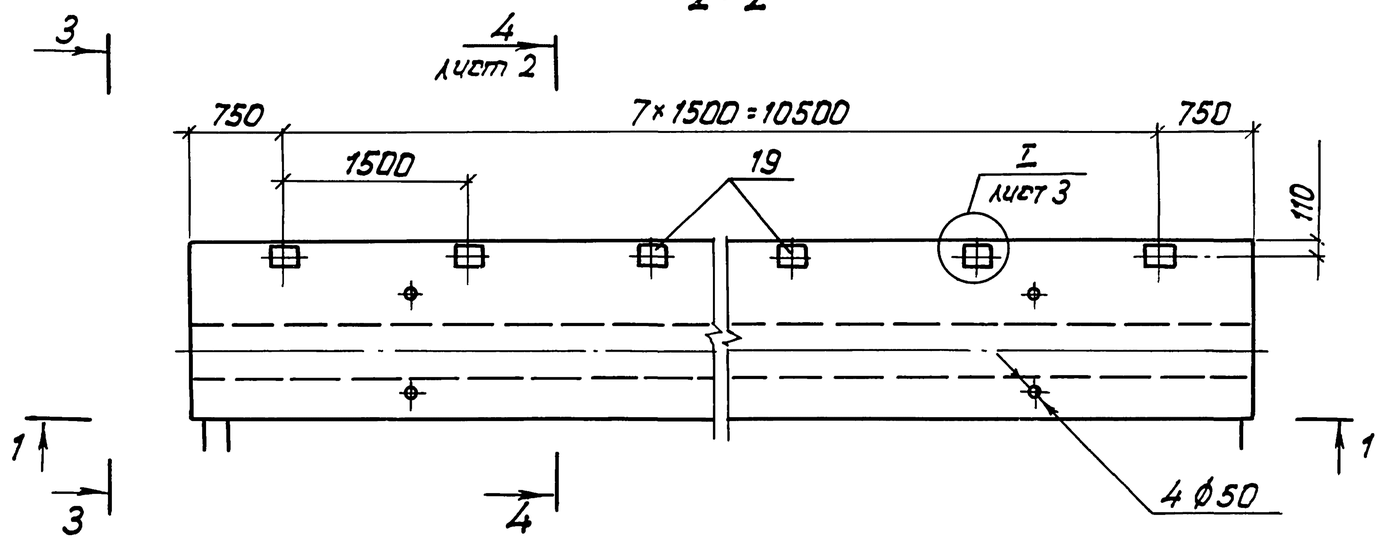

3-3 (1:20)

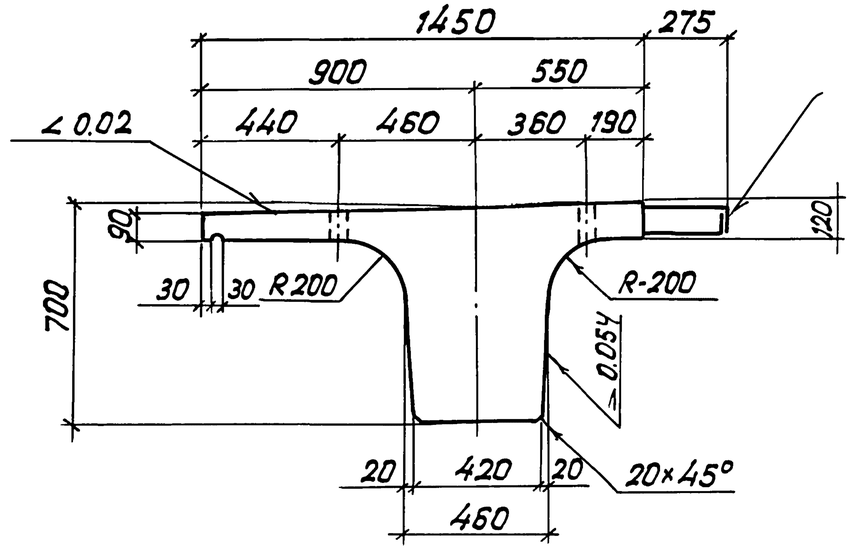

Обозначение	Марка	Масса, т
3.501.1-165.1-1-01	Б12-1-М	13,0
-01	Б12-2-М	
-02	Б12-18-М	
-03	Б12-28-М	

Спецификацию см. листы 4,5

Линия строительного подъема

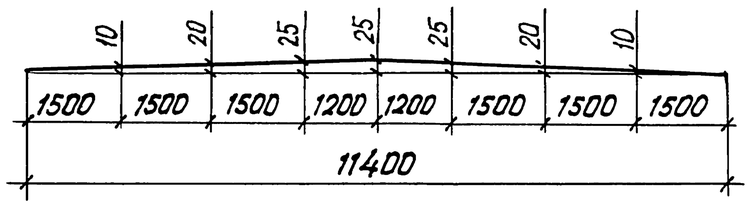

При складировании и перевозке опирание производится в зоне строповочных отверстий с учетом указаний п. 1.4 документа 3.501.1-165.1-1-ТО

Нач. отд.	Драндин	
Н. контр.	Леднева	
Гл. спец.	Дмитриевский	
ГИП	Кашлатова	
Вед. инж.	Долгова	
Инж. II кат.	Мальгина	

3.501.1-165.1-1-01

Балка Б12-М (Б12-1-М... Б12-28-М)

Стадия	Лист	Листов
Р	1	5

Гипротрансмост

Инв. № подл. | Подп. и дата | Взам. инв. №

4-4

для Б12-1-М; Б12-2-М

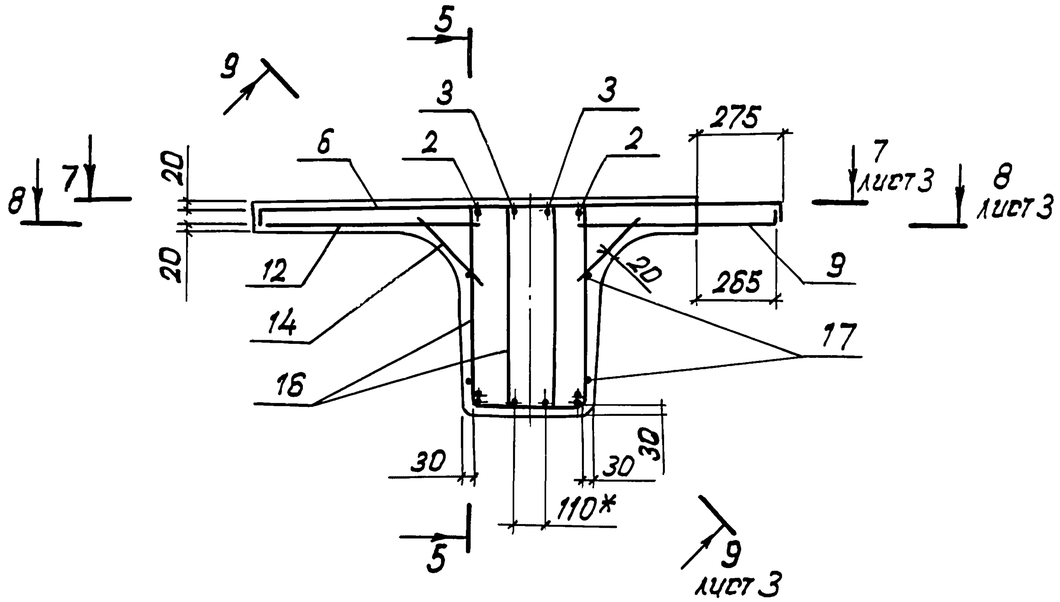

5-5

сетки не показаны

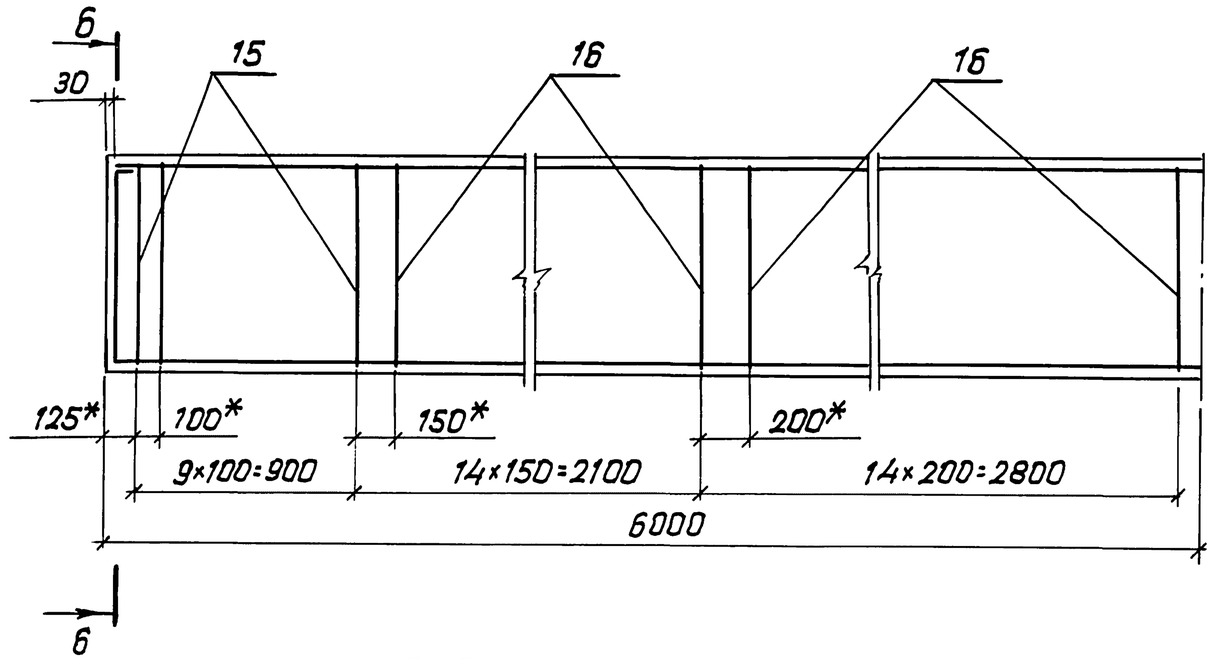

4-4

для Б12-1В-М; Б12-1В-М

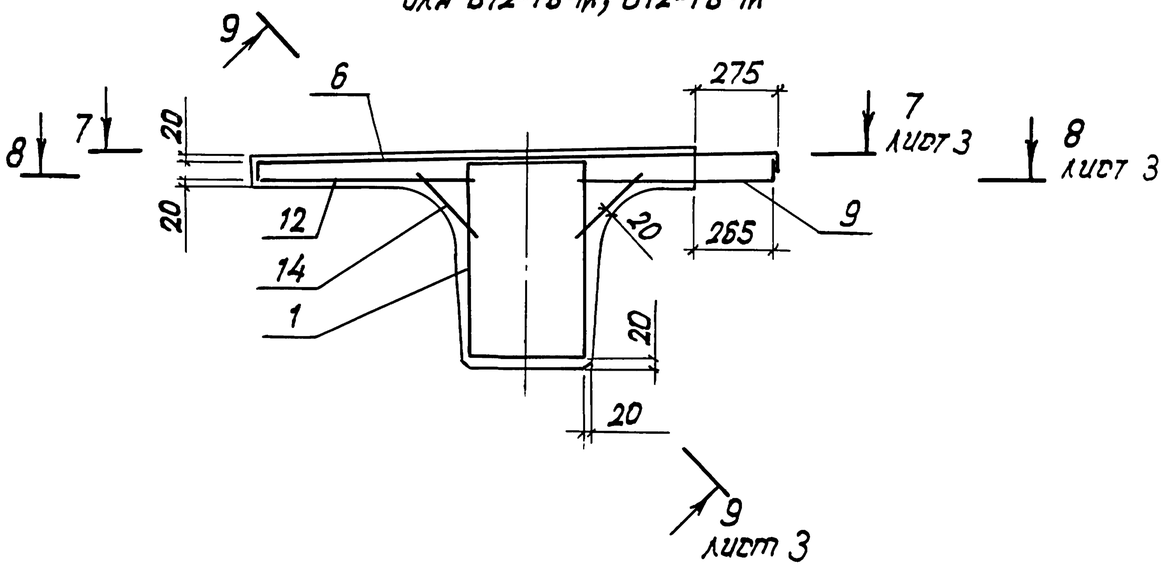

6-6

сетки не показаны

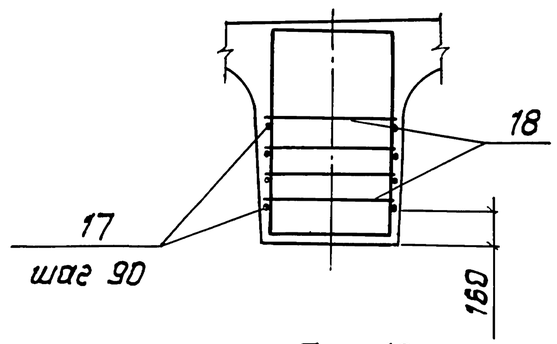

Поз. 15, 16

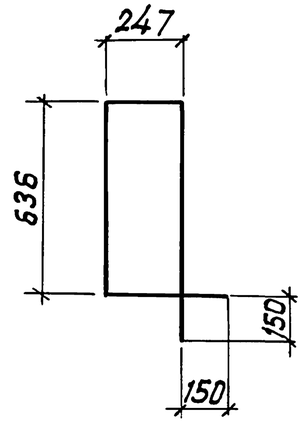

Поз. 18

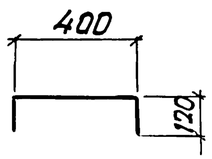

*) Размеры даны в осях арматурных стержней

Инв. № подл.	Подп. и дата	Взам. инв. №

3.501.1-165 1-1-01

Лист 2

25087-02 8 Формат А3

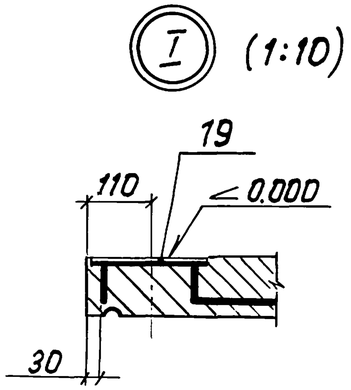

7-7

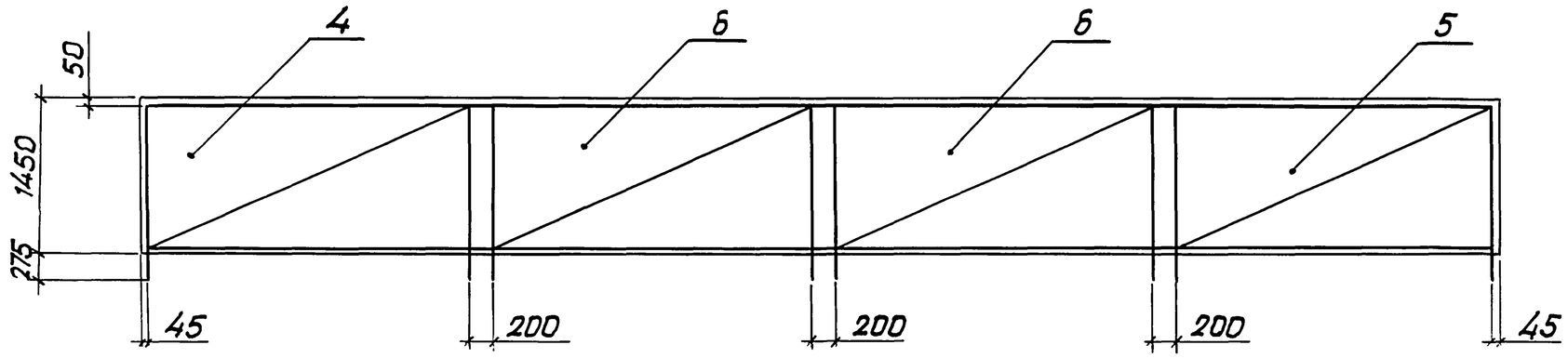

8-8

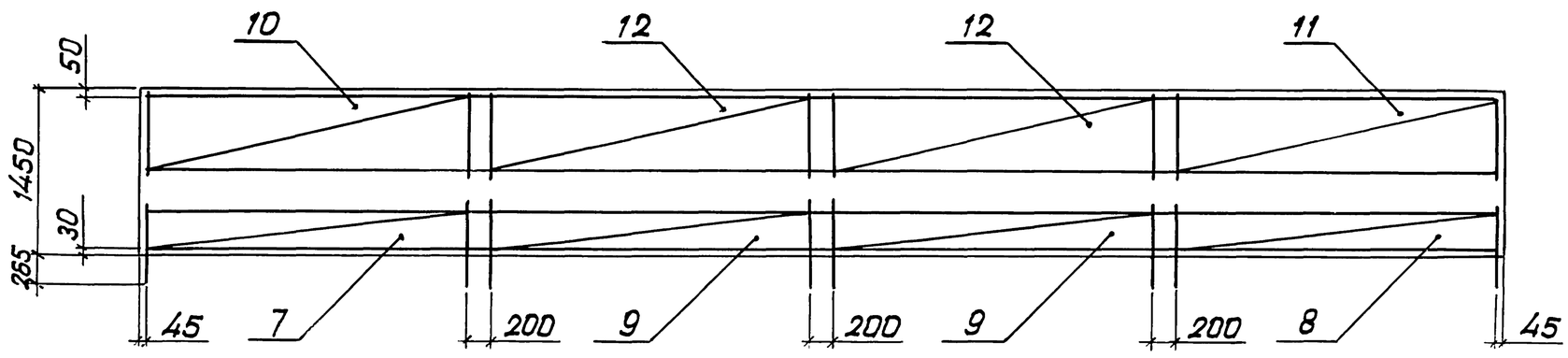

9-9

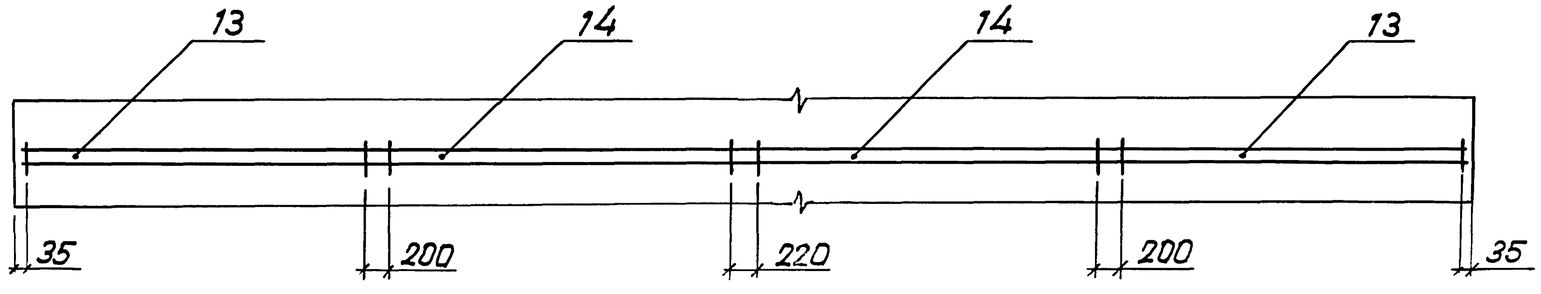

Инв. № подл.	Подп. и дата	Взам. инв. №

3.501.1-165.1-1-01

Лист 3

Формат	Зона	Поз.	Обозначение	Наименование	Кол. на исполн. —	01	02	03	Примечание
				Сборочные единицы					
А3		1	3.501.1-165.1-1-07	Каркас пространст-					
				венный КП1			1		
			-01	Каркас пространст-					
				венный КП2				1	
А3		2	3.501.1-165.1-1-08	Каркас плоский КР1	2				
			-01	Каркас плоский КР2		2			
А3		3	3.501.1-165.1-1-09	Каркас плоский КР3	2				
			-01	Каркас плоский КР4		2			
А3		4	3.501.1-165.1-1-12	Сетка С1	1		1		
			-02	Сетка С2		1		1	
		5	-01	Сетка С1н	1		1		
			-03	Сетка С2н		1		1	
А3		6	3.501.1-165.1-1-13	Сетка С3	2		2		
			-01	Сетка С4		2		2	
А3		7	3.501.1-165.1-1-14	Сетка С5	1		1		
			-02	Сетка С6		1		1	
		8	-01	Сетка С5н	1		1		
			-03	Сетка С6н		1		1	
		9	-04	Сетка С7	2		2		
			-05	Сетка С8		2		2	
А3		10	3.501.1-165.1-1-15	Сетка С9	1		1		
			-02	Сетка С10		1		1	
		11	-01	Сетка С9н	1		1		
			-03	Сетка С10н		1		1	
		12	-04	Сетка С11	2		2		
			-05	Сетка С12		2		2	

Взам. инв. №

Подп. и дата

Инв. № подл.

Формат	Зона	Поз.	Обозначение	Наименование	Кол. на исполн. —	01	02	03	Примечание
А3		13	3.501.1-165.1-1-16	Сетка 13	2	2	2	2	
		14	- 01	Сетка 14	2	2	2	2	
А3		19	3.501.1-165.1-1-21	Изделие закладное МН1	8		8		
			- 01	Изделие закладное МН2		8		8	
				Детали					
				Хомуты					
БУ		15		Ф10А-I ГОСТ 5781-82; ℓ=2070	40	40			1,28 кг
БУ		16		Ф8А-I ГОСТ 5781-82; ℓ=2070	112	112			0,82 кг
				Отдельные стержни					
БУ		17		Ф8А-I ГОСТ 5781-82; ℓ=11960	8	8			4,73 кг
БУ		18		Ф8А-I ГОСТ 5781-82; ℓ=640	8	8			0,25 кг
				Материалы					
				Бетон В27,5; F300; W6	5,2	5,2	5,2	5,2	$м^3$

Инв. № подл. | Подп. и дата | Взам. инв. №

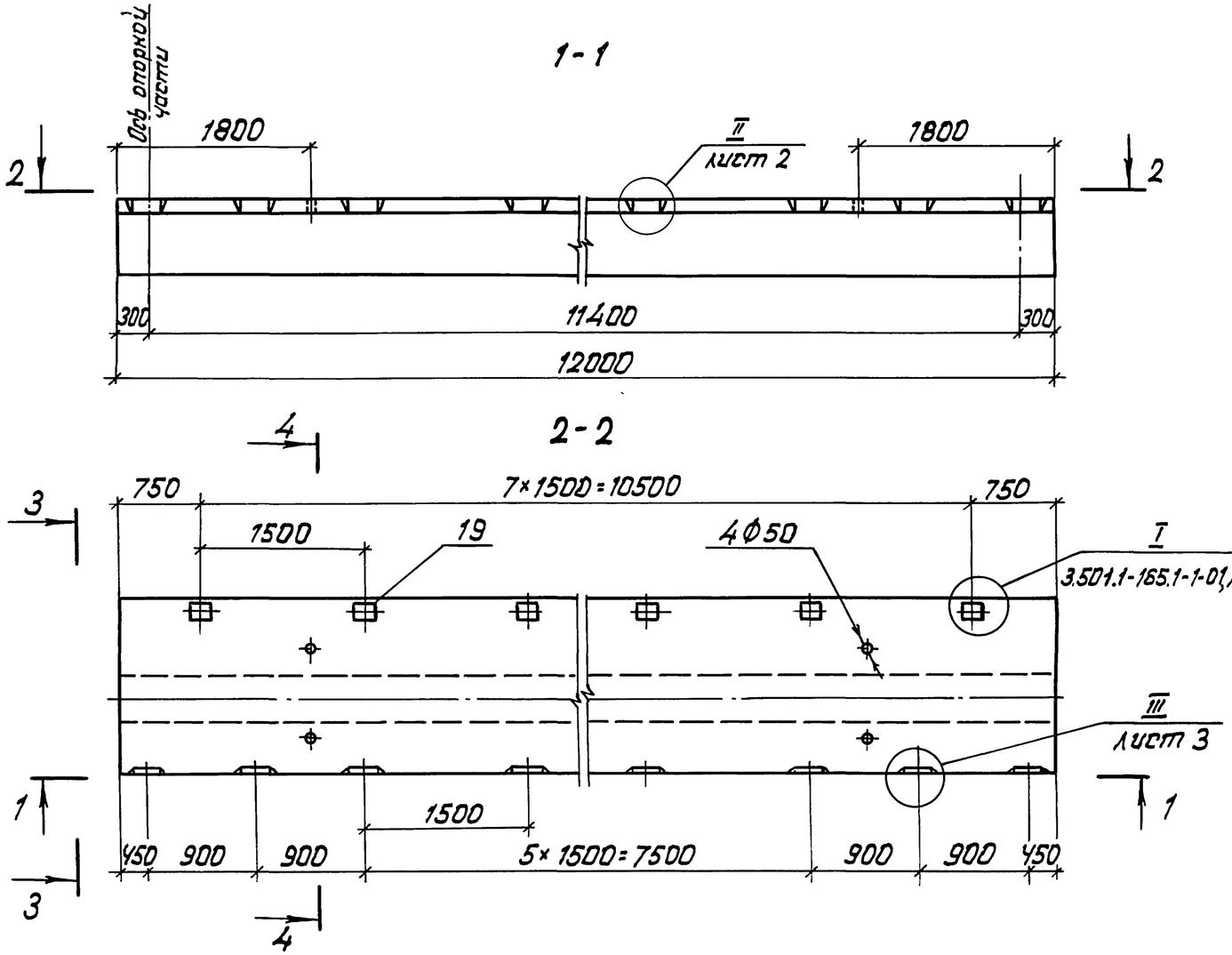

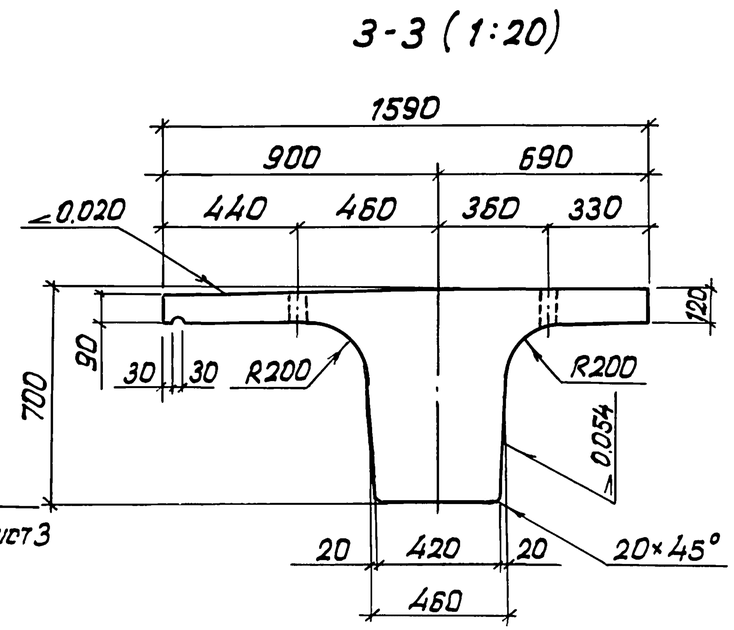

Обозначение	Марка	Масса, т
3.501.1-165.1-1-02	Б12-1-Д	13,4
- 01	Б12-2-Д	
- 02	Б12-18-Д	
- 03	Б12-28-Д	

Спецификацию см. листы 4, 5

Линия строительного подъема

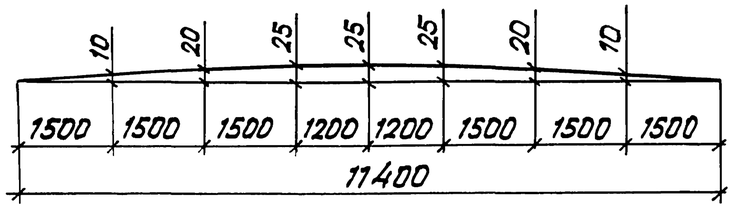

При складировании и перевозке опирание производится в зоне строповочных отверстий с учетом указаний п. 1.4 документа 3.501.1-165.1-1-ТО

Нач. отд.	Драндин	
Н. контр.	Леднева	
Гл. спец.	Дмитриевский	
ГИП	Кашлатова	
Вед. инж.	Долгова	
Инж. II кат.	Сергеева	

3 501.1-165.1-1-02

Балка Б12-Д (Б12-1-Д... Б12-18-Д)

Стадия	Лист	Листов
Р	1	5

Гипротрансмост

Инв. № подл. | Подп. и дата | Взам. инв. №

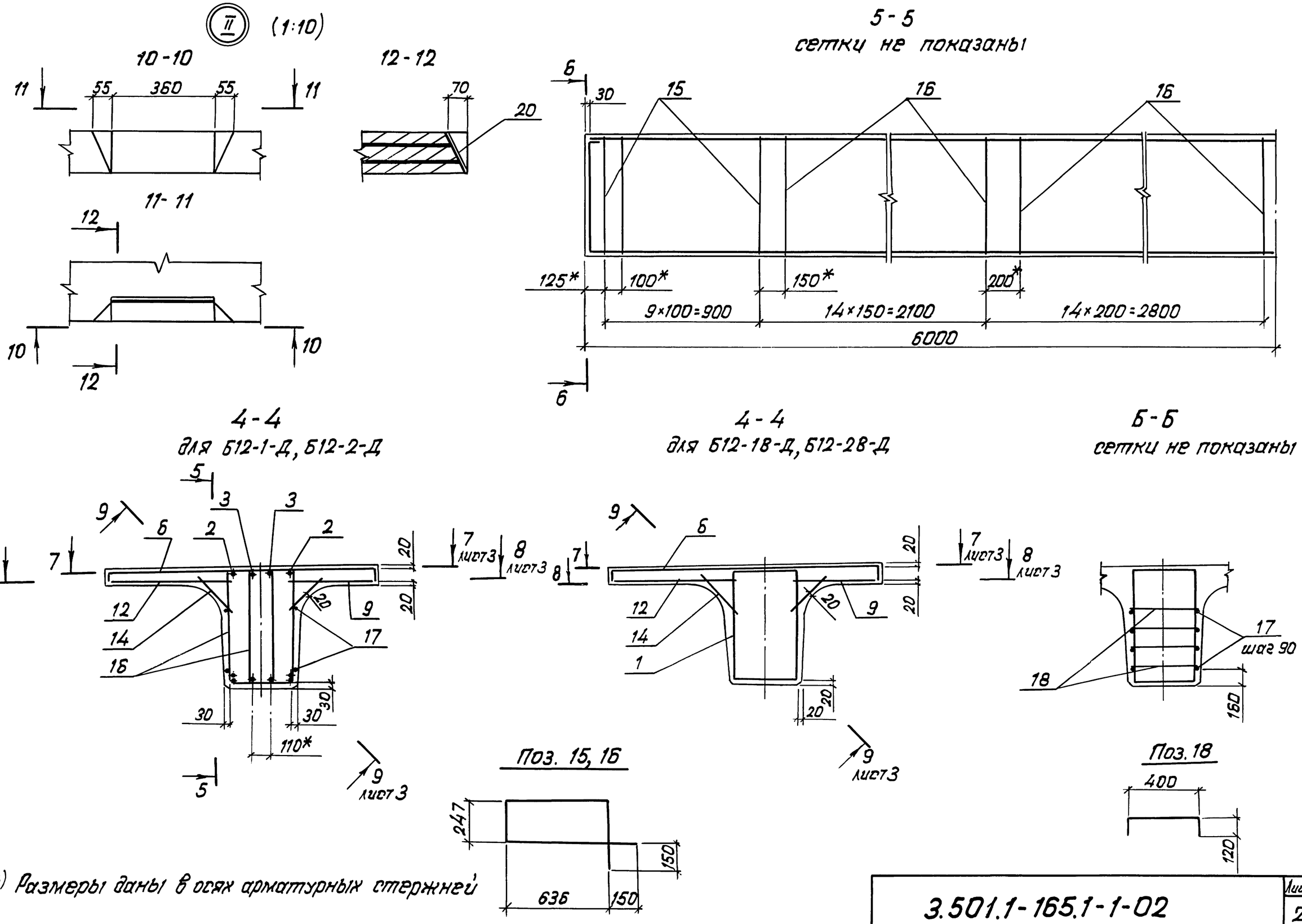

*) Размеры даны в осях арматурных стержней

Инв.№подл.	Подп. и дата	Взам. инв.№

3.501.1-165.1-1-02	Лист 2

III (1:10)

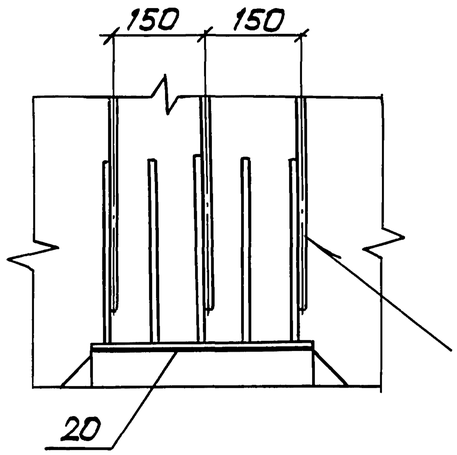

7-7

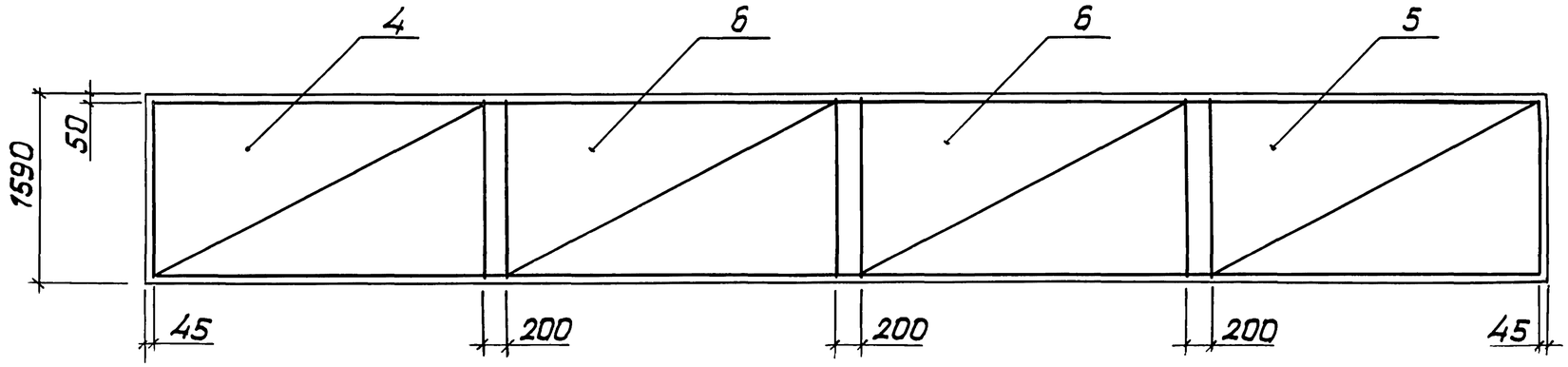

8-8

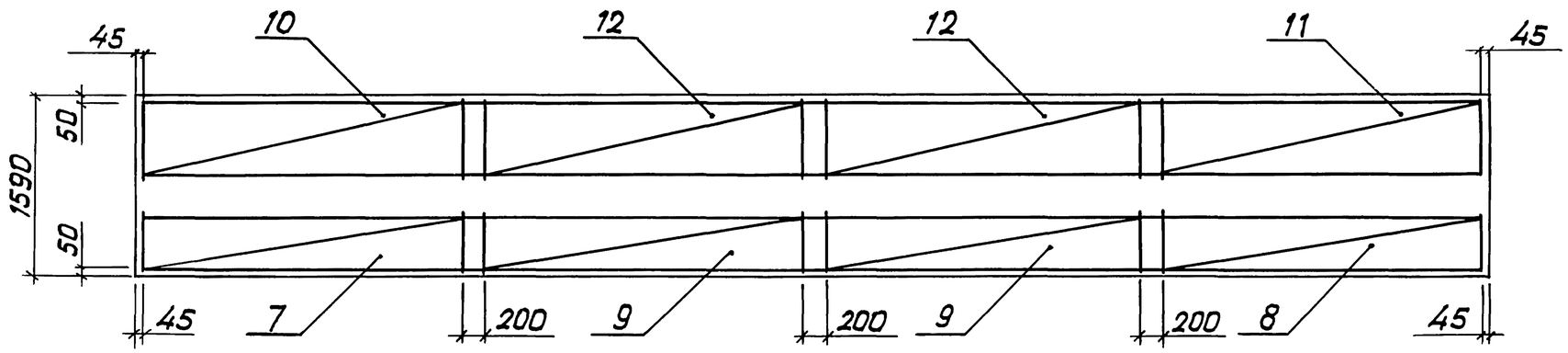

9-9

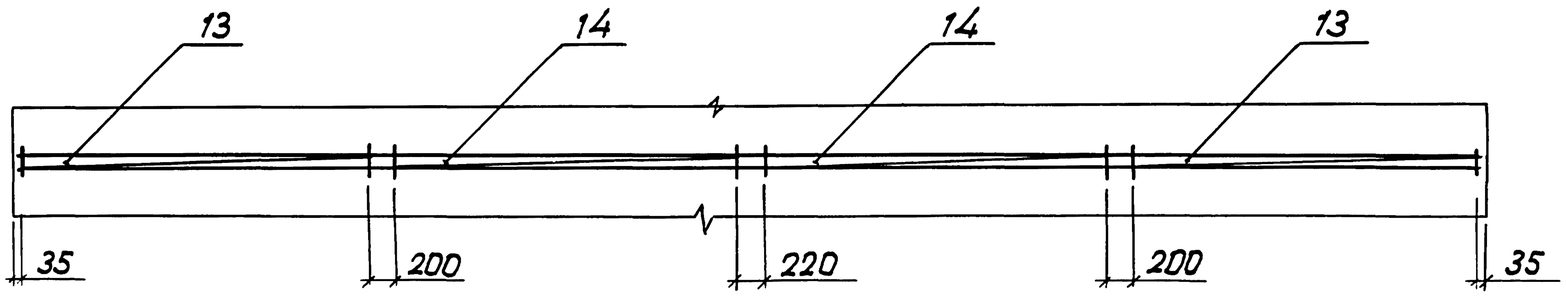

Инв. № подл.	Подп. и дата	Взам. инв. №

3.501.1-165.1-1-02

Лист 3

25087-02 14 Формат А3

Формат	Зона	Поз.	Обозначение	Наименование	Кол. на исполн. —	01	02	03	Примечание
				Сборочные единицы					
А3		1	3.501.1-165.1-1-07	Каркас пространствен-					
				ный КП1			1		
			-01	Каркас пространствен					
				ный КП2				1	
А3		2	3.501.1-165.1-1-08	Каркас плоский КР1	2				
			-01	Каркас плоский КР2		2			
А3		3	3.501.1-165.1-1-09	Каркас плоский КР3	2				
			-01	Каркас плоский КР4		2			
А3		4	3.501.1-165.1-1-17	Сетка С15	1		1		
			-02	Сетка С16		1		1	
		5	-01	Сетка С15н	1		1		
			-03	Сетка С16н		1		1	
А3		6	3.501.1-165.1-1-18	Сетка С17	2		2		
			-01	Сетка С18		2		2	
А3		7	3.501.1-165.1-1-19	Сетка С19	1		1		
			-02	Сетка С20		1		1	
		8	-01	Сетка С19н	1		1		
			-03	Сетка С20н		1		1	
		9	-04	Сетка С21	2		2		
			-05	Сетка С22		2		2	
А3		10	3.501.1-165.1-1-20	Сетка С23	1		1		
			-02	Сетка С24		1		1	
		11	-01	Сетка С23н	1		1		
			-03	Сетка С24н		1		1	
		12	-04	Сетка С25	2		2		
			-05	Сетка С26		2		2	

Взам. инв. №

Подп. и дата

Инв. № подл.

Формат	Зона	Поз.	Обозначение	Наименование	Кол. на исполн. —	01	02	03	Примечание
А3		13	3.501.1-165.1-1-16	Сетка С13	2	2	2	2	
		14	- 01	Сетка С14	2	2	2	2	
А3		19	3.501.1-165.1-1-21	Изделие закладное МН1	8		8		
			-01	Изделие закладное МН2		8		8	
А3		20	3.501.1-165.1-1-22	Изделие закладное МН3	10		10		
			-01	Изделие закладное МН4		10		10	
				Детали					
				Хомуты					
Б4		15		Ф10А-I ГОСТ5781-82; ℓ=2070	40	40			1,28 кг
Б4		16		Ф8А-I ГОСТ5781-82; ℓ=2070	112	112			0,82 кг
				Отдельные стержни					
Б4		17		Ф8А-I ГОСТ5781-82; ℓ=11960	8	8			4,73 кг
Б4		18		Ф8А-I ГОСТ5781-82; ℓ=640	8	8			0,25 кг
				Материалы					
				Бетон В27,5; F300; W6	5,4	5,4	5,4	5,4	$м^3$

Инв. № подл. | Подп. и дата | Взам. инв. №

1 - 1

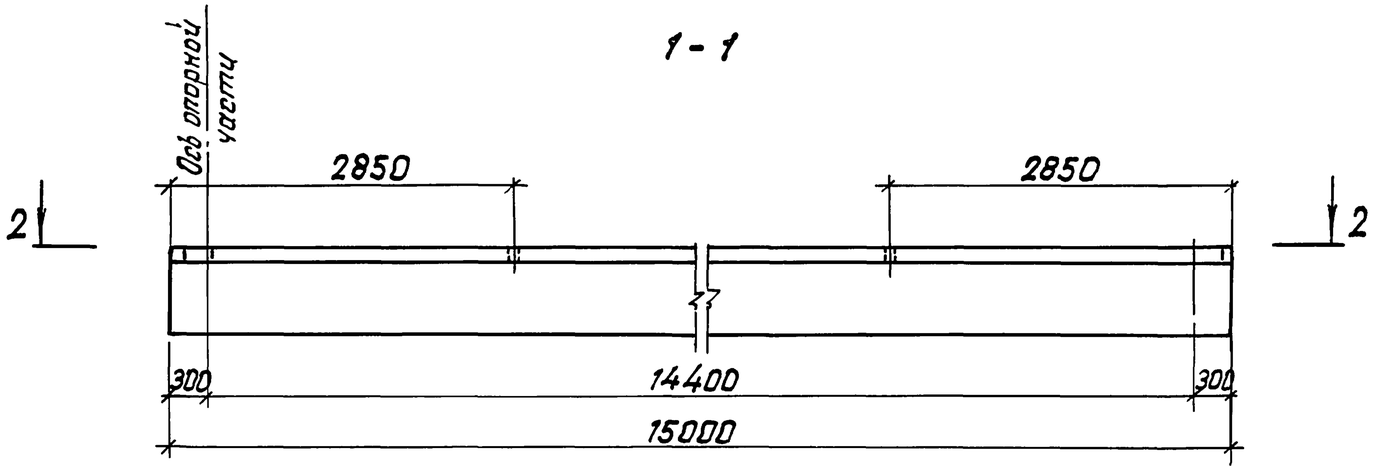

2 - 2

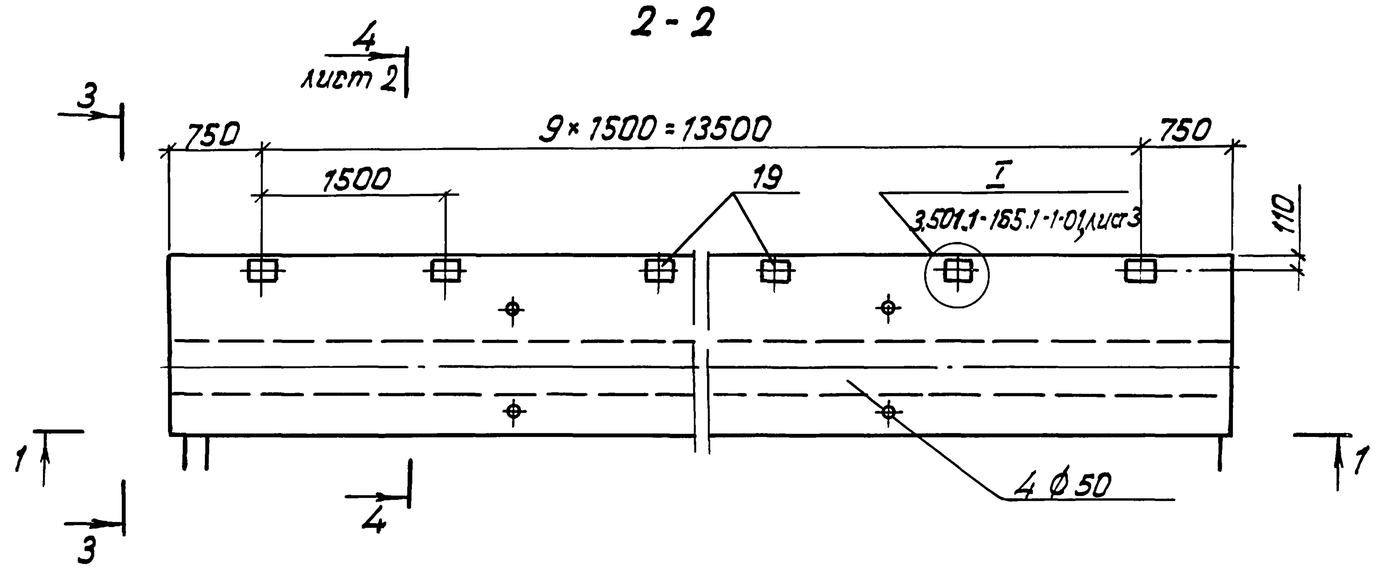

Линия строительного подъёма

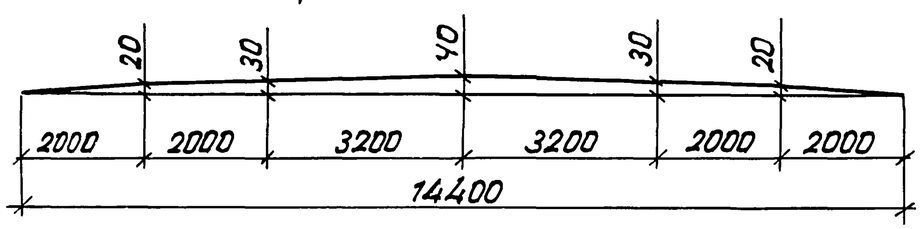

3 - 3 (1:20)

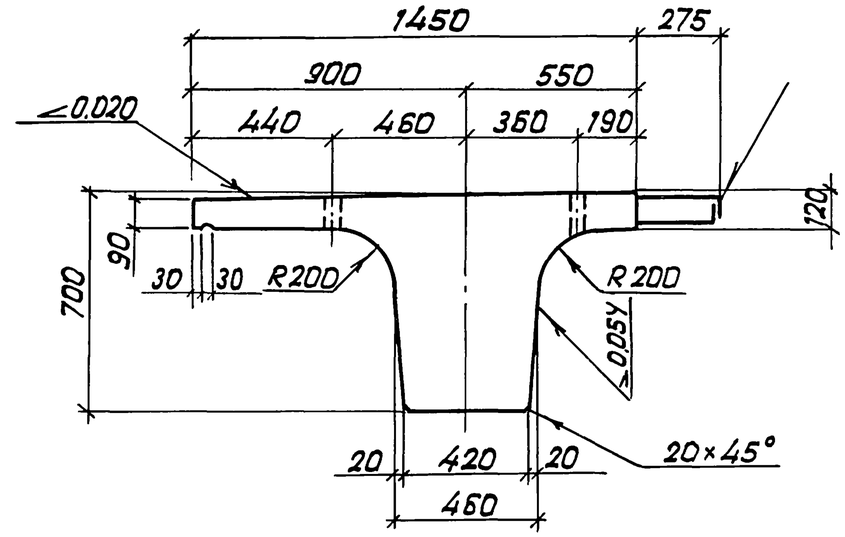

Обозначение	Марка	Масса, т
3.501.1-165 1-1-03	Б15-1-М	16,2
- 01	Б15-2-М	
- 02	Б15-1В-М	
- 03	Б15-2В-М	

Спецификацию см. листы 4, 5.

1. При складировании и перевозке опирание производится в зоне строповочных отверстий с учетом указаний п. 1.4 документа 3.501.1-165.1-1 ТО.

2. Для балки нестандартной длины должны быть учтены рекомендации, приведенные в документе 3.501.1-165.0-1-ПЗ.

Нач. отд.	Драндин		
Н. контр.	Леднева		
Гл. спец.	Дмитриевский		
ГИП	Кашлатова		
Вед. инж.	Долгова		

3.501.1-165.1-1-03

Балка Б15-М (Б15-1-М... Б15-2В-М)

Стадия	Лист	Листов
РЧ	1	5

Гипротрансмост

Взам. инв. №

Подп. и дата

Инв. № подл.

4-4

для Б15-1-М; Б15-2-М

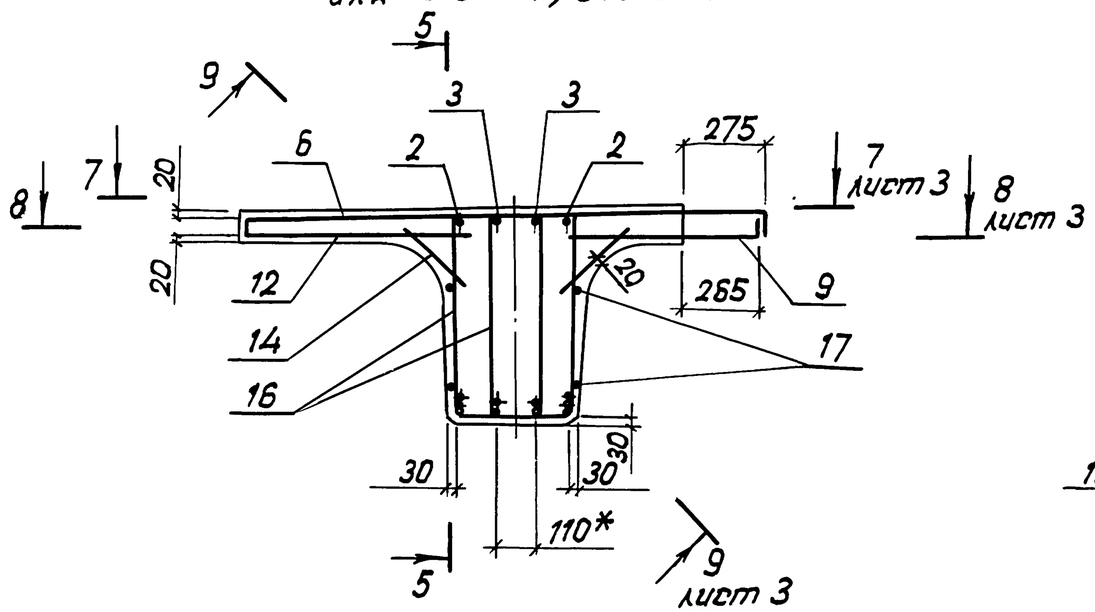

5-5

сетки не показаны

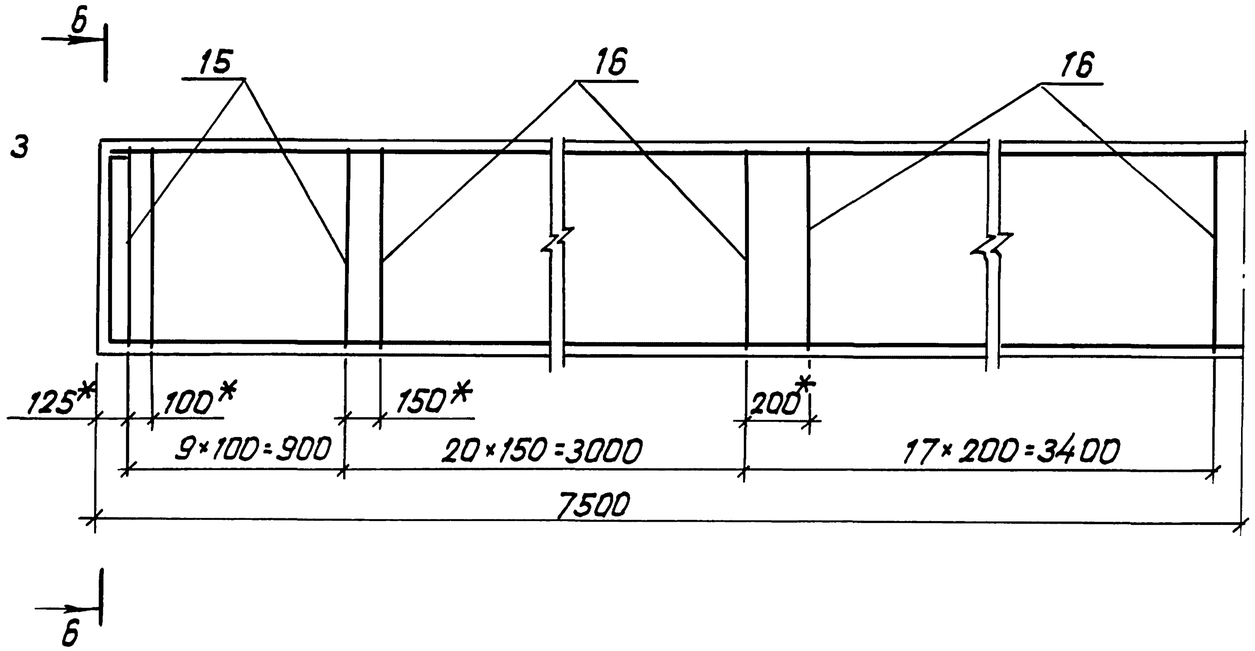

4-4

для Б15-1В-М; Б15-2В-М

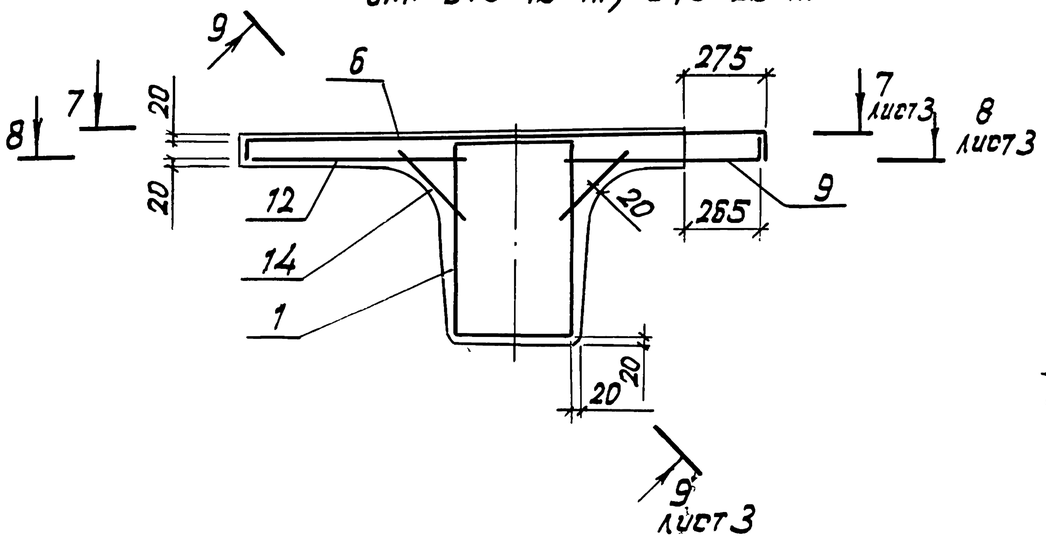

6-6

сетки не показаны

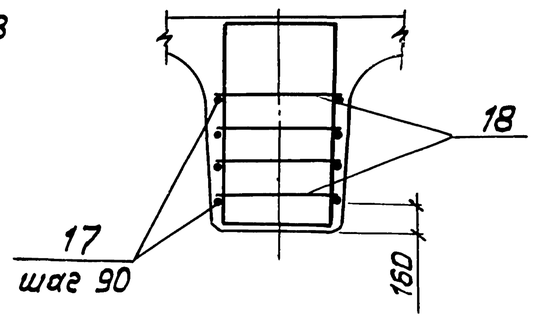

Поз. 18

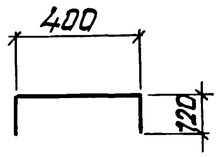

Поз. 15, 16

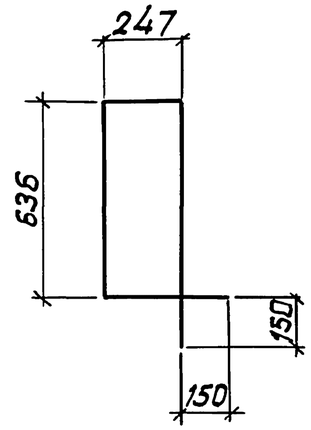

*) Размеры даны в осях арматурных стержней.

Инв. № подл.	Подп. и дата	Взам. инв. №

3.501.1-165.1-1-03

Лист 2

7 - 7

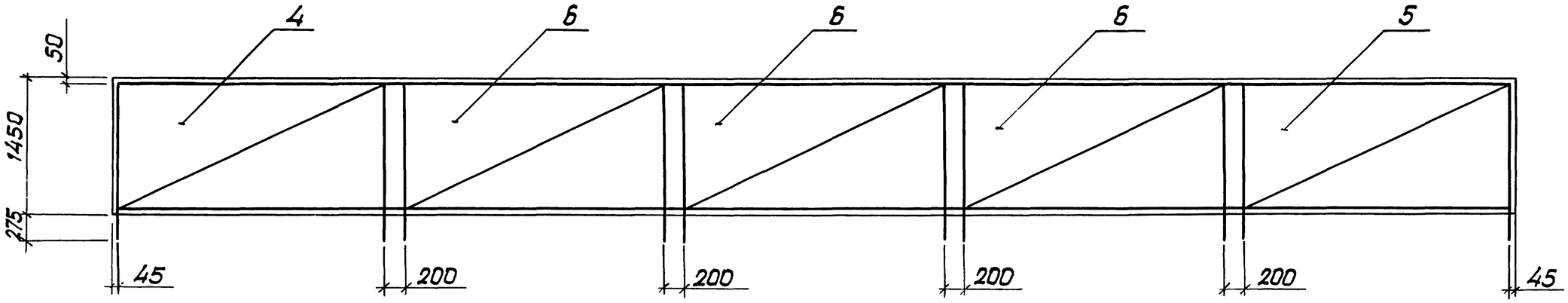

8 - 8

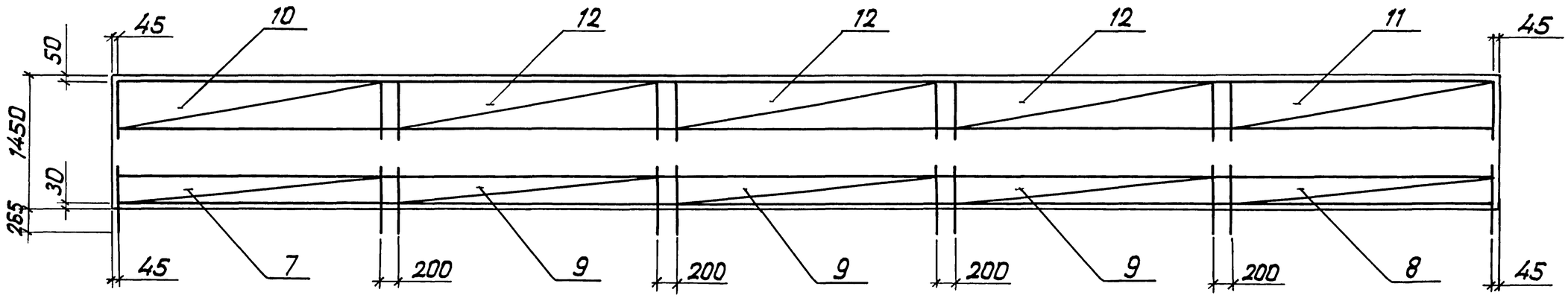

9 - 9

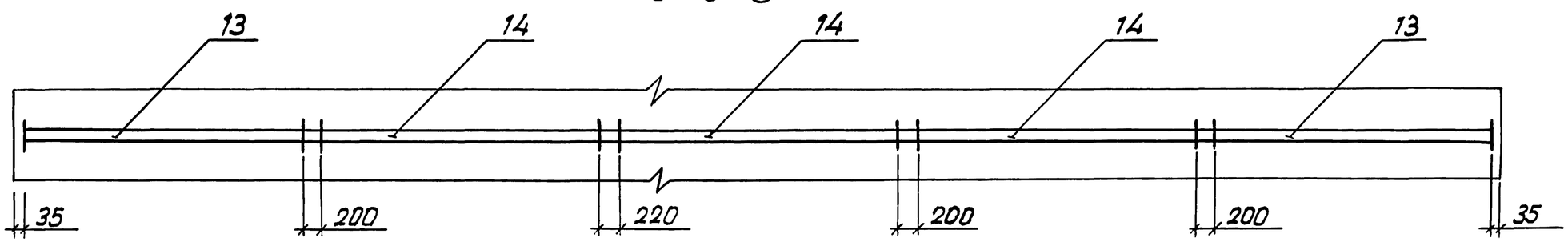

Инв. № подл.	Подп. и дата	Взам. инв. №

3.501.1-165.1-1-03

Лист 3

Формат	Зона	Поз.	Обозначение	Наименование	Кол. на исполн. —	01	02	03	Примечание
				Сборочные единицы					
А3		1	3.501.1-165.1-1-07-02	Каркас пространст-					
				венный КП 3			1		
				Каркас пространст-					
			-03	венный КП4				1	
А3		2	3.501.1-165.1-1-10	Каркас плоский КР5	2				
			-01	Каркас плоский КР6		2			
А3		3	3.501.1-165.1-1-11	Каркас плоский КР9	2				
			-01	Каркас плоский КР10		2			
А3		4	3.501.1-165.1-1-12	Сетка С1	1		1		
			-02	Сетка С2		1		1	
		5	-01	Сетка С1н	1		1		
			-03	Сетка С2н		1		1	
А3		6	3.501.1-165.1-1-13	Сетка С3	3		3		
			-01	Сетка С4		3		3	
А3		7	3.501.1-165.1-1-14	Сетка С5	1		1		
			-02	Сетка С6		1		1	
		8	-01	Сетка С5н	1		1		
			-03	Сетка С6н		1		1	
		9	-04	Сетка С7	3		3		
			-05	Сетка С8		3		3	
А3		10	3.501.1-165.1-1-15	Сетка С9	1		1		
			-02	Сетка С10		1		1	
		11	-01	Сетка С9н	1		1		
			-03	Сетка С10н		1		1	
		12	-04	Сетка С11	3		3		
			-05	Сетка С12		3		3	

Взам. инв. №

Подп. и дата

Инв. № подл.

Формат	Зона	Поз.	Обозначение	Наименование	Кол. на исполн. —	01	02	03	Примечание
А3		13	3.501.1-165.1-1-16	Сетка С13	2	2	2	2	
		14	-01	Сетка С14	3	3	3	3	
А3		19	3.501.1-165.1-1-21	Изделие закладное МН1	10		10		
		20	-01	Изделие закладное МН2		10		10	
				Детали					
				Хомуты					
Б4		15		Ф10А-I ГОСТ5781-82; ℓ=2070	40	40			1,28 кг
Б4		16		Ф8А-I ГОСТ5781-82; ℓ=2070	148	148			0,82 кг
				Отдельные стержни					
Б4		17		Ф8А-I ГОСТ5781-82; ℓ=14960	8	8			5,91 кг
Б4		18		Ф8А-I ГОСТ5781-82; ℓ=640	8	8			0,25 кг
				Материалы					
				Бетон В27.5; F300; W6	6,5	6,5	6,5	6,5	$м^3$

Спецификация для балки нестандартной длины должна быть откорректирована.

Инв.№ подл.	Подп. и дата	Взам. инв.№

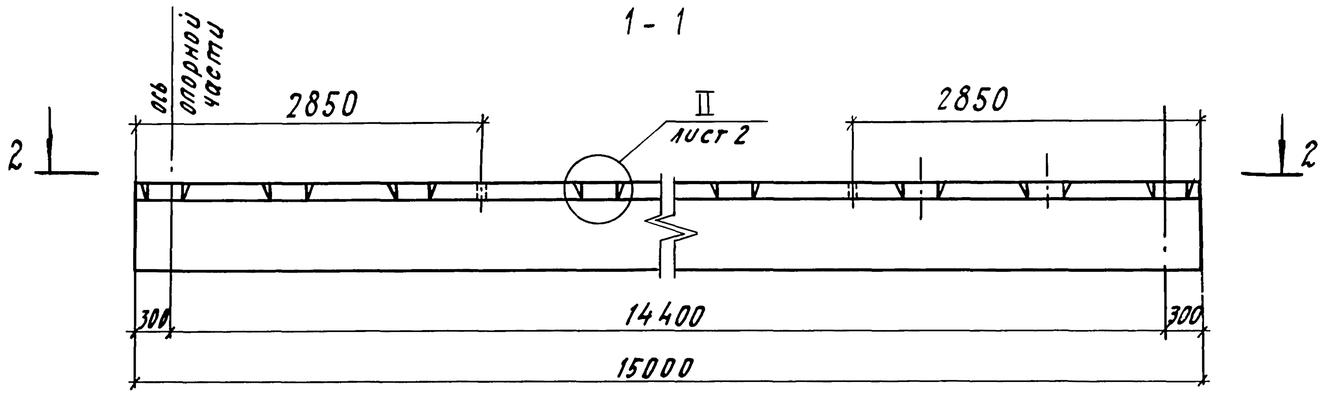

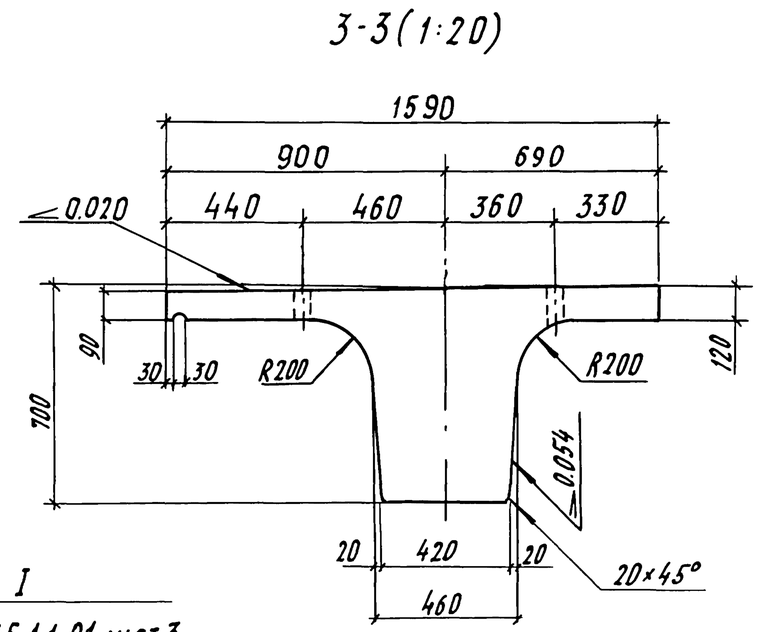

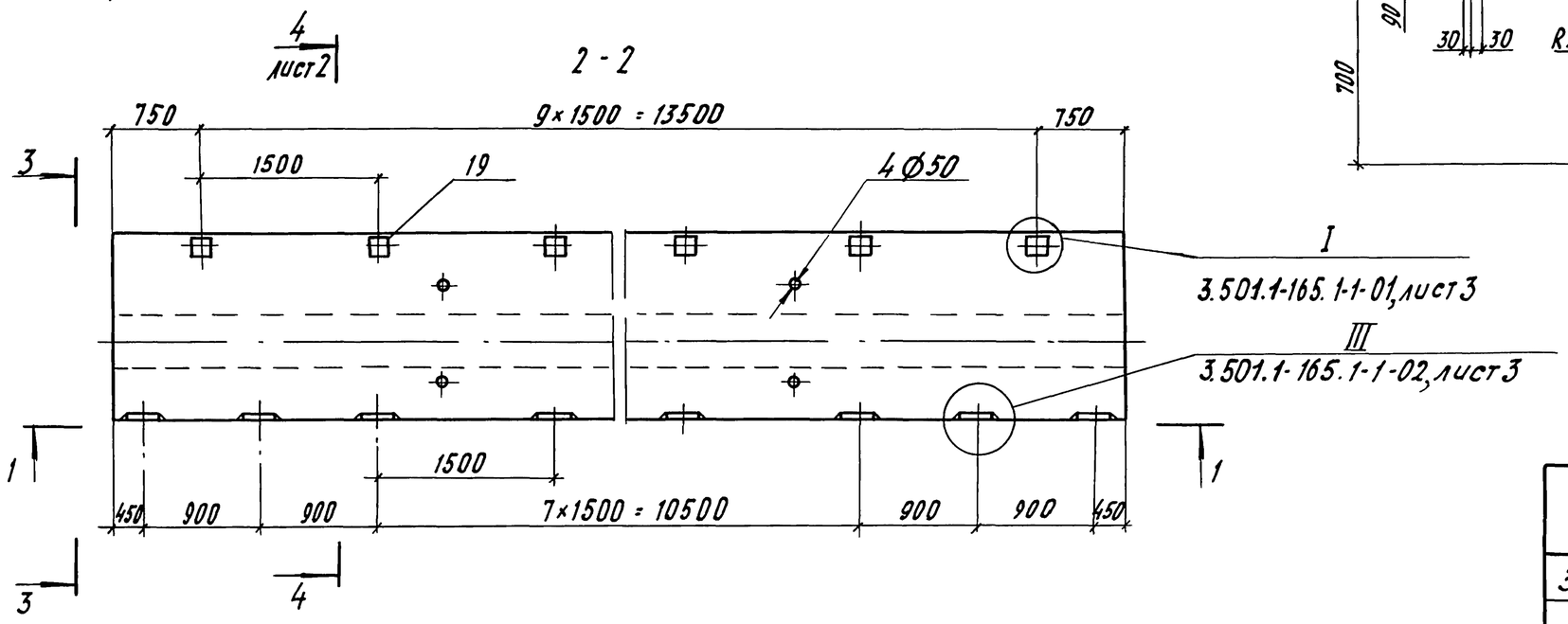

Линия строительного подъема

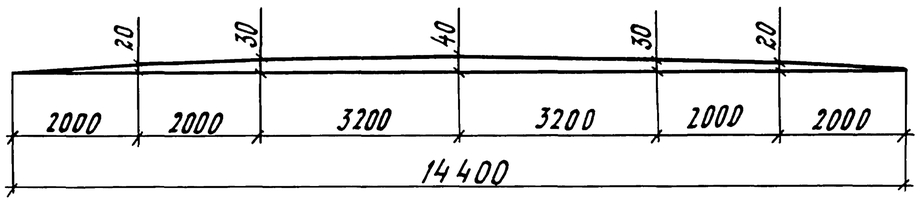

1. При складировании и перевозке опирание производится в зоне строповочных отверстий с учетом указаний п. 1,4 документа 3.501.1-165. 1-1-ТО.

2. Для балки нестандартной длины должны быть учтены рекомендации приведенные в документе 3.501.1-165. 0-1-ПЗ.

Обозначение	Марка	Масса, т
3.501.1-165. 1-1-04	Б15-1-Д	16,8
-01	Б15-2-Д	
-02	Б15-1В-Д	
-03	Б15-2В-Д	

Спецификацию см. листы 4, 5.

Нач. отд.	Арандин	
Н. контр.	Леднева	
Гл. спец.	Дмитриевский	
ГИП	Кашлатова	
Вед. инж.	Долгова	
Инж. I кат.	Сергеева	

3.501.1-165.1-1-04

Балка Б15-Д (Б15-1-Д ... Б15-2В-Д)

Стадия	Лист	Листов
Р	1	5

ГИПРОТРАНСМОСТ

Инв. № подл. | Подп. и дата | Взам. инв. №

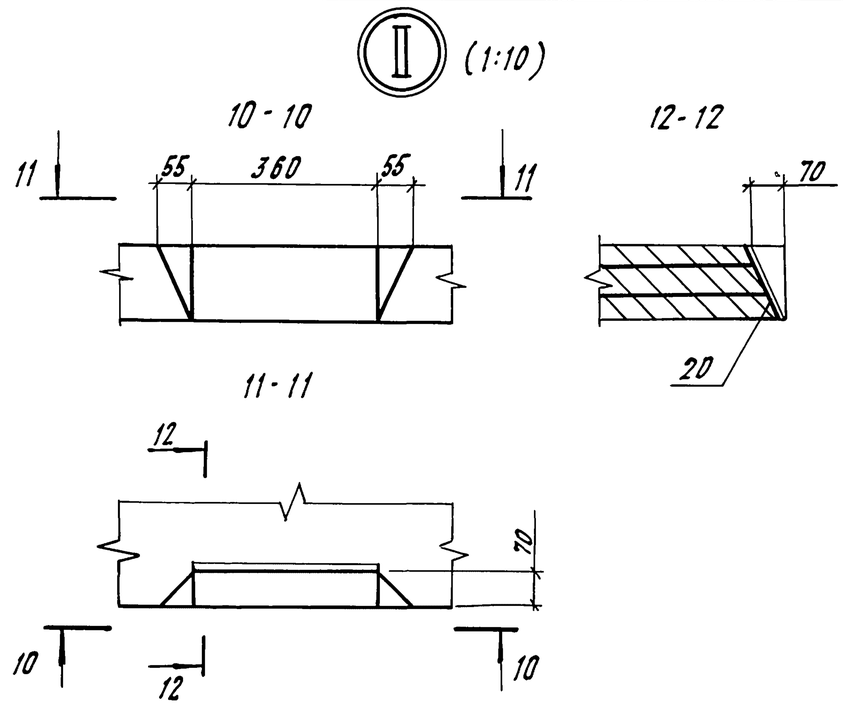

4 - 4

для Б15-1-Д ; Б15-2-Д

5 - 5

сетки не показаны

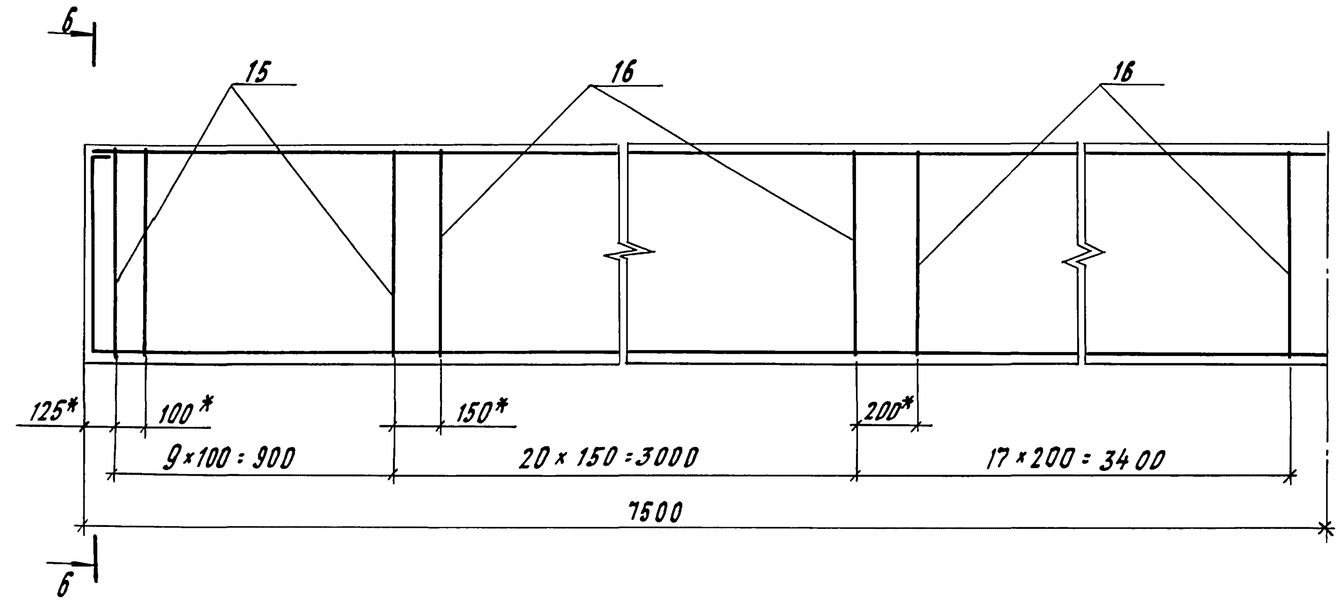

4 - 4

для Б15-1В-Д ; Б15-2В-Д

6 - 6

сетки не показаны

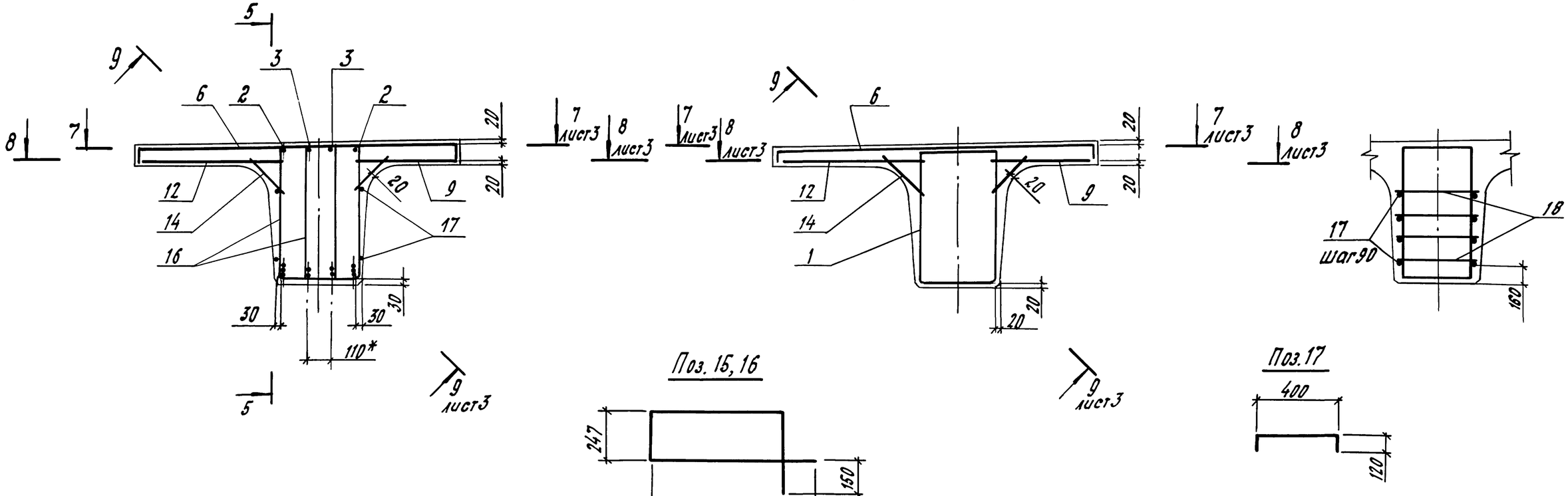

*) Размеры даны в осях арматурных стержней

Инв. № подл.	Подп. и дата	Взам. инв. №

3.501.1-165.1-1-ОЧ

Лист 2

25087-02 23

Формат А3

7 - 7

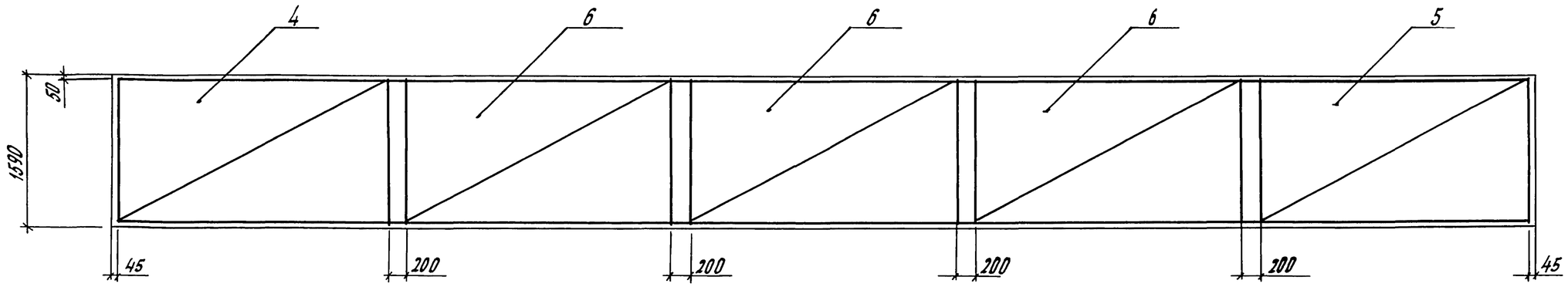

8 - 8

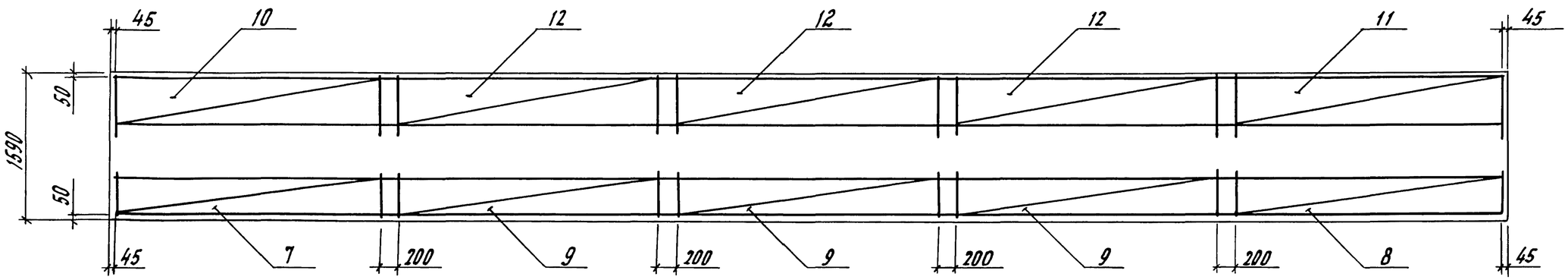

9 - 9

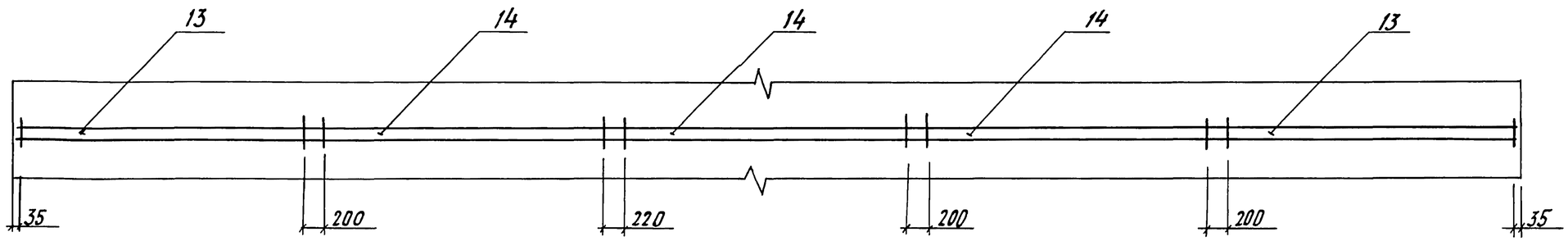

Инв. № подл.	Подп. и дата	Взам. инв. №

3.501.1-165.1-1-04

Лист 3

25087-02 24 Формат А3

Формат	Зона	Поз.	Обозначение	Наименование	Кол. на исполн. —	01	02	03	Примечание
				Сборочные единицы					
А3		1	3.501.1-165.1-1-07-02	Каркас пространст-					
				венный КП3			1		
			-03	Каркас пространст-					
				венный КП4				1	
А3		2	3.501.1-165.1-1-10	Каркас плоский КР5	2				
			-01	Каркас плоский КР6		2			
А3		3	3.501.1-165.1-1-11	Каркас плоский КР9	2				
			-01	Каркас плоский КР10		2			
А3		4	3.501.1-165.1-1-17	Сетка С15	1		1		
			-02	Сетка С16		1		1	
		5	-01	Сетка С15н	1		1		
			-03	Сетка С16н		1		1	
А3		6	3.501.1-165.1-1-18	Сетка С17	3		3		
			-01	Сетка С18		3		3	
А3		7	3.501.1-165.1-1-19	Сетка С19	1		1		
			-02	Сетка С20		1		1	
		8	-01	Сетка С19н	1		1		
			-03	Сетка С20н		1		1	
		9	-04	Сетка С21	3		3		
			-05	Сетка С22		3		3	
А3		10	3.501.1-165.1-1-20	Сетка С23	1		1		
			-02	Сетка С24		1		1	
			-01	Сетка С23н	1		1		
			-03	Сетка С24н		1		1	
			-04	Сетка С25	3		3		
			-05	Сетка С26		3		3	

Инв. № подл. | Подп. и дата | Взам. инв. №

Формат	Зона	Поз	Обозначение	Наименование	Кол. на исполн. -	01	02	03	Примечание
А3		13	3.501.1-165.1-1-16	Сетка С13	2	2	2	2	
		14	-01	Сетка С14	3	3	3	3	
А3		19	3.501.1-165.1-1-21	Изделие закладное МН1	10		10		
			-01	Изделие закладное МН2		10		10	
А3		20	3.501.1-165.1-1-22	Изделие закладное МН3	12		12		
			-01	Изделие закладное МН4		12		12	
				Детали					
				Хомуты					
Б4		15		ф10А-I ГОСТ5781-82 ℓ=2070	40	40			1,28 кг
Б4		16		ф8А-I ГОСТ5781-82 ℓ=2070	148	148			0,82 кг
				Отдельные стержни					
Б4		17		ф8А-I ГОСТ5781-82 ℓ=14960	8	8			5,91 кг
Б4		18		ф8А-I ГОСТ5781-82 ℓ=640	8	8			0,25 кг
				Материалы					
				Бетон В27,5; F300; W6	6,7	6,7	6,7	6,7	$м^3$

Спецификация для балки нестандартной длины должна быть откорректирована.

Инв. № подл. | Подп. и дата | Взам. инв. №

1 - 1

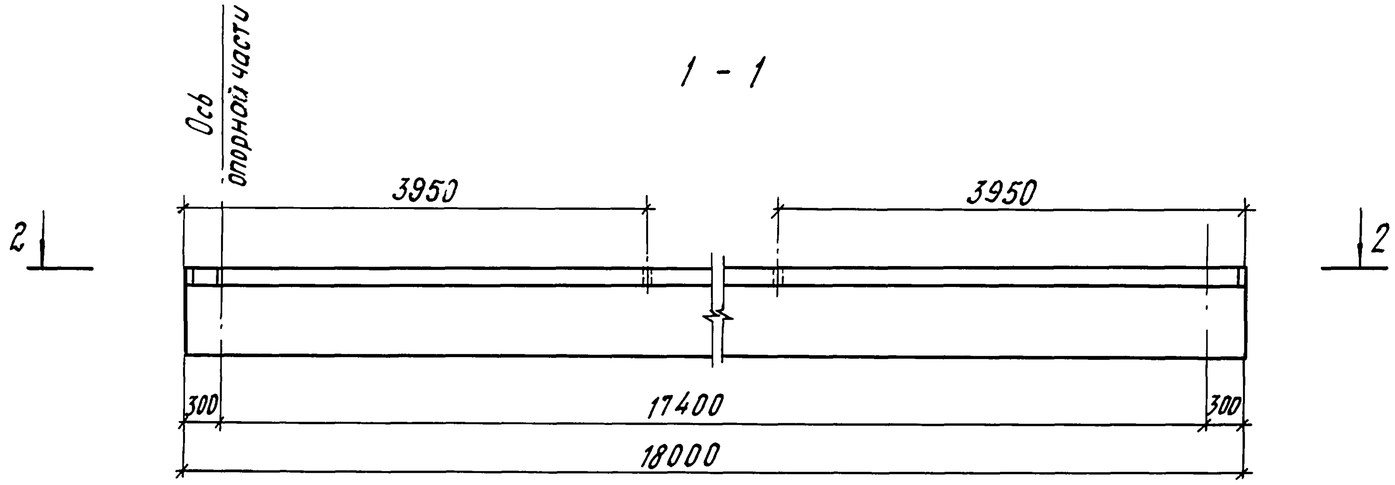

2 - 2

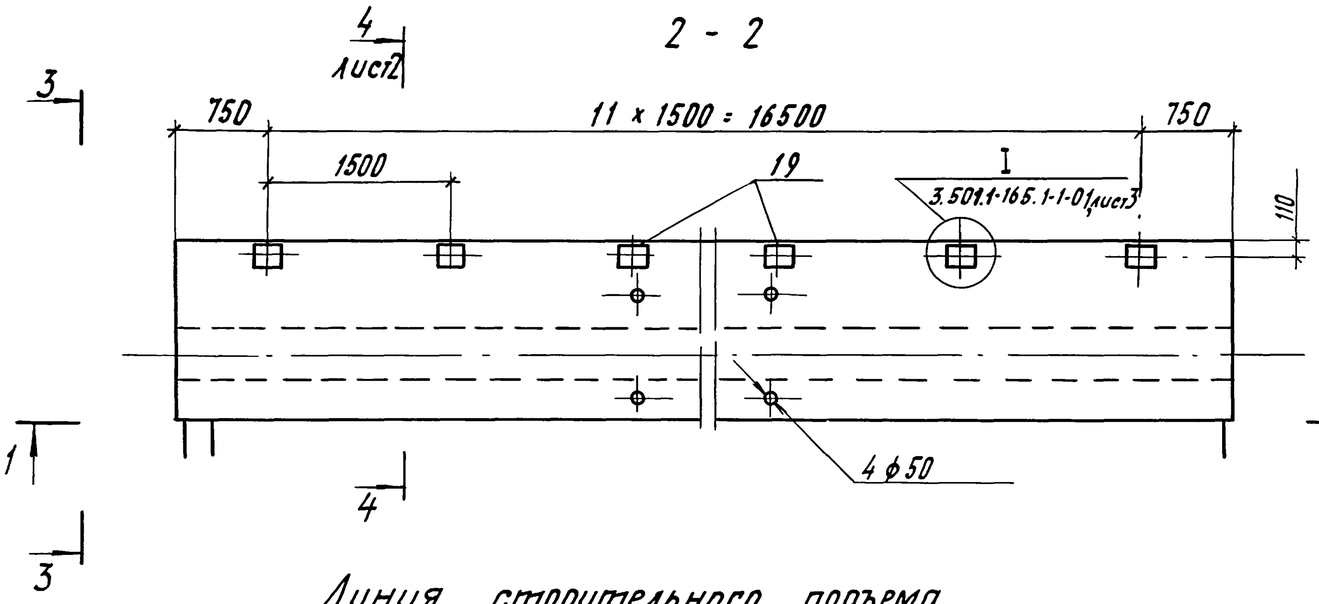

3 - 3 (1:20)

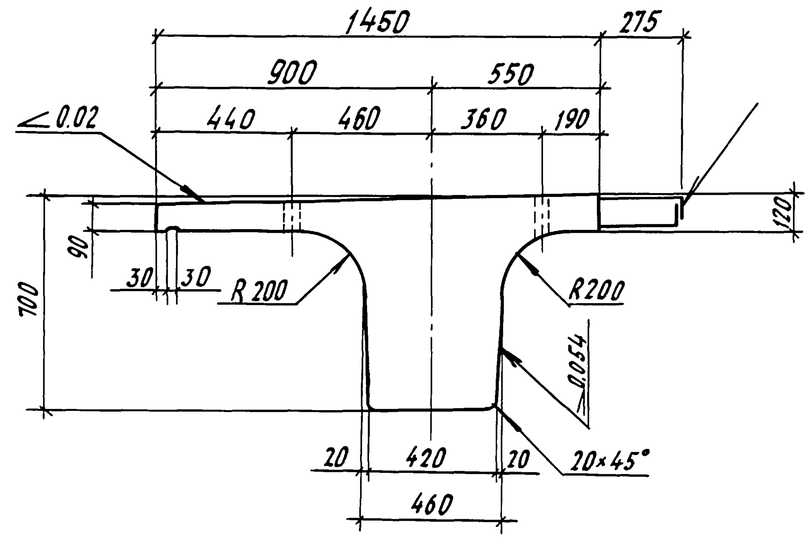

Обозначение	Марка	Масса, т
3.501.1-165.1-1-05	Б18-1-М	19,5
-01	Б18-2-М	
-02	Б18-1В-М	
-03	Б18-2В-М	

3. Спецификацию см. листы 4, 5

Линия строительного подъема

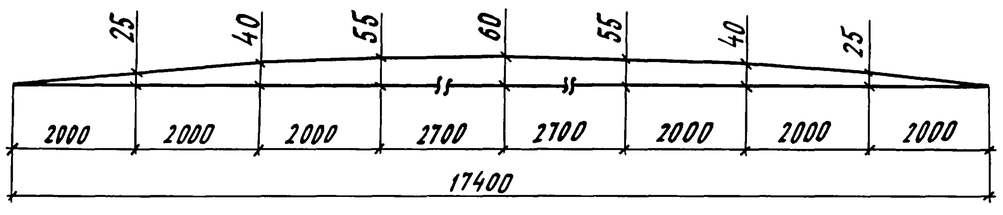

1. При складировании и перевозке опирание производится в зоне строповочных отверстий с учетом указаний п. 1.4 документа 3.501.1-165.1-1-ТО.
2. Для балки нестандартной длины должны быть учтены рекомендации, приведенные в документе 3.501.1-165.01-ПЗ.

Нач. отд.	Арандик	
Н. контр.	Леднева	
Гл. спец.	Дмитриевский	
ГИП	Кашлатова	
Вед. инж.	Долгова	

3.501.1-165.1-1-05

Балка Б18-М (Б18-1-М... Б18-2В-М)

Стадия	Лист	Листов
РЧ	1	5

ГИПРОТРАНСМОСТ

Взам. инв. № | Подп. и дата | Инв. № подл.

4 - 4

для Б18-1-М; Б18-2-М

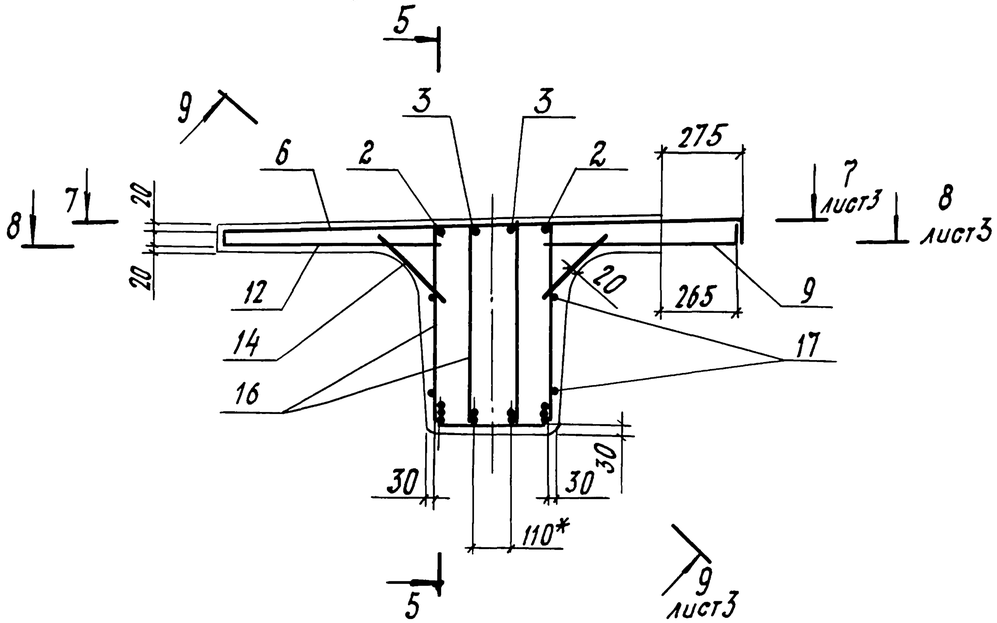

5 - 5

сетки не показаны

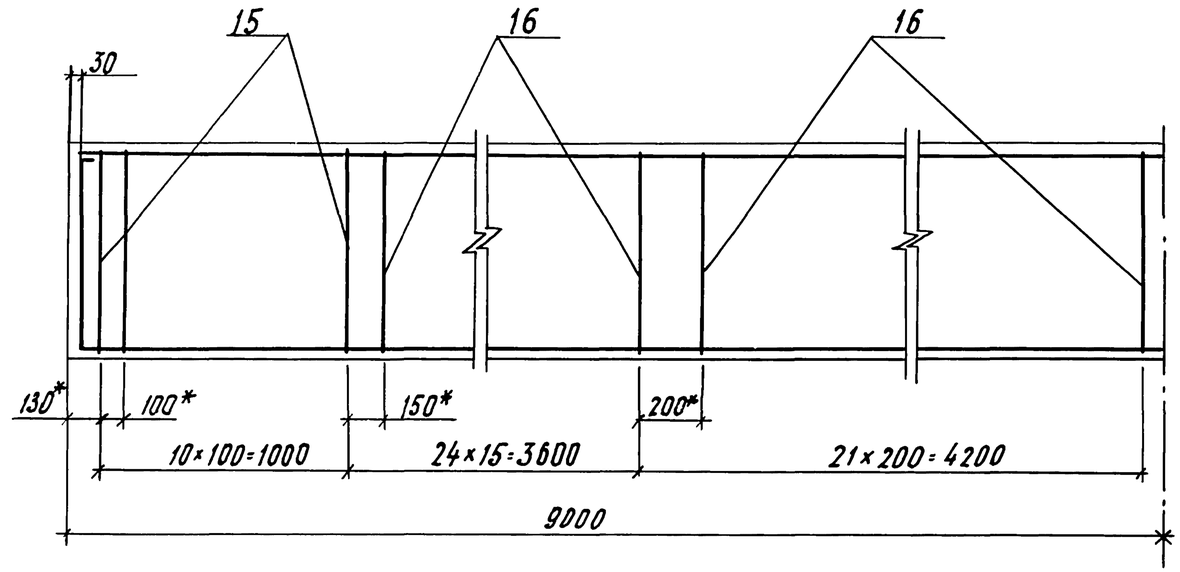

4-4

для Б18-1В-М; Б18-2В-М

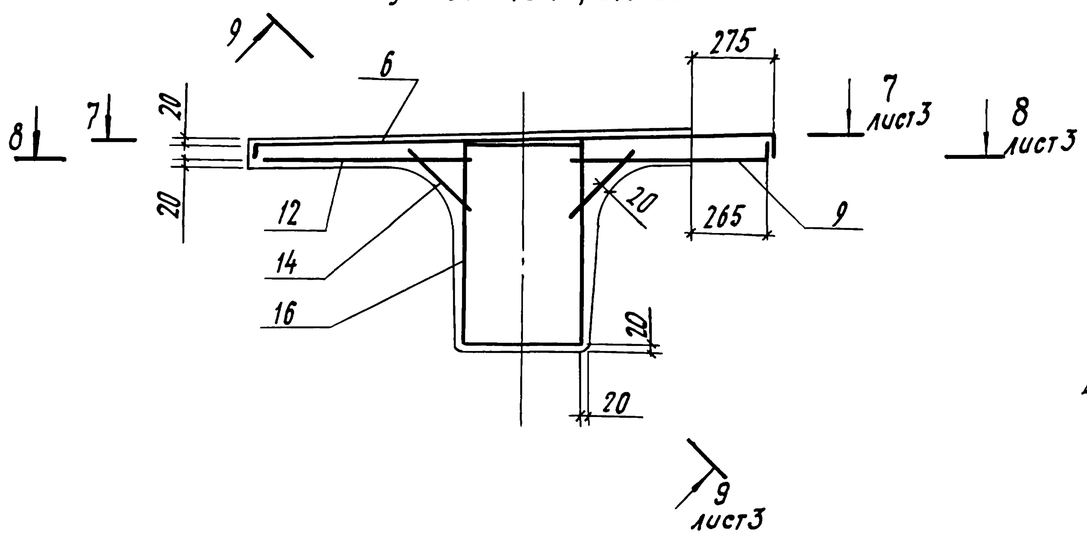

6-6

сетки не показаны

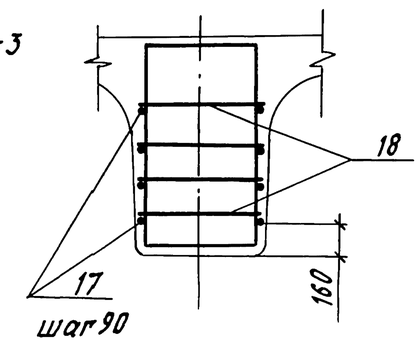

Поз. 15, 16

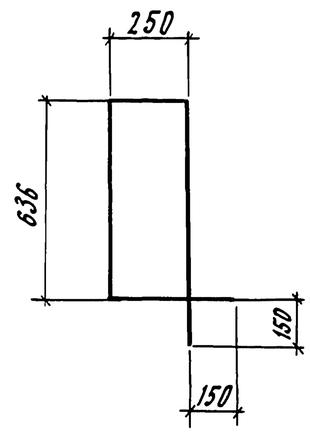

Поз. 18

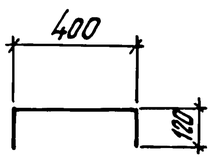

*) Размеры даны в осях арматурных стержней.

Инв. № подл.	Подп. и дата	Взам. инв. №

3.501.1-165.1-1-05

Лист 2

7 - 7

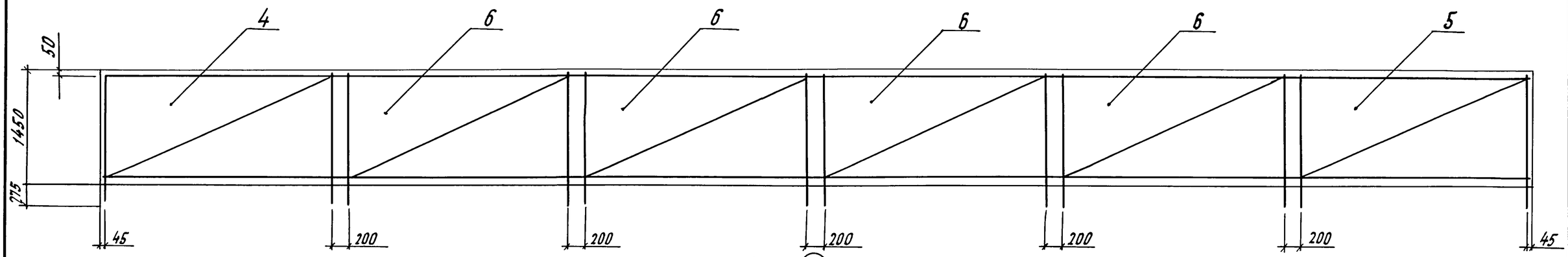

8 - 8

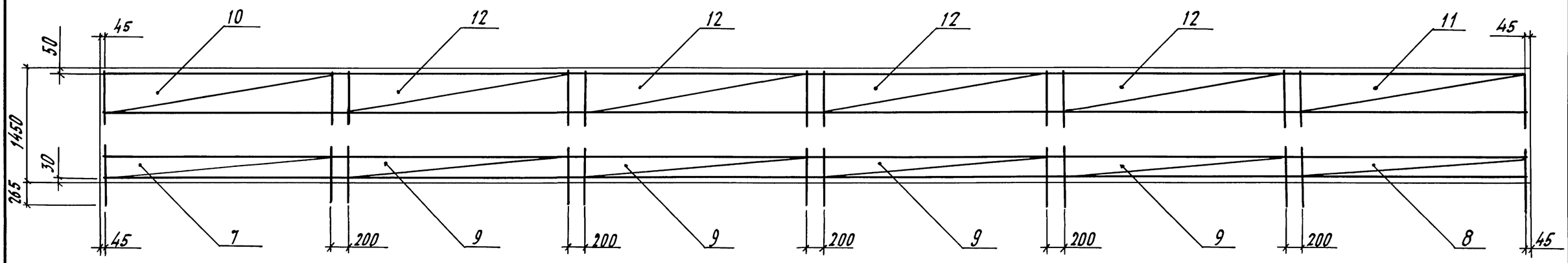

9 - 9

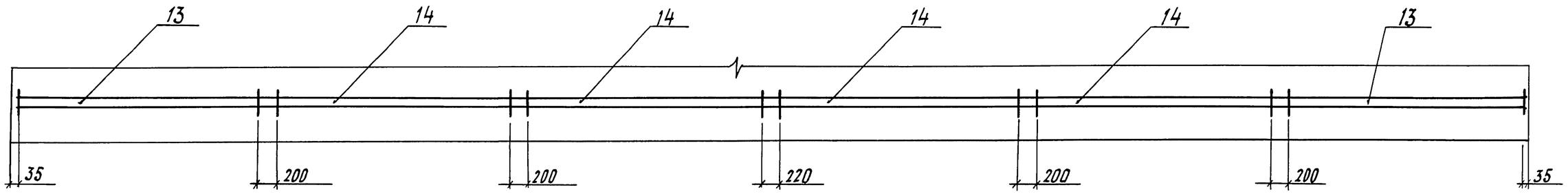

Инв. № подл.	Подп. и дата	Взам. инв. №

3.501.1-165.1-1-05

Лист 3

Формат А3

Формат	Зона	Поз.	Обозначение	Наименование	Кол. на испол. —	01	02	03	Примечание
				Сборочные единицы					
А3		1	3.501.1-165.1-1-07 -03	Каркас пространст-					
				венный КП5			1		
			-04	Каркас пространст-					
				венный КП6				1	
А3		2	3.501.1-165.1-1-10 -02	Каркас плоский КР7	2				
			-03	Каркас плоский КР8		2			
А3		3	3.501.1-165.1-1-11 -02	Каркас плоский КР11	2				
			-03	Каркас плоский КР12		2			
А3		4	3.501.1-165.1-1-12	Сетка С1	1		1		
			-02	Сетка С2		1		1	
		5	-01	Сетка С1н	1		1		
			-03	Сетка С2н		1		1	
А3		6	3.501.1-165.1-1-13	Сетка С3	4		4		
			-01	Сетка С4		4		4	
А3		7	3.501.1-165.1-1-14	Сетка С5	1		1		
			-02	Сетка С6		1		1	
		8	-01	Сетка С5н	1		1		
			-03	Сетка С6н		1		1	
		9	-04	Сетка С7	4		4		
			-05	Сетка С8		4		4	
А3		10	3.501.1-165.1-1-15	Сетка С9	1		1		
			-02	Сетка С10		1		1	
		11	-01	Сетка С9н	1		1		
			-03	Сетка С10н		1		1	
		12	-04	Сетка С11	4		4		
			-05	Сетка С12		4		4	

Инв. № подл. | Подп. и дата | Взам. инв. №

Формат	Зона	Поз.	Обозначение	Наименование	Кол. на исполн. —	01	02	03	Примечание
А3		13	3.501.1-165.1-1-16	Сетка С13	2	2	2	2	
		14	-01	Сетка С14	4	4	4	4	
А3		19	3.501.1-165.1-1-21	Изделие закладное МН1	12		12		
			-01	Изделие закладное МН2		12		12	
				Детали					
				Хомуты					
Б4		15		⌀10А-I ГОСТ5781-82, ℓ=2070	44	44			1,28кг
Б4		16		⌀8А-I ГОСТ5781-82, ℓ=2070	180	180			0,82кг
				Отдельные стержни					
Б4		17		⌀8А-I ГОСТ5781-82, ℓ=17960	8	8			7,10кг
Б4		18		⌀8А-I ГОСТ5781-82, ℓ=640	8	8			0,25кг
				Материалы					
				Бетон В27.5; F300; W6	7,8	7,8	7,8	7,8	$м^3$

Спецификация для балки нестандартной длины должна быть откорректирована

Инв.№подл. | Подп. и дата | Взам. инв.№

1-1

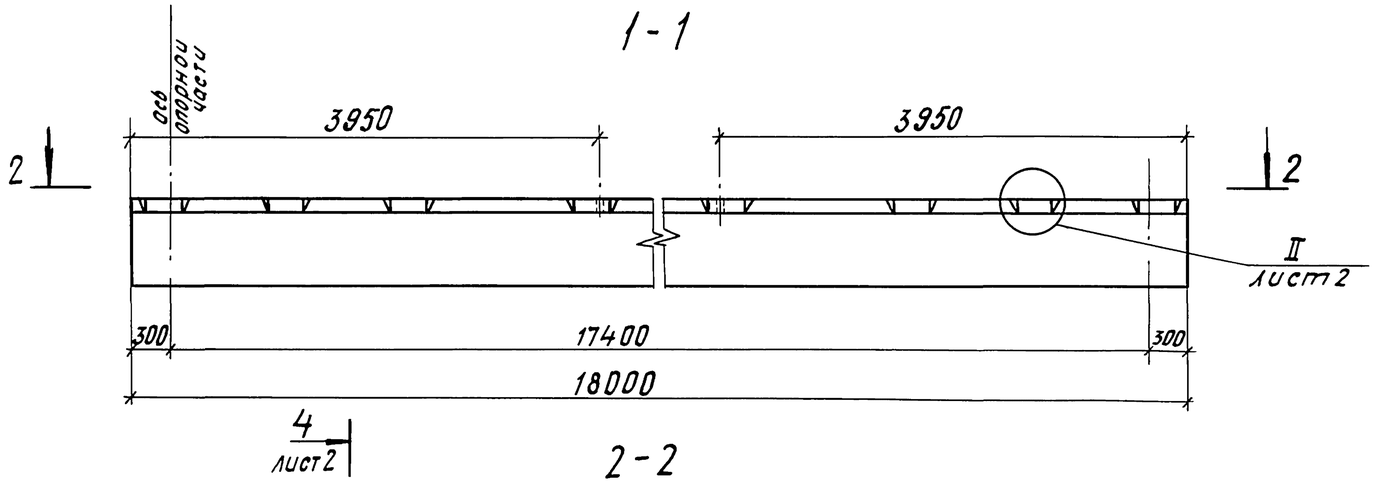

3-3 (1:20)

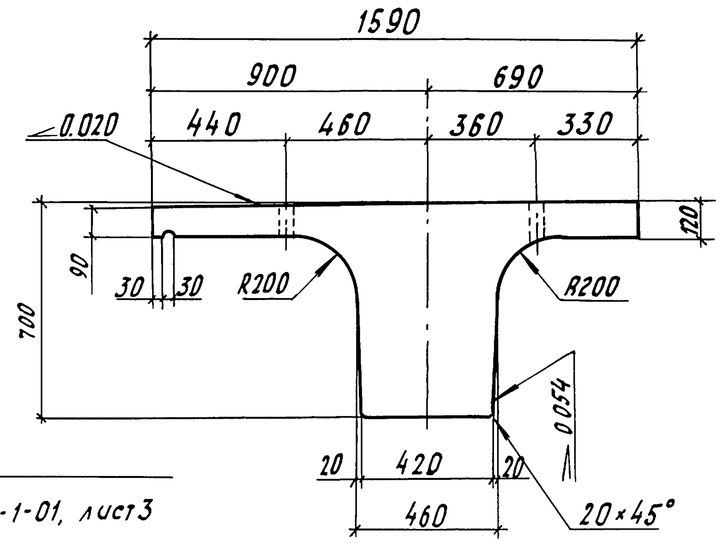

2-2

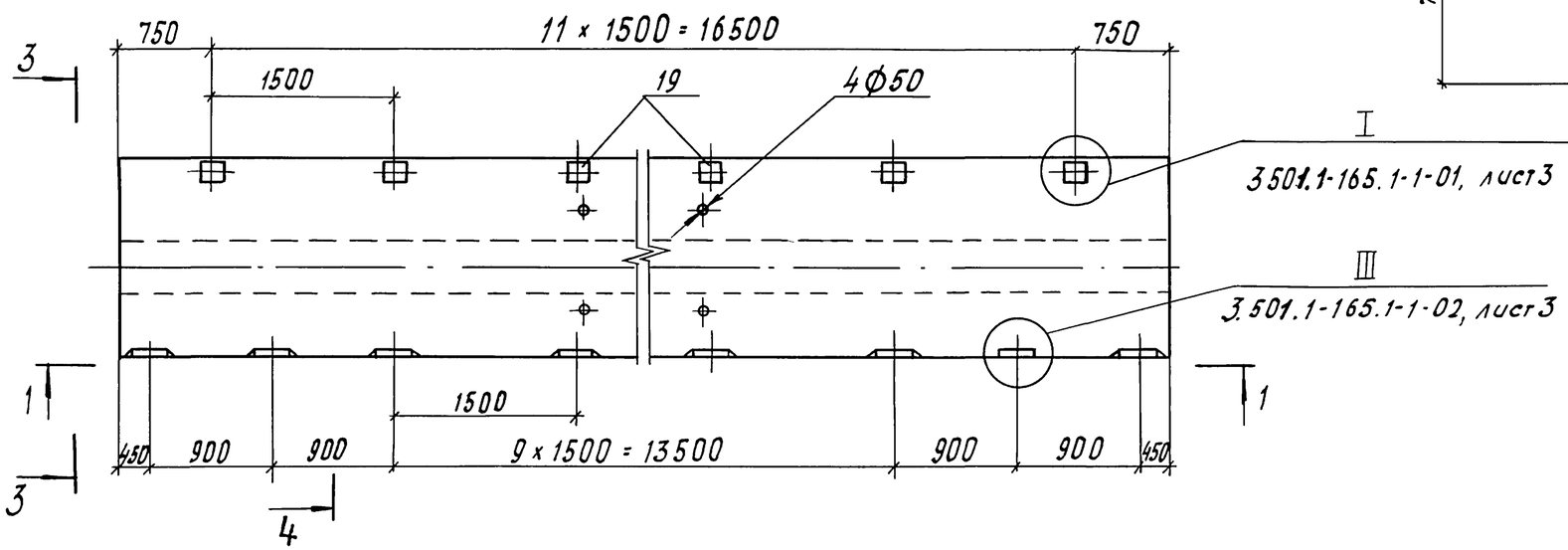

Линия строительного подъема

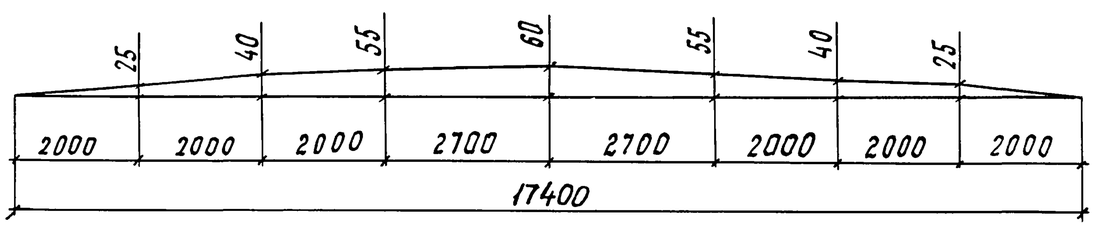

Обозначение	Марка	Масса, т
3.501.1-165.1-1-06	Б18-1-Д	20,1
-01	Б18-2-Д	
-02	Б18-1В-Д	
-03	Б18-2В-Д	

Спецификацию см. листы 4, 5

1. При складировании и перевозке опирание производится в зоне строповочных отверстий с учетом указаний п. 1.4 документа 3.501.1-165.1-1-ТО.
2. Для балки нестандартной длины должны быть учтены рекомендации, приведенные в документе 3.501.1-165.0-1-ПЗ.

Нач. отд.	Драндин	
Н. контр.	Леднева	
Гл. спец.	Дмитриевский	
ГИП	Кашлатова	
Вед. инж.	Долгова	
Инж.	Сергеева	

3.501.1-165.1-1-06

Балка Б18-Д (Б18-1-Д ... Б18-2В-Д)

Стадия	Лист	Листов
Р	1	5

ГИПРОТРАНСМОСТ

Взам. инв. № | Подп. и дата | Инв. № подл.

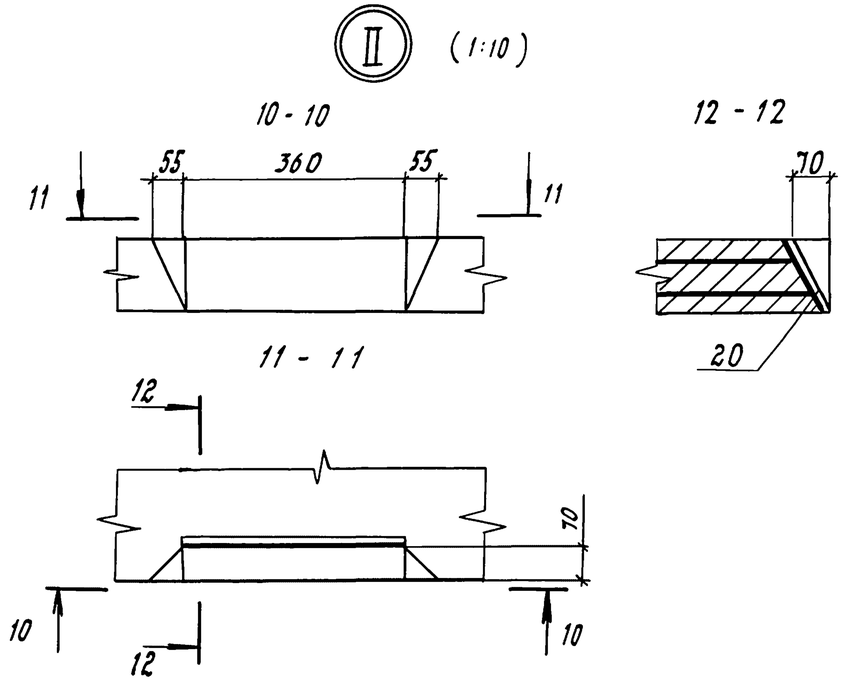

4 - 4

для Б18-1-Д ; Б18-2-Д

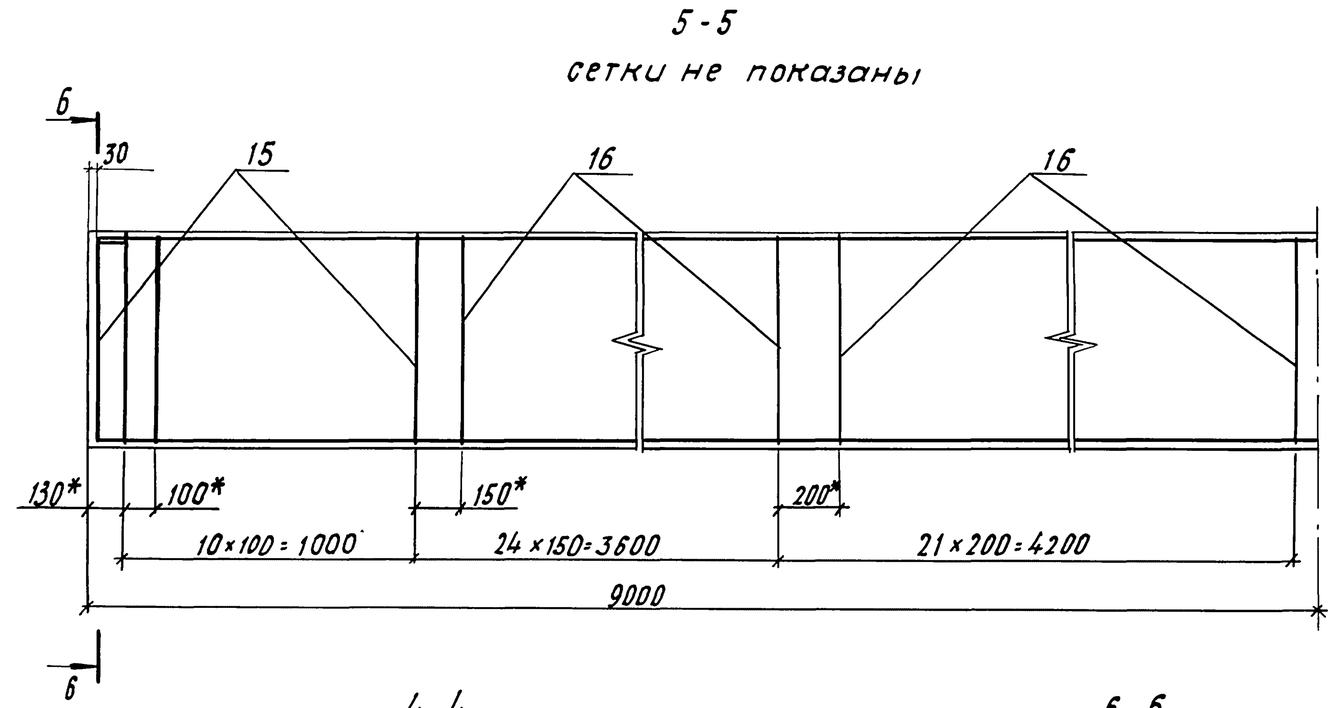

4 - 4

для Б18-1В-Д; Б18-2В-Д

6 - 6

сетки не показаны

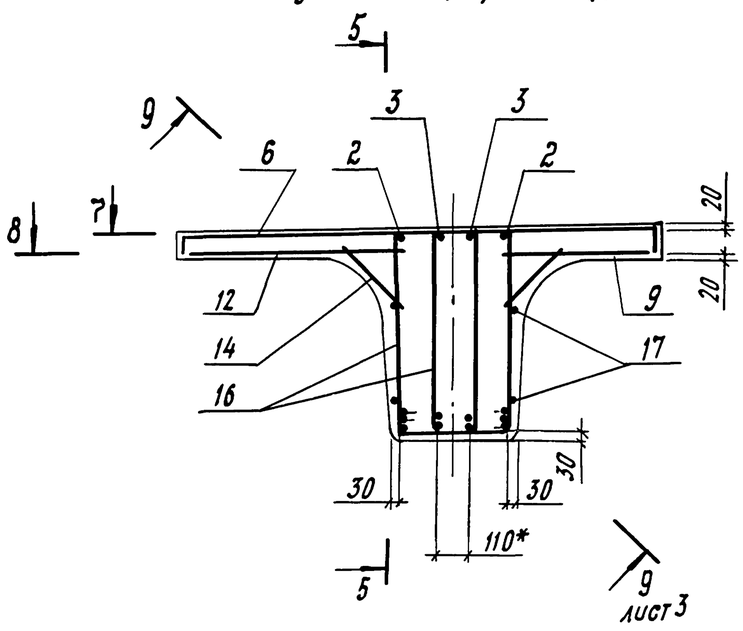

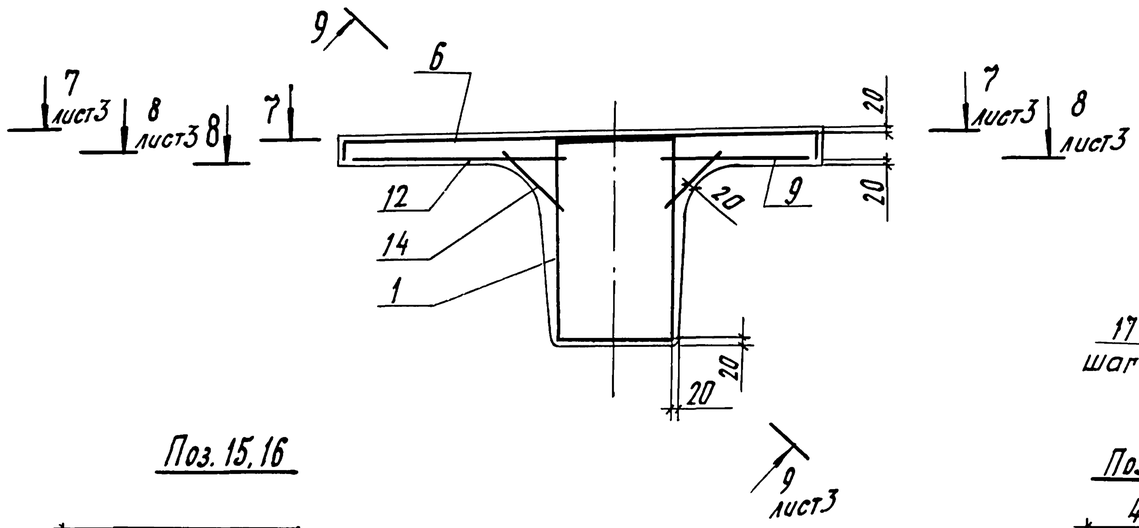

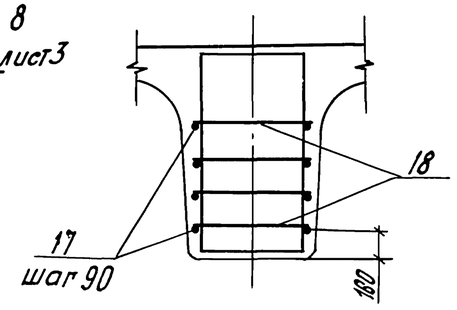

Поз. 15, 16

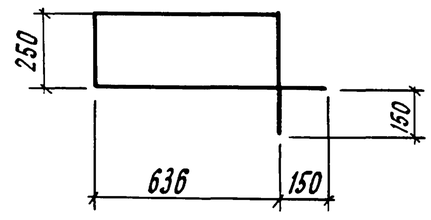

Поз. 18

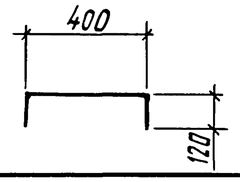

*) Размеры даны в осях арматурных стержней

Взам. инв. №	
Подп. и дата	
Инв. № подл.	

3.501.1-165.1-1-06

Лист 2

25087-02 33

Формат А3

7 - 7

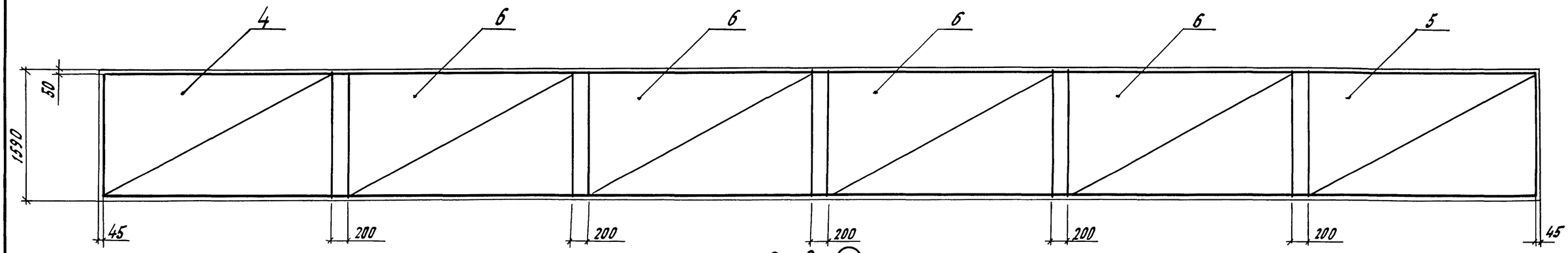

8 - 8

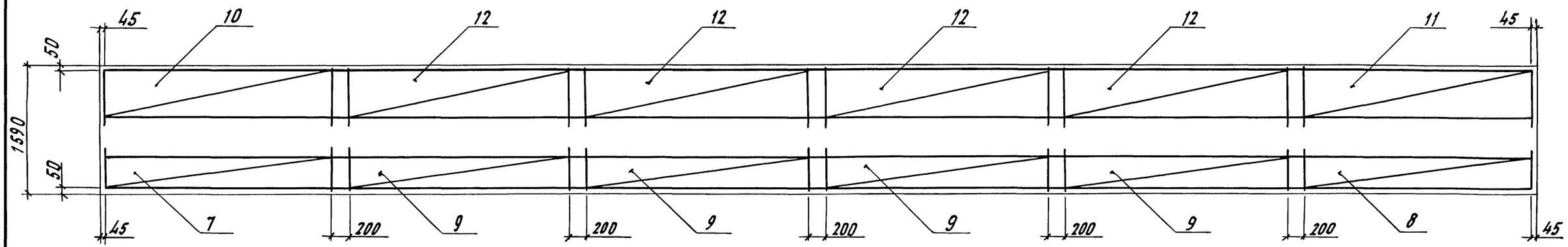

9 - 9

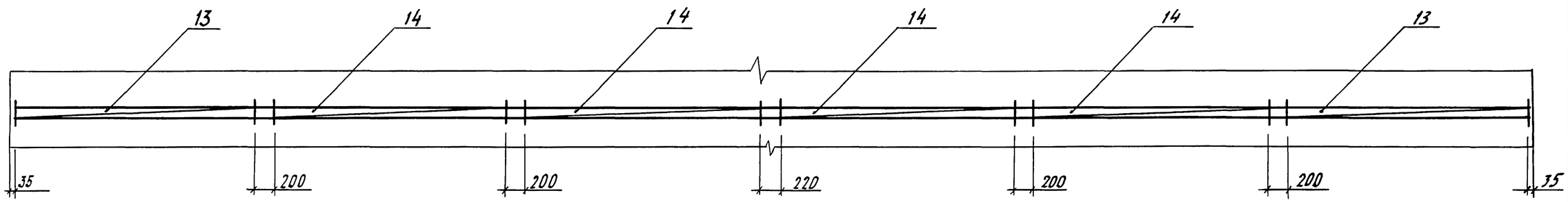

Взам. инв.№

Подп. и дата

Инв. № подл.

3.501.1-165.1-1-06

Лист 3

Формат	Зона	Поз	Обозначение	Наименование	Кол на исполн. —	01	02	03	Примечание
				Сборочные единицы					
А3		1	3.501.1-165.1-1-07 -04	Каркас пространст-					
				венный КП5			1		
			-05	Каркас пространст-					
				венный КП6				1	
А3		2	3.501.1-165.1-1-10 -02	Каркас плоский КР7	2				
			-03	Каркас плоский КР8		2			
А3		3	3.501.1-165.1-1-11 -02	Каркас плоский КР11	2				
			-03	Каркас плоский КР12		2			
А3		4	3.501.1-165.1-1-17	Сетка С15	1		1		
			-02	Сетка С16		1		1	
		5	-01	Сетка С15н	1		1		
			-03	Сетка С16н		1		1	
А3		6	3.501.1-165.1-1-18	Сетка С17	4		4		
			-01	Сетка С18		4		4	
А3		7	3.501.1-165.1-1-19	Сетка С19	1		1		
			-02	Сетка С20		1		1	
		8	-01	Сетка С19н	1		1		
			-03	Сетка С20н		1		1	
		9	-04	Сетка С21	4		4		
			-05	Сетка С22		4		4	
А3		10	3.501.1-165.1-1-20	Сетка С23	1		1		
			-02	Сетка С24		1		1	
			-01	Сетка С23н	1		1		
			-03	Сетка С24н		1		1	
		12	-04	Сетка С25	4		4		
			-05	Сетка С26		4		4	

Инв.№ подл. | Подп. и дата | Взам. инв.№

Формат	Зона	Поз.	Обозначение	Наименование	Кол на исполн. —	01	02	03	Примечание
А3		13	3.501.1-165.1-1-16	Сетка С13	2	2	2	2	
		14	-01	Сетка С14	4	4	4	4	
А3		19	3.501.1-165.1-1-21	Изделие закладное МН1	12		12		
			-01	Изделие закладное МН2		12		12	
А3		20	3.501.1-165.1-1-22	Изделие закладное МН3	14		14		
			-01	Изделие закладное МН4		14		14	
				Детали					
				Хомуты					
Б4		15		Ф10А-I ГОСТ5781-82, ℓ=2070	44	44			1,28 кг
Б4		16		Ф8А-I ГОСТ5781-82, ℓ=2070	180	180			0,82 кг
				Отдельные стержни					
Б4		17		Ф8А-I ГОСТ5781-82, ℓ=17960	8	8			7,09 кг
Б4		18		Ф8А-I ГОСТ5781-82, ℓ=640	8	8			0,25 кг
				Материалы					
				Бетон В27,5; F300; W6	8,1	8,1	8,1	8,1	$м^3$

Спецификация для балки нестандартной длины должна быть откорректирована

Инв. № подл. | Подп. и дата | Взам. инв. №

3.501.1-165.1-1-06

Лист 5

Формат А3

1-1

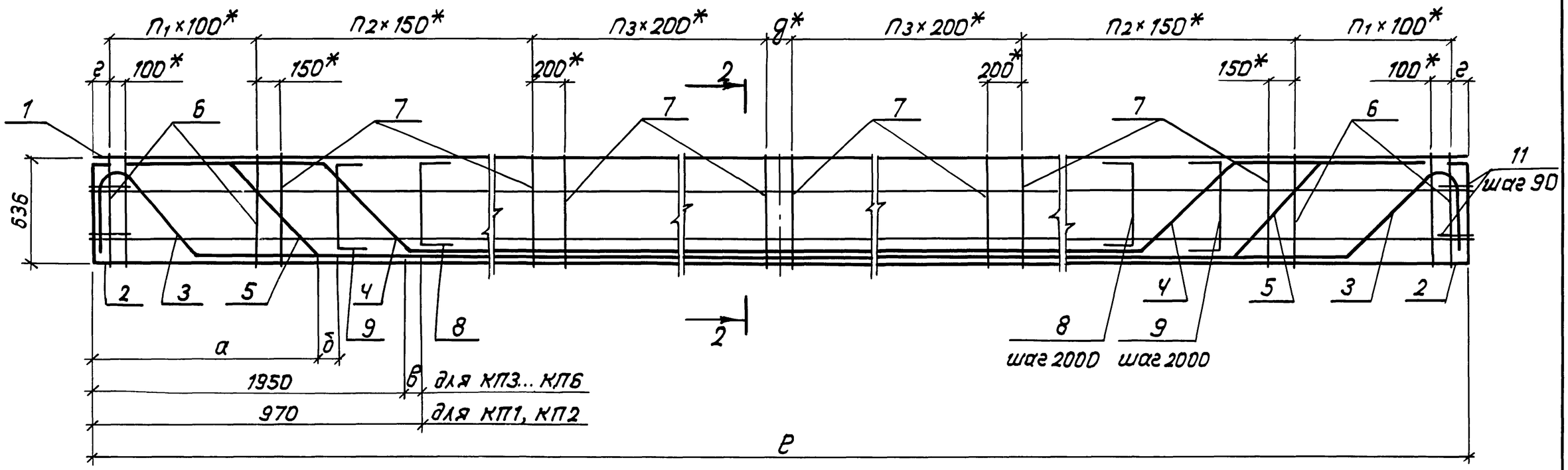

2-2 (1:20)

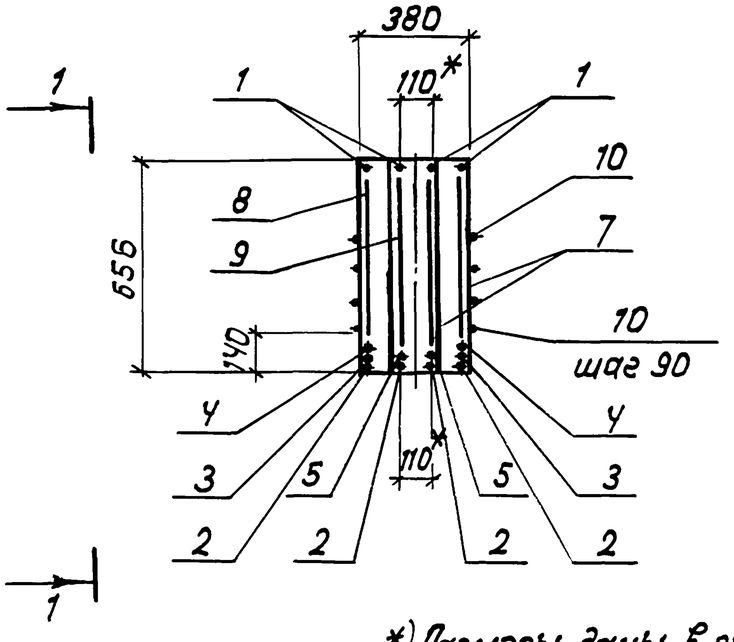

*) Размеры даны в осях арматурных стержней

Обозначение	Марка	e_1, мм	а, мм	б, мм	в, мм	г, мм	д, мм	$п_1$, шт.	$п_2$, шт.	$п_3$, шт.	R_1, мм.	R_2, мм	Масса, кг
3.501.1-165.1-1-07	КП1	11940	1450	520	—	95	150	9	14	14	66	220	534,8
-01	КП2										60	200	489,8
-02	КП3	14940	1450	1020	520	95	150	9	20	17	66	220	793,8
-03	КП4										60	200	714,4
-04	КП5	17940	1550	1420	1020	100	140	10	24	21	84	280	1287,1
-05	КП6										75	250	1106,8

Спецификацию см. листы 3, 4.

Нач. отд.	Драндин		
Н. контр.	Леднева		
Гл. спец.	Дмитриевский		
ГИП	Кашлатова		
Вед. инж.	Долгова		
Инж. II кат.	Мальгина		

3.501.1-165.1-1-07

Каркас пространственный КП (КП1... КП6)

Стадия	Лист	Листов
Р	1	4

Гипротрансмост

Взам. инв. №

Подп. и дата

Инв. № подл.

Ведомость деталей

Поз.	Эскиз
2	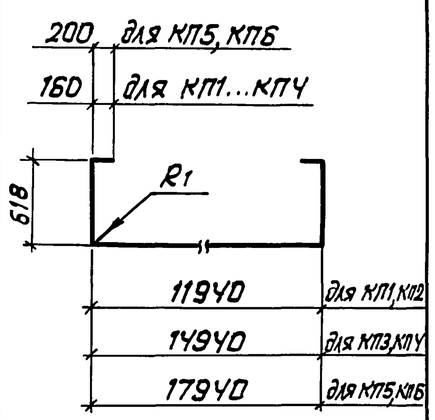
3	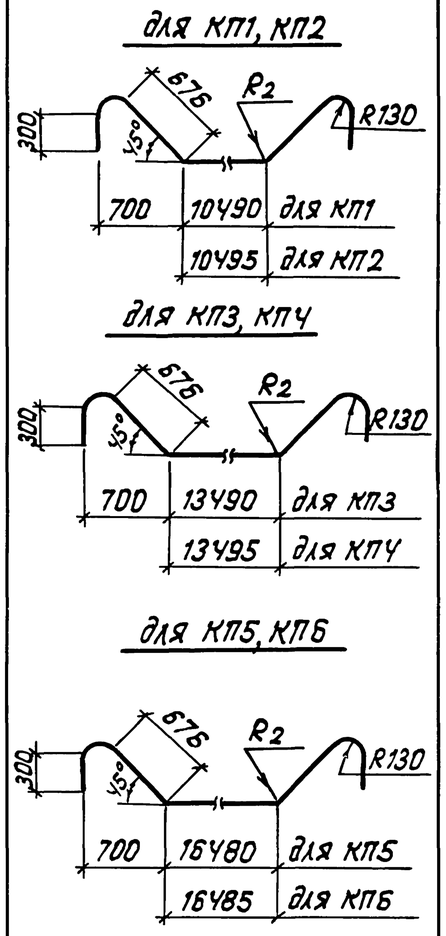

Продолжение

Поз.	Эскиз
4	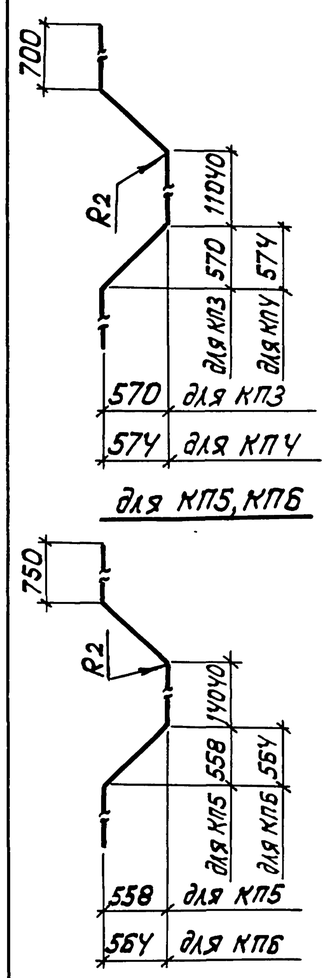
5	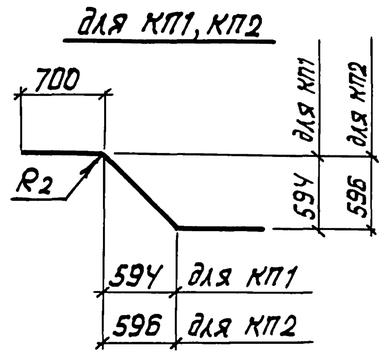

Продолжение

Поз.	Эскиз
5	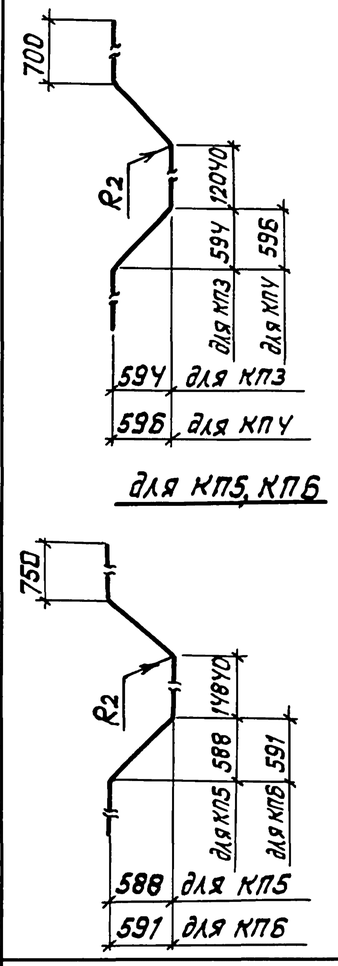
6 7	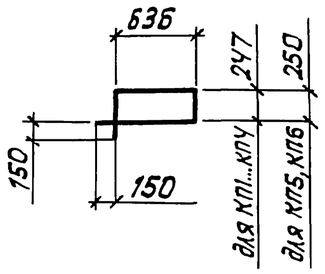

Продолжение

Поз.	Эскиз
8	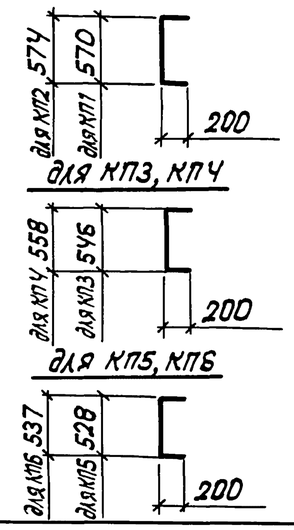
9	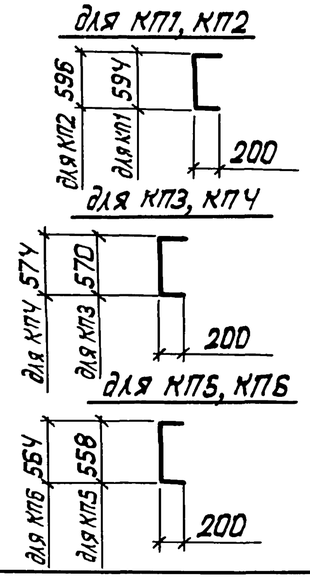
11	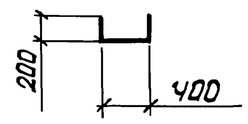

Взам. инв. №

Подп. и дата

Инв. № подл.

3.501.1-165.1-1-07

Лист 2

Формат	Зона	Поз.	Обозначение	Наименование	Кол.	Примечание
			КП1	3.501.1-165.1-1-07*		
БЧ		1		Ф16А-II ГОСТ 5781-82, ℓ=11960	4	18,90кг
БЧ		2		Ф22А-II ГОСТ 5781-82, ℓ=13310	4	39,66кг
БЧ		3		Ф22А-II ГОСТ 5781-82, ℓ=13040	2	38,86кг
БЧ		5		Ф22А-II ГОСТ 5781-82, ℓ=2190	4	6,53кг
БЧ		6		Ф10А-I ГОСТ 5781-82, ℓ=2070	40	1,28кг
БЧ		7		Ф8А-I ГОСТ 5781-82, ℓ=2070	112	0,82кг
БЧ		8		Ф10А-II ГОСТ 5781-82, ℓ=970	12	0,60кг
БЧ		9		Ф10А-II ГОСТ 5781-82, ℓ=995	10	0,62кг
БЧ		10		Ф8А-I ГОСТ 5781-82, ℓ=11960	8	4,72кг
БЧ		11		Ф8А-I ГОСТ 5781-82, ℓ=800	8	0,32кг
			КП2	3.501.1-165.1-1-07-01		
БЧ		1		Ф16А-III ГОСТ 5781-82, ℓ=11960	4	18,90кг
БЧ		2		Ф20А-III ГОСТ 5781-82, ℓ=13330	4	32,87кг
БЧ		3		Ф20А-III ГОСТ 5781-82, ℓ=13040	2	32,16кг
БЧ		5		Ф20А-III ГОСТ 5781-82, ℓ=2190	4	5,40кг
БЧ		6		Ф10А-I ГОСТ 5781-82, ℓ=2070	40	1,28кг
БЧ		7		Ф8А-I ГОСТ 5781-82, ℓ=2070	112	0,82кг
БЧ		8		Ф10А-III ГОСТ 5781-82, ℓ=975	12	0,60кг
БЧ		9		Ф10А-III ГОСТ 5781-82, ℓ=995	10	0,62кг
БЧ		10		Ф8А-I ГОСТ 5781-82, ℓ=11960	8	4,72кг
БЧ		11		Ф8А-I ГОСТ 5781-82, ℓ=800	8	0,32кг

Формат	Зона	Поз.	Обозначение	Наименование	Кол.	Примечание
			КП3	3.501.1-165.1-1-07-02*		
БЧ		1		Ф16А-II ГОСТ 5781-82, ℓ=14960	4	23,64кг
БЧ		2		Ф22А-II ГОСТ 5781-82, ℓ=16310	4	48,60кг
БЧ		3		Ф22А-II ГОСТ 5781-82, ℓ=16040	2	47,80кг
БЧ		4		Ф22А-II ГОСТ 5781-82, ℓ=13950	2	41,57кг
БЧ		5		Ф22А-II ГОСТ 5781-82, ℓ=15020	2	44,76кг
БЧ		6		Ф10А-I ГОСТ 5781-82, ℓ=2070	40	1,28кг
БЧ		7		Ф8А-I ГОСТ 5781-82, ℓ=2070	148	0,82кг
БЧ		8		Ф10А-II ГОСТ 5781-82, ℓ=945	12	0,58кг
БЧ		9		Ф10А-II ГОСТ 5781-82, ℓ=970	12	0,60кг
БЧ		10		Ф8А-I ГОСТ 5781-82, ℓ=14960	8	5,91кг
БЧ		11		Ф8А-I ГОСТ 5781-82, ℓ=800	8	0,32кг
			КП4	3.501.1-165.1-1-07-03		
БЧ		1		Ф16А-III ГОСТ 5781-82, ℓ=14960	4	23,64кг
БЧ		2		Ф20А-III ГОСТ 5781-82, ℓ=16330	4	40,27кг
БЧ		3		Ф20А-III ГОСТ 5781-82, ℓ=16040	2	39,55кг
БЧ		4		Ф20А-III ГОСТ 5781-82, ℓ=13970	2	34,45кг
БЧ		5		Ф20А-III ГОСТ 5781-82, ℓ=15030	2	37,06кг
БЧ		6		Ф10А-I ГОСТ 5781-82, ℓ=2070	40	1,28кг
БЧ		7		Ф8А-I ГОСТ 5781-82, ℓ=2070	148	0,82кг
БЧ		8		Ф10А-III ГОСТ 5781-82, ℓ=960	12	0,59кг
БЧ		9		Ф10А-III ГОСТ 5781-82, ℓ=975	12	0,60кг
БЧ		10		Ф8А-I ГОСТ 5781-82, ℓ=14960	8	5,91кг
БЧ		11		Ф8А-I ГОСТ 5781-82, ℓ=800	8	0,32кг

Взам. инв. № | Подп. и дата | Инв. № подл.

Формат	Зона	Поз	Обозначение	Наименование	Кол.	Примечание
			КП5	3.501.1-165.1-1-07-04*		
БЧ		1		Ф16А-II ГОСТ5781-82, ℓ=17960	4	28,38кг
БЧ		2		Ф28А-II ГОСТ5781-82, ℓ=19340	4	93,41кг
БЧ		3		Ф28А-II ГОСТ5781-82, ℓ=19020	2	91,87кг
БЧ		4		Ф28А-II ГОСТ5781-82, ℓ=16990	2	82,06кг
БЧ		5		Ф28А-II ГОСТ5781-82, ℓ=17870	2	86,31кг
БЧ		6		Ф10А-I ГОСТ5781-82, ℓ=2070	44	1,28кг
БЧ		7		Ф8А-I ГОСТ5781-82, ℓ=2070	180	0,82кг
БЧ		8		Ф10А-II ГОСТ5781-82, ℓ=980	14	0,57кг
БЧ		9		Ф10А-II ГОСТ5781-82, ℓ=960	14	0,59кг
БЧ		10		Ф8А-I ГОСТ5781-82, ℓ=17960	8	7,09кг
БЧ		11		Ф8А-I ГОСТ5781-82, ℓ=800	8	0,32кг
			КП6	3.501.1-165.1-1-07-05		
БЧ		1		Ф16А-III ГОСТ5781-82, ℓ=17960	4	28,38кг
БЧ		2		Ф25А-III ГОСТ5781-82, ℓ=19370	4	74,57кг
БЧ		3		Ф25А-III ГОСТ5781-82, ℓ=19030	2	73,27кг
БЧ		4		Ф25А-III ГОСТ5781-82, ℓ=17010	2	65,49кг
БЧ		5		Ф25А-III ГОСТ5781-82, ℓ=17890	2	68,88кг
БЧ		6		Ф10А-I ГОСТ5781-82, ℓ=2070	44	1,28кг
БЧ		7		Ф8А-I ГОСТ5781-82, ℓ=2070	180	0,82кг

Формат	Зона	Поз.	Обозначение	Наименование	Кол.	Примечание
БЧ		8		Ф10А-III ГОСТ5781-82, ℓ=935	14	0,58кг
БЧ		9		Ф10А-III ГОСТ5781-82, ℓ=965	14	0,60кг
БЧ		10		Ф8А-I ГОСТ5781-82, ℓ=17960	8	7,09кг
БЧ		11		Ф8А-I ГОСТ5781-82, ℓ=800	8	0,32кг

1.*) Каркасы из арматуры класса A_c-II идентичны каркасам из арматуры класса А-II.

2. Вязальная проволока в спецификацию не включена.

Инв. № подл. | Подп. и дата | Взам. инв. №

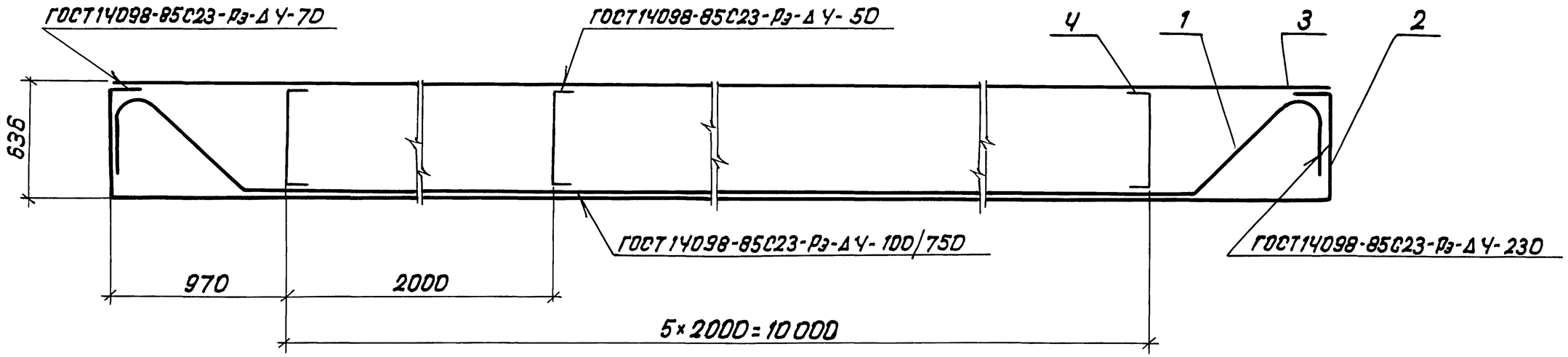

Поз. 1

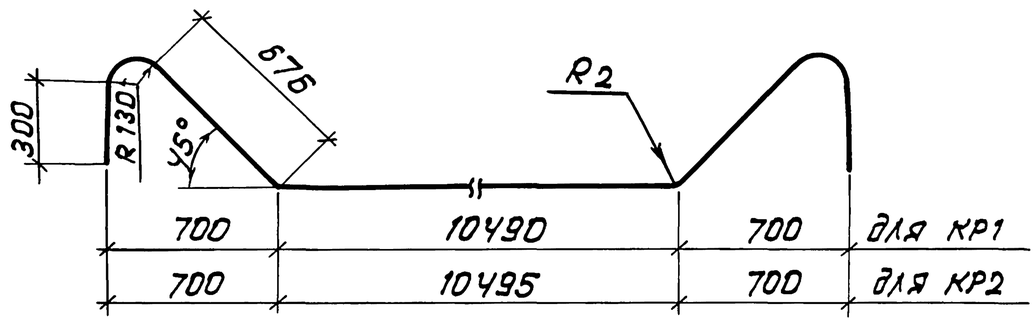

Поз. 2

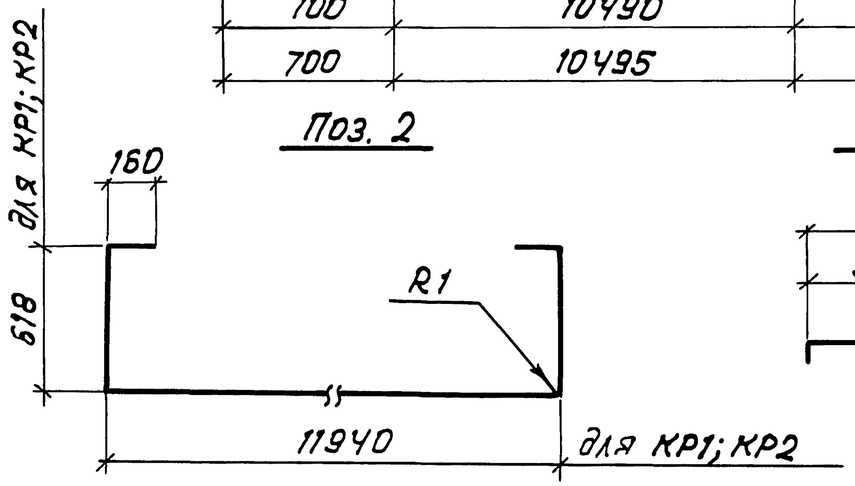

Поз. 4

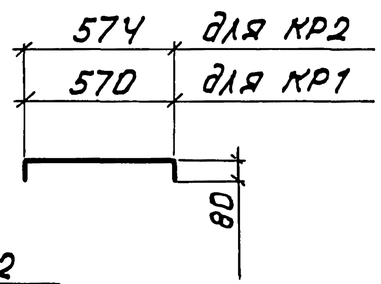

Формат	Зона	Поз.	Обозначение	Наименование	Кол.	Примечание
				3.501.1-165.1-1-08*		
БЧ		1		Ф22А-II ГОСТ5781-82, ℓ=13040	1	38,86 кг
БЧ		2		Ф22А-II ГОСТ5781-82, ℓ=13310	1	39,66 кг
БЧ		3		Ф16А-II ГОСТ5781-82, ℓ=11960	1	18,90 кг
БЧ		4		Ф10А-II ГОСТ5781-82, ℓ=720	6	0,45 кг
				3.501.1-165.1-1-08-01		
БЧ		1		Ф20А-III ГОСТ5781-82, ℓ=13040	1	32,16 кг
БЧ		2		Ф20А-III ГОСТ5781-82, ℓ=13330	1	32,87 кг
БЧ		3		Ф16А-III ГОСТ5781-82, ℓ=11960	1	18,90 кг
БЧ		4		Ф10А-III ГОСТ5781-82, ℓ=725	6	0,45 кг

*) Каркасы из арматуры класса Ас-II идентичны каркасам из арматуры класса А-II.

Обозначение	Марка	R1, мм	R2, мм	Масса, кг
3.501.1-165.1-1-08	КР1	66	220	100,1
-01	КР2	60	200	86,6

Нач. отд.	Драндин	
Н. контр.	Леднева	
Гл. спец.	Дмитриевский	
ГИП	Кашлатова	
Вед. инж.	Долгова	
Инж. II кат.	Мальгина	

3.501.1-165.1-1-08

Каркас плоский КР (КР1, КР2)

Стадия	Лист	Листов
Р		1

Гипротрансмост

Инв. № подл. | Подп. и дата | Взам. инв. №

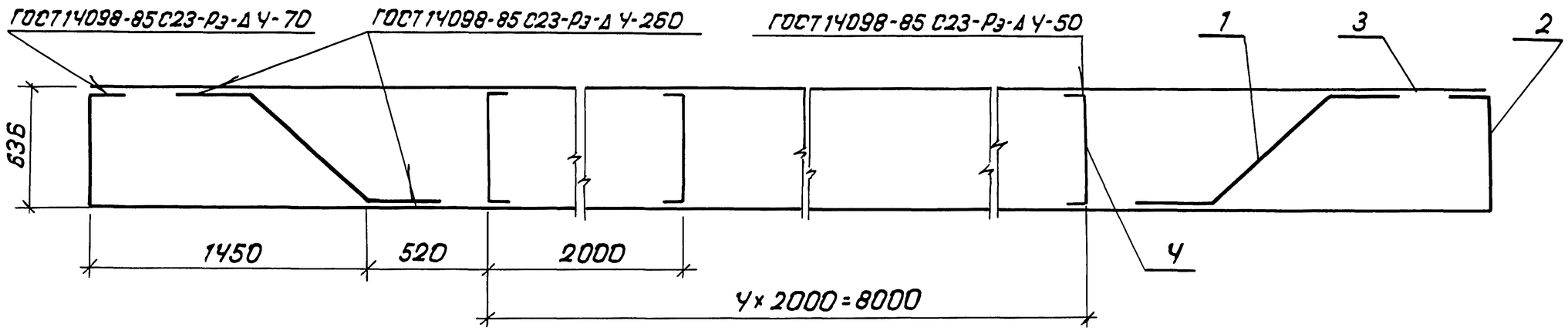

Поз. 1

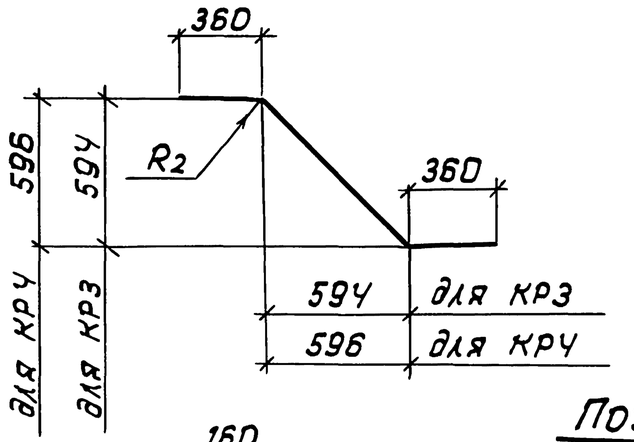

Поз. 4

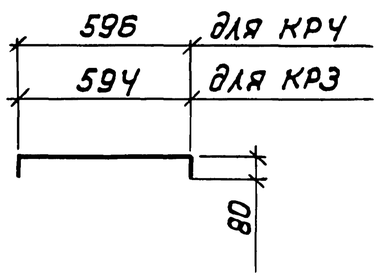

Поз. 2

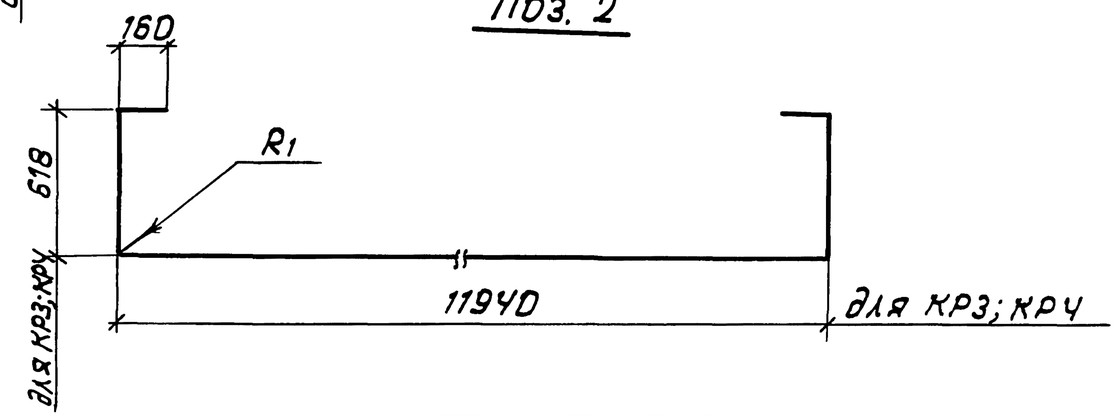

Обозначение	Марка	R_1, мм	R_2, мм	Масса, кг
3.501.1-165.1-1-09	КРЗ	66	220	69,9
-01	КРЧ	60	200	61,5

Формат	Зона	Поз.	Обозначение	Наименование	Кол.	Примечание
				3.501.1-165.1-1-09*		
БЧ		1		Ф22А-II ГОСТ 5781-82, ℓ=1510	2	4,50 кг
БЧ		2		Ф22А-II ГОСТ 5781-82, ℓ=13310	1	39,66 кг
БЧ		3		Ф16А-II ГОСТ 5781-82, ℓ=11960	1	18,90 кг
БЧ		4		Ф10А-II ГОСТ 5781-82, ℓ=745	5	0,46 кг
				3.501.1-165.1-1-09-01		
БЧ		1		Ф20А-III ГОСТ 5781-82, ℓ=1510	2	3,72 кг
БЧ		2		Ф20А-III ГОСТ 5781-82, ℓ=13330	1	32,87 кг
БЧ		3		Ф16А-III ГОСТ 5781-82, ℓ=11960	1	18,90 кг
БЧ		4		Ф10А-III ГОСТ 5781-82, ℓ=745	5	0,46 кг

*) Каркасы из арматуры класса Ас-II индентичны каркасам из арматуры класса А-II.

Нач. отд.	Драндик	
Н. контр.	Леднева	
Гл. спец.	Дмитриевский	
ГИП	Кашлатова	
Вед. инж.	Долгова	
Инж. II кат.	Мальгина	

3.501.1-165.1-1-09

Каркас плоский КР (КРЗ, КРЧ)

Стадия	Лист	Листов
Р		1

Гипротрансмост

Взам. инв. № | Подп. и дата | Инв. № подл.

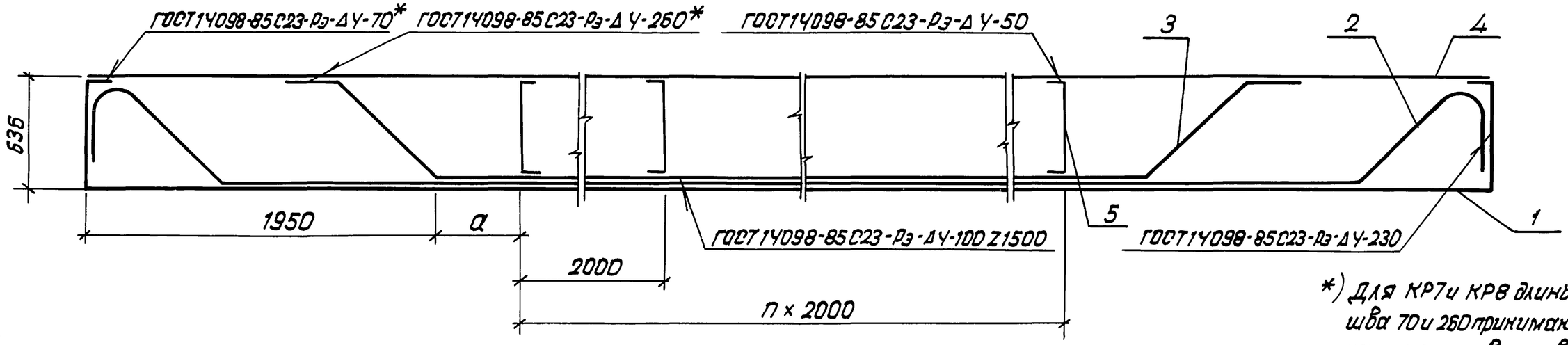

*) Для КР7 и КР8 длины шва 70 и 260 принимаются 90 и 340 соответственно.

Поз. 1

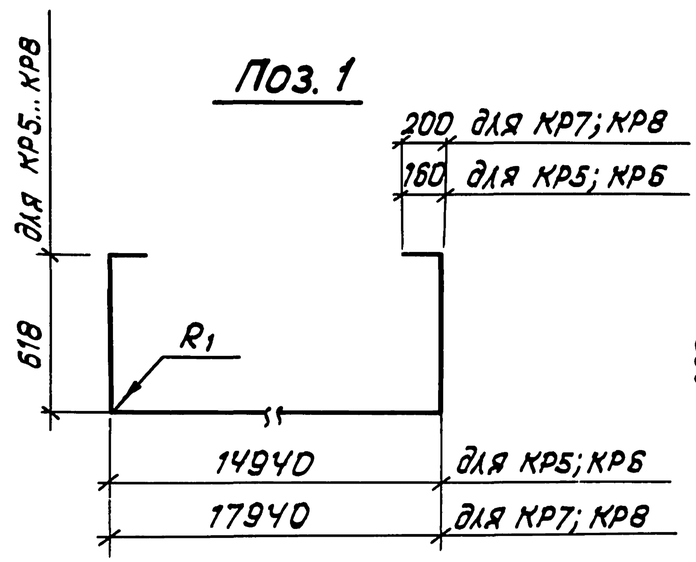

Поз. 2

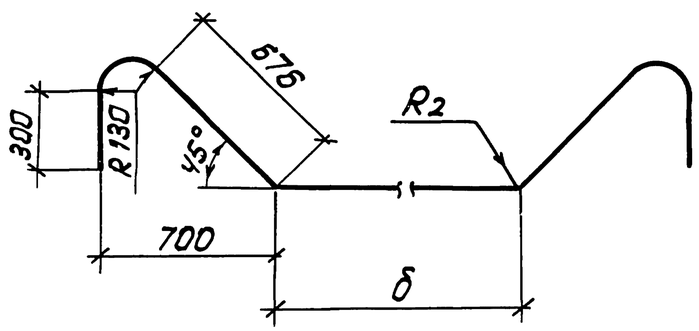

Поз. 3

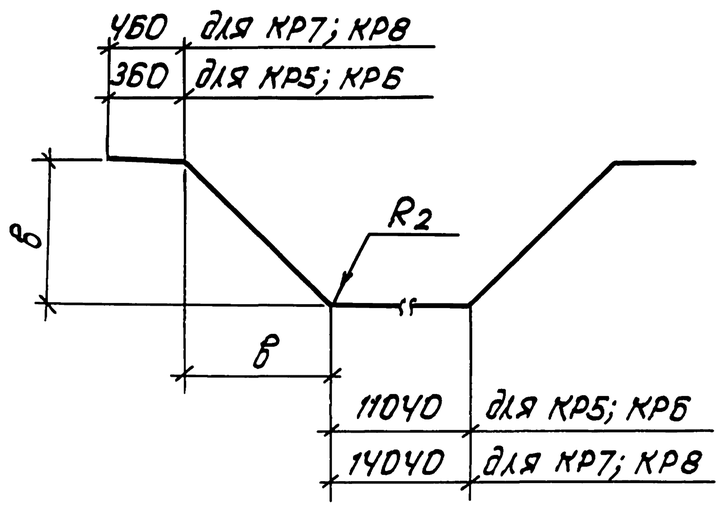

Поз. 5

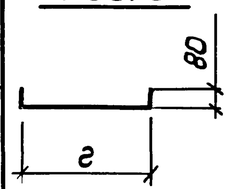

Обозначение	Марка	а, мм	n, шт.	б, мм	в, мм	г, мм	R1, мм	R2, мм	Масса, кг.
3.501.1-165.1-1-10	КР5	520	5	13490	570	546	66	220	162,2
-01	КР6			13495	574	552	60	200	138,8
-02	КР7	1020	6	16480	558	528	84	280	295,5
-03	КР8			16485	564	537	75	250	242,5

Спецификацию см. лист 2

Нач. отд.	Драндин	
Н. контр.	Леднева	
Гл. спец.	Дмитриевский	
ГИП	Кашлатова	
Вед. инж.	Долгова	
Инж. I к.	Мальгина	

3.501.1-165.1-1-10

Каркас плоский КР (КР5... КР8)

Стадия	Лист	Листов
Р	1	2

Гипротрансмост

Взам. инв. №

Подп. и дата

Инв. № подл.

Формат	Зона	Поз.	Обозначение	Наименование	Кол.	Примечание
				3.501.1-165.1-1-10 *		
БЧ		1		Ф22 А-II ГОСТ 5781-82, ℓ=16310	1	48,60 кг
БЧ		2		Ф22 А-II ГОСТ 5781-82, ℓ=16040	1	47,80 кг
БЧ		3		Ф22 А-II ГОСТ 5781-82, ℓ=13270	1	39,54 кг
БЧ		4		Ф16 А-II ГОСТ 5781-82, ℓ=14960	1	23,64 кг
БЧ		5		Ф10 А-I ГОСТ 5781-82, ℓ=700	6	0,43 кг
				3.501.1-165.1-1-10-01		
БЧ		1		Ф20 А-III ГОСТ 5781-82, ℓ=16330	1	40,27 кг
БЧ		2		Ф20 А-III ГОСТ 5781-82; ℓ=16040	1	39,55 кг
БЧ		3		Ф20 А-III ГОСТ 5781-82, ℓ=13290	1	32,77 кг
БЧ		4		Ф16 А-III ГОСТ 5781-82; ℓ=14960	1	23,64 кг
БЧ		5		Ф10 А-III ГОСТ 5781-82, ℓ=700	6	0,43 кг
				3.501.1-165.1-1-10-02*		
БЧ		1		Ф28 А-II ГОСТ 5781-82, ℓ=19340	1	93,41 кг
БЧ		2		Ф28 А-II ГОСТ 5781-82, ℓ=19020	1	91,87 кг
БЧ		3		Ф28 А-II ГОСТ 5781-82; ℓ=16410	1	79,26 кг
БЧ		4		Ф16 А-II ГОСТ 5781-82; ℓ=17960	1	28,38 кг
БЧ		5		Ф10 А-I ГОСТ 5781-82, ℓ=680	7	0,42 кг

Формат	Зона	Поз.	Обозначение	Наименование	Кол.	Примечание
				3.501.1-165.1-1-10-03		
БЧ		1		Ф25 А-III ГОСТ 5781-82, ℓ=19370	1	74,57 кг
БЧ		2		Ф25 А-III ГОСТ 5781-82, ℓ=19030	1	73,27 кг
БЧ		3		Ф25 А-III ГОСТ 5781-82, ℓ=16430	1	63,26 кг
БЧ		4		Ф16 А-III ГОСТ 5781-82, ℓ=17960	1	28,38 кг
БЧ		5		Ф10 А-III ГОСТ 5781-82, ℓ=690	7	0,43 кг

*) Каркасы из арматуры класса Ас-II идентичны каркасам из арматуры класса А-II.

Инв. № подл. | Подп. и дата | Взам. инв. №

3.501.1-165.1-1-10

Лист 2

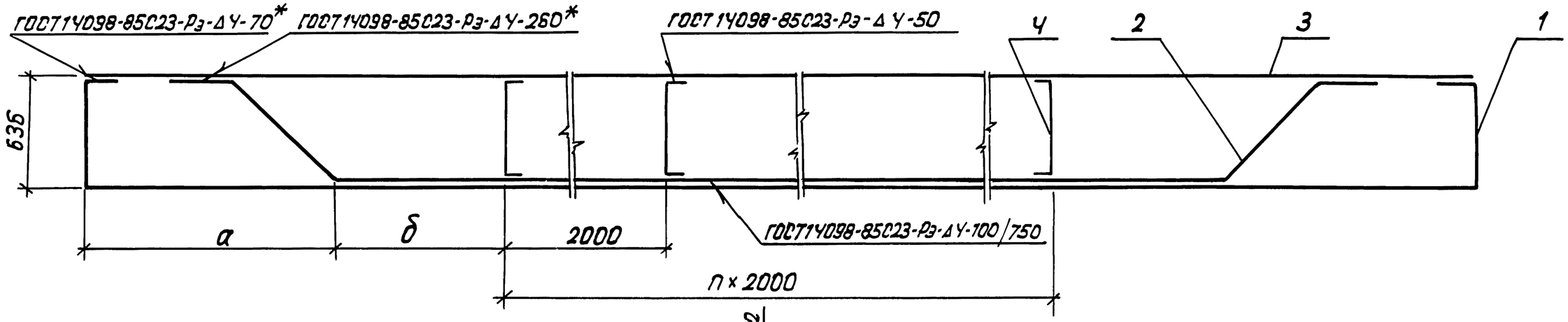

Поз. 1

*) Для КР11 и КР12 длины шва 70 и 260 принимаются 90 и 340 соответственно

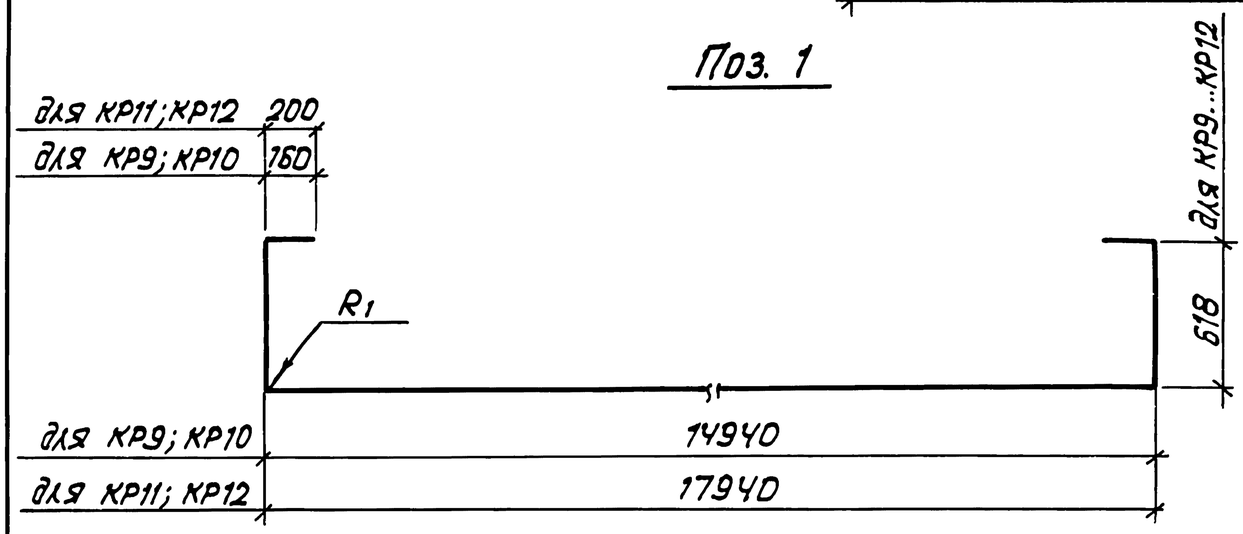

Поз. 2

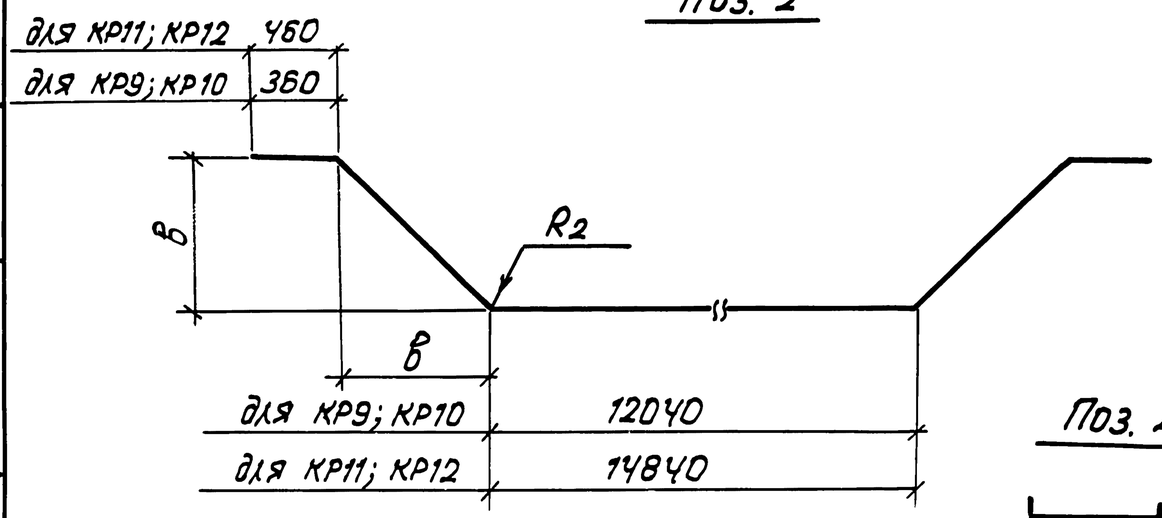

Поз. 4

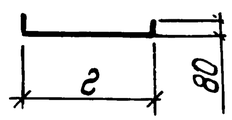

Обозначение	Марка	а, мм	б, мм	п, шт	в, мм	г, мм	R1, мм	R2, мм	Масса, кг
3.501.1-165.1-1-11	КР9	1450	1020	5	594	570	66	220	117,7
-01	КР10				596	574	60	200	102,0
-02	КР11	1550	1420	6	588	558	84	280	208,4
-03	КР12				591	564	75	250	172,7

Спецификацию см. лист 2

Нач. отд.	Драндин	
Н. контр.	Леднева	
Гл. спец.	Дмитриевский	
ГИП	Кашлатова	
Вед. инж.	Долгова	
Инж. II кат.	Мальгина	

3.501.1-165.1-1-11

Каркас плоский КР (КР9... КР12)

Стадия	Лист	Листов
Р	1	2

Гипротрансмост

Взам. инв. №

Подп. и дата

Инв. № подл.

Формат	Зона	Поз.	Обозначение	Наименование	Кол.	Примечание
				3.501.1-165.1-1-11*		
БЧ		1		Ф22 А-II ГОСТ 5781-82, ℓ=16310	1	48,60 кг
БЧ		2		Ф22 А-II ГОСТ 5781-82, ℓ=14340	1	42,73 кг
БЧ		3		Ф16 А-II ГОСТ 5781-82, ℓ=14960	1	23,64 кг
БЧ		4		Ф10 А-II ГОСТ 5781-82, ℓ=720	6	0,45 кг
				3.501.1-165.1-1-11-01		
БЧ		1		Ф20 А-III ГОСТ 5781-82, ℓ=16330	1	40,27 кг
БЧ		2		Ф20 А-III ГОСТ 5781-82, ℓ=14350	1	35,39 кг
БЧ		3		Ф16 А-III ГОСТ 5781-82, ℓ=14960	1	23,64 кг
БЧ		4		Ф10 А-III ГОСТ 5781-82, ℓ=725	6	0,45 кг
				3.501.1-165.1-1-11-02*		
БЧ		1		Ф28 А-II ГОСТ 5781-82, ℓ=19340	1	93,41 кг
БЧ		2		Ф28 А-II ГОСТ 5781-82, ℓ=17290	1	83,51 кг
БЧ		3		Ф16 А-II ГОСТ 5781-82, ℓ=17960	1	28,38 кг
БЧ		4		Ф10 А-II ГОСТ 5781-82, ℓ=710	7	0,44 кг

Формат	Зона	Поз.	Обозначение	Наименование	Кол.	Примечание
				3.501.1-165.1-1-11-03		
БЧ		1		Ф25 А-III ГОСТ 5781-82, ℓ=19370	1	74,57 кг
БЧ		2		Ф25 А-III ГОСТ 5781-82, ℓ=17310	1	66,64 кг
БЧ		3		Ф16 А-III ГОСТ 5781-82, ℓ=17960	1	28,38 кг
БЧ		4		Ф10 А-III ГОСТ 5781-82, ℓ=715	7	0,44 кг

*) Каркасы из арматуры класса Ас-II идентичны каркасам из арматуры класса А-II.

Взам. инв. №

Подп. и дата

Инв. № подл.

3.501.1-165.1-1-12 ; - 02-изображено
3.501.1-165.1-1-12-01; - 03-зеркальное отражение

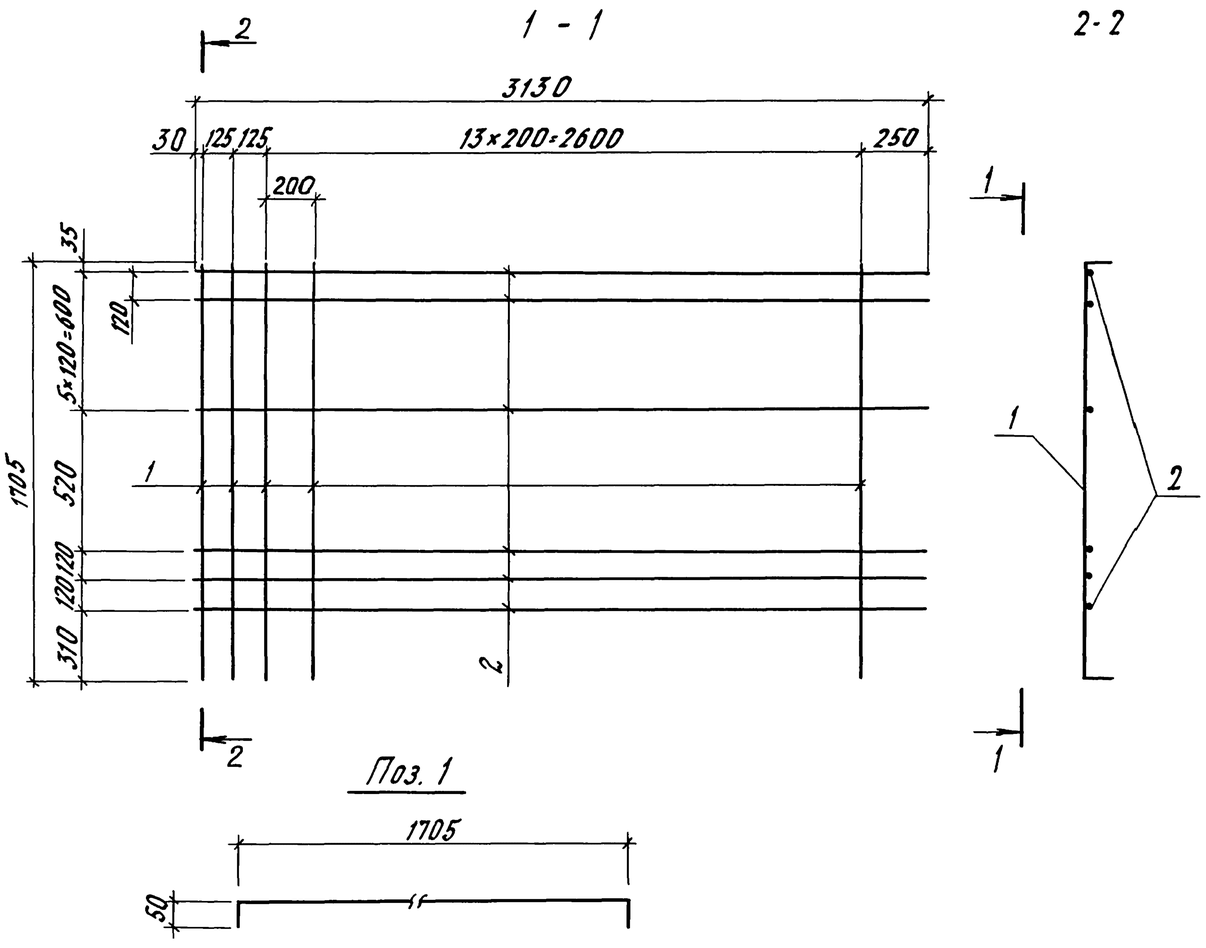

Обозначение	Марка	Масса, кг
3.501.1-165.1-1-12	С1	28,9
-01	С1н	
-02	С2	
-03	С2н	

Формат	Зона	Поз.	Обозначение	Наименование	Кол.	Примечание
				3.501.1-165.1-1-12 *		
Б4		1		ф10А-II ГОСТ 5781-82, ℓ=1805	16	1,11кг
Б4		2		ф8А-I ГОСТ 5781-82, ℓ=3130	9	1,24кг
				3.501.1-165.1-1-12-02		
Б4		1		ф10А-III ГОСТ 5781-82, ℓ=1805	16	1,11кг
Б4		2		ф8А-I ГОСТ 5781-82, ℓ=3130	9	1,24кг
			3.501.1-165.1-1-12-01	(то же как для 3.501.1-165.1-1-12)		
			3.501.1-165.1-1-12-03	(то же как для 02)		

1.*) Сетки из арматуры класса A_c-II идентичны сеткам из арматуры класса А-II.

2. В сварных сетках тип соединения арматурных стержней - К1 по ГОСТ 14098-85, в вязаных - посредством вязальной проволоки.

Нач. отд	Драндин	
Н. контр	Леднева	
Гл. спец	Дмитриевский	
ГИП	Кашлатова	
Вед. инж	Долгова	
Инж. II кат	Мальгина	

3.501.1-165.1-1-12

Сетка С
(С1... С2н)

Стадия	Лист	Листов
Р		1

ГИПРОТРАНСМОСТ

Взам. инв. № | Подп. и дата | Инв. № подл.

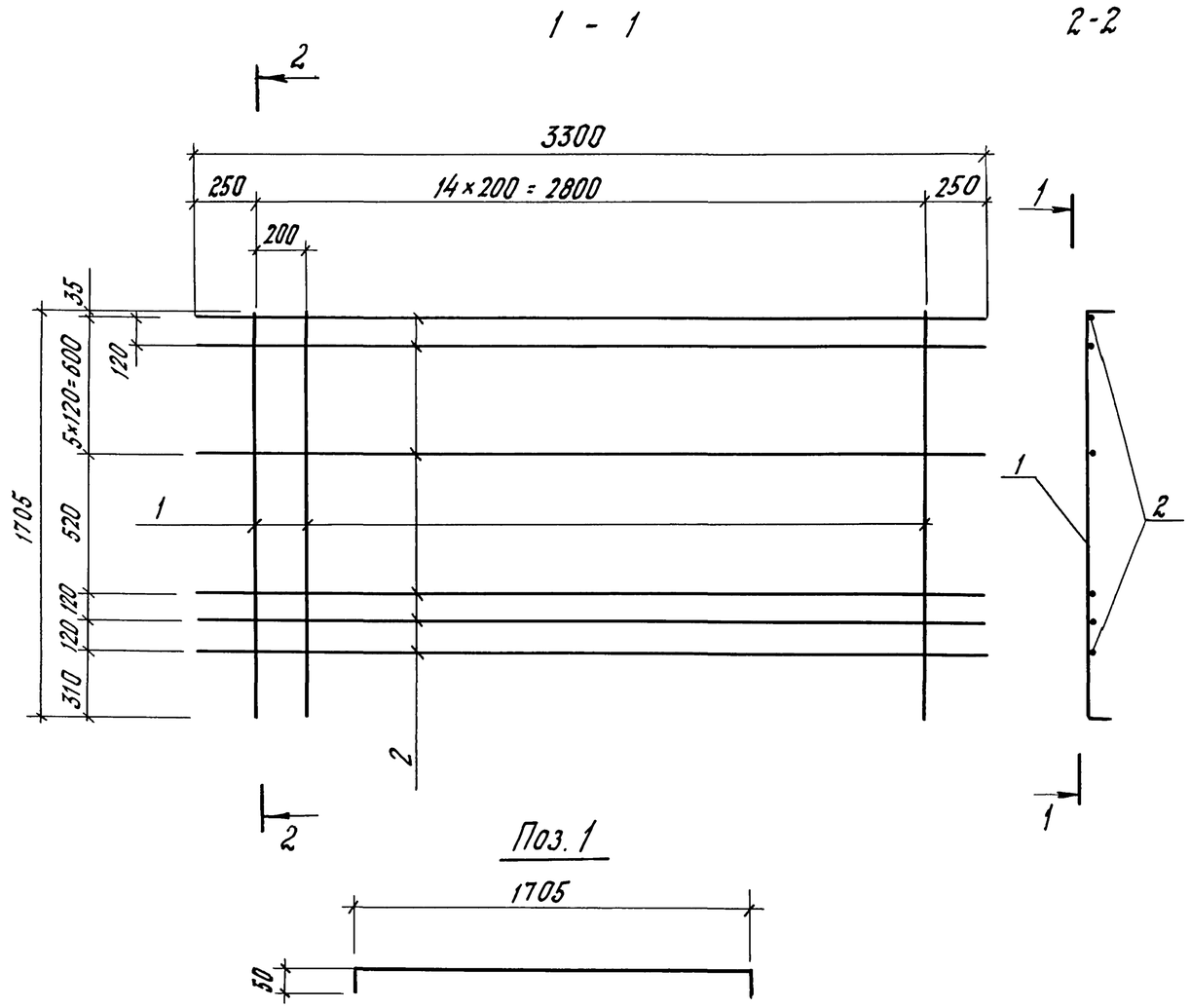

Формат	Зона	Поз.	Обозначение	Наименование	Кол.	Примечание
				3.501.1-165 1-1-13*		
БЧ		1		ф10А-II ГОСТ 5781-82, ℓ=1805	15	1.11кг
БЧ		2		ф8А-I ГОСТ 5781-82, ℓ=3300	9	1.30кг
				3.501.1-165.1-1-13-01		
БЧ		1		ф10А-III ГОСТ 5781-82, ℓ=1805	15	1.11кг
БЧ		2		ф8А-I ГОСТ 5781-82, ℓ=3300	9	1.30кг

1. *Сетки из арматуры класса Ас-II идентичны сеткам из арматуры А-II.
2. В сварных сетках тип соединения арматурных стержней -К1 по ГОСТ 14098-85, в вязаных- посредством вязальной проволоки.

Обозначение	Марка	Масса, кг
3.501.1-165.1-1-13	С3	28.4
-01	С4	

Нач. отд.	Арандин	
Н. контр.	Леднева	
Гл спец	Дмитриевский	
ГИП	Кашлатова	
Вед. инж.	Долгова	
Инж II кат.	Мальгина	

3.501.1-165.1-1-13

Сетка С (С3, С4)

Стадия	Лист	Листов
Р		1

ГИПРОТРАНСМОСТ

Взам инв. №
Подп. и дата
Инв. № подл.

3.501.1-165.1-1-14 ; - 02 - изображено

3.501.1-165. 1-1-14-01; - 03 - зеркальное изображение

Рис. 1

1 - 1

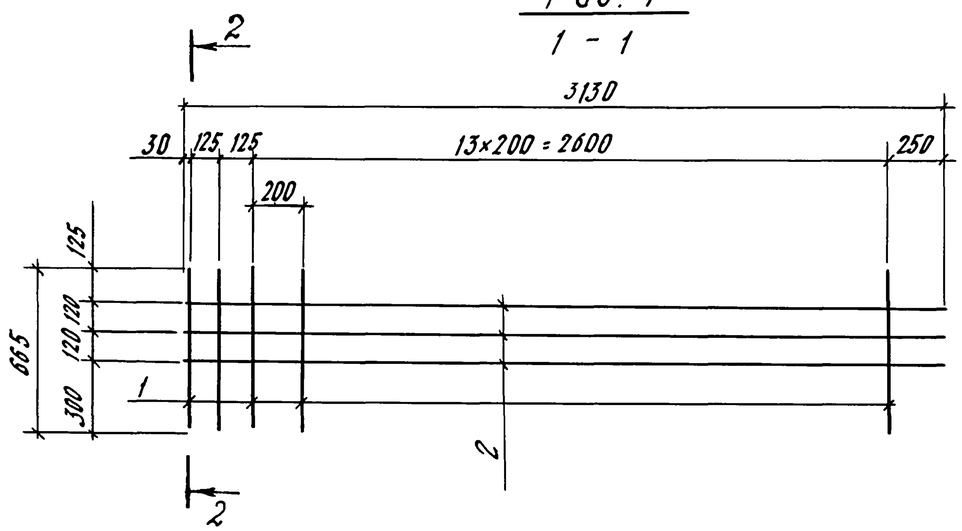

2-2

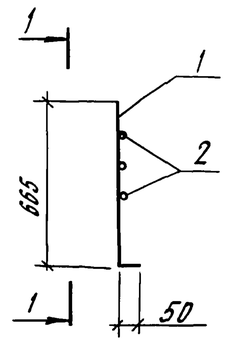

Рис. 2

Остальное - см. рис.1

1 - 1

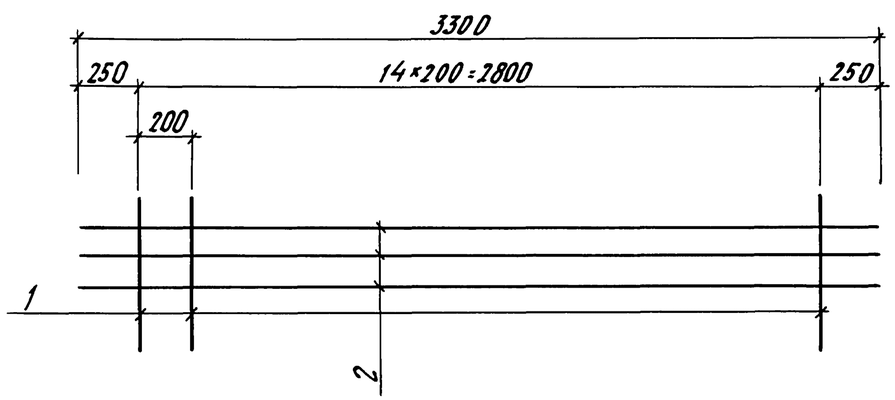

Обозначение	Марка	Рис.	Масса, кг
3.501.1-165 1-1-14	С5	1	10,8
-01	С5н		
-02	С6		
-03	С6н		
-04	С7	2	10,5
-05	С8		

Формат	Зона	Поз.	Обозначение	Наименование	Кол	Примечание
				3 501.1-165 1-1-14 *		
Б4		1		ф10А-II ГОСТ 5781-82, ℓ=715	16	0,44кг
Б4		2		ф8А-I ГОСТ 5781-82. ℓ=3130	3	1,24кг
				3 501.1-165.1-1-14-02		
Б4		1		ф10А-III ГОСТ 5781-82. ℓ=715	16	0,44кг
Б4		2		ф8А-I ГОСТ 5781-82, ℓ=3130	3	1,24кг
				3.501.1-165.1-1-14-04 *		
Б4		1		ф10А-II ГОСТ 5781-82, ℓ=715	15	0,44кг
Б4		2		ф8А-I ГОСТ 5781-82, ℓ=3300	3	1,30кг
				3.501.1-165.1-1-14-05		
Б4		1		ф10А-III ГОСТ 5781-82, ℓ=715	15	0,44кг
Б4		2		ф8А-I ГОСТ 5781-82. ℓ=3300	3	1,30 кг
			3.501.1-165.1-1-14-01 (то же, как для 3.501.1-165.1-1-14)			
			3 501.1-165.1-1-14-03 (тоже как для 02)			

1. *) Сетки из арматуры класса Ас-II идентичны сеткам из арматуры класса А-II.

2. В сварных сетках тип соединения арматурных стержней - К1 по ГОСТ 14098-85, в вязаных - посредством вязальной проволоки.

Нач. отд.	Арандин	
Н. контр.	Леднева	
Гл. спец.	Дмитриевский	
ГИП	Кашлатова	
Вед. инж.	Долгова	
Инж. II кат.	Мальгина	

3.501.1-165.1-1-14

Сетка С (С5... С8)

Стадия	Лист	Листов
Р		1

ГИПРОТРАНСМОСТ

Взам. инв. № | Подп. и дата | Инв. № подл.

Формат А3

3.501.1-165.1-1-15 ; - 02 - изображено

3.501.1-165 1-1-15 -01; - 03 - зеркальное отражение

Рис. 1

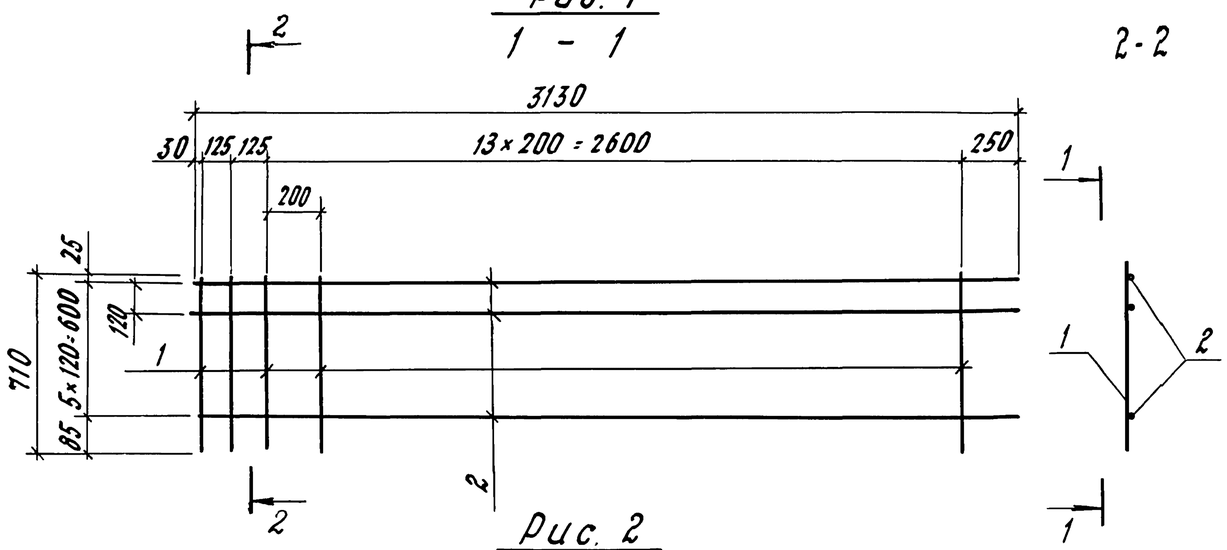

Рис. 2

Остальное - см. рис. 1

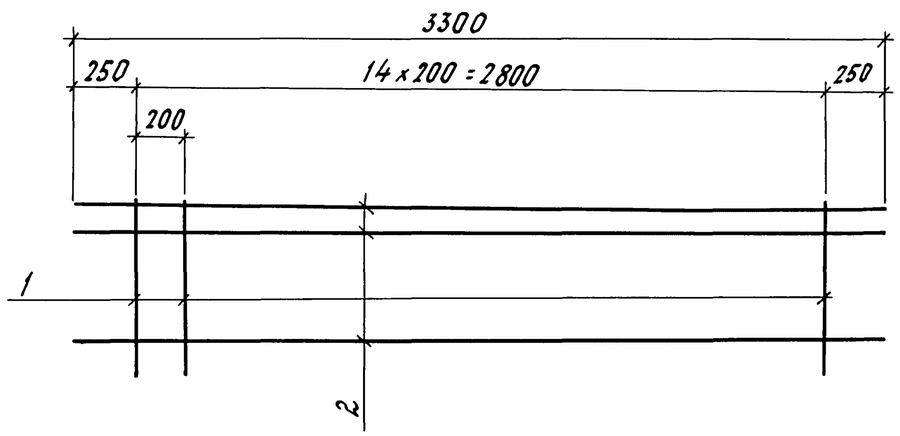

Обозначение	Марка	Рис.	Масса, кг
3.501.1-165 1-1-15	С9	1	14,5
-01	С9н		
-02	С10		
-03	С10н		
-04	С11	2	14,4
-05	С12		

Формат	Зона	Поз.	Обозначение	Наименование	Кол.	Примечание
				3.501.1-165.1-1-15 *		
Б4		1		ф10А-II ГОСТ5781-82, ℓ=710	16	0,44 кг
Б4		2		ф8А-I ГОСТ5781-82, ℓ=3130	6	1,24 кг
				3.501.1-165.1-1-15-02		
Б4		1		ф10А-III ГОСТ5781-82, ℓ=710	16	0,44 кг
Б4		2		ф8А-I ГОСТ5781-82, ℓ=3130	6	1,24 кг
				3.501.1-165.1-1-15-04 *		
Б4		1		ф10А-II ГОСТ5781-82, ℓ=710	15	0,44 кг
Б4		2		ф8А-I ГОСТ5781-82, ℓ=3300	6	1,30 кг
				3.501.1-165.1-1-15-05		
Б4		1		ф10А-III ГОСТ5781-82, ℓ=710	15	0,44 кг
Б4		2		ф8А-I ГОСТ5781-82, ℓ=3300	6	1,30 кг
			3.501.1-165.1-1-15-01	(то же как для 3.501.1-165-15)		
			3.501.1-165.1-1-15-03	(то же, как для 02)		

1. *) Сетки из арматуры класса Ас-II идентичны сеткам из арматуры класса А-II.

2. В сварных сетках тип соединения арматурных стержней - К1 по ГОСТ14098-85, в вязаных - посредством вязальной проволоки.

Нач. отд.	Арандин	
Н. контр.	Леднева	
Гл. спец.	Дмитриевский	
ГИП	Кашлатова	
Вед. инж.	Долгова	
Инж. II кат.	Мальгина	

3.501.1-165.1-1-15

Сетка С (С9 ... С12)

Стадия	Лист	Листов
Р		1

ГИПРОТРАНСМОСТ

Инв. № подл. | Подп. и дата | Взам. инв. №

Рис. 1

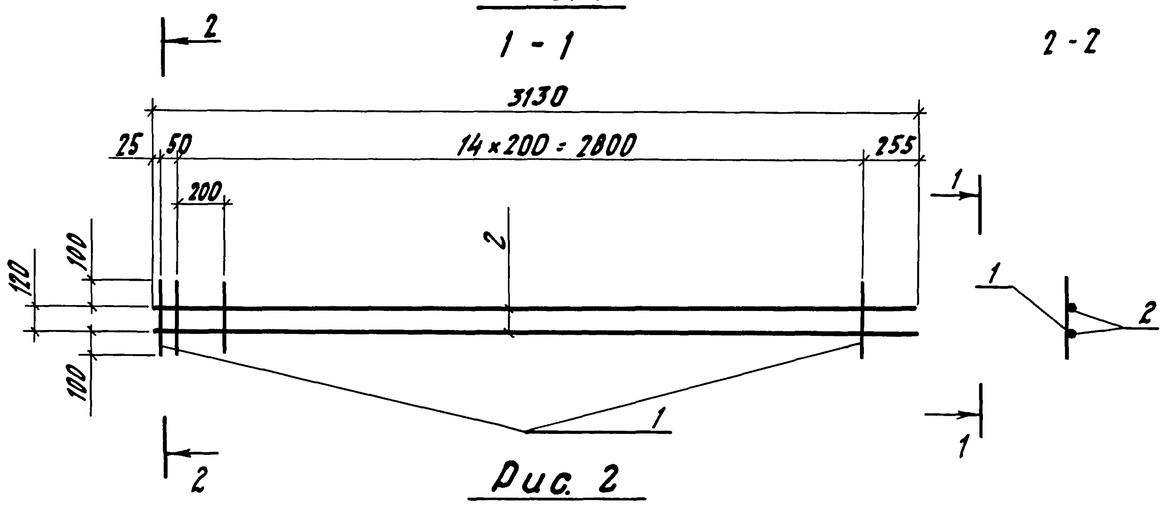

Рис. 2

Остальное - см. рис. 1

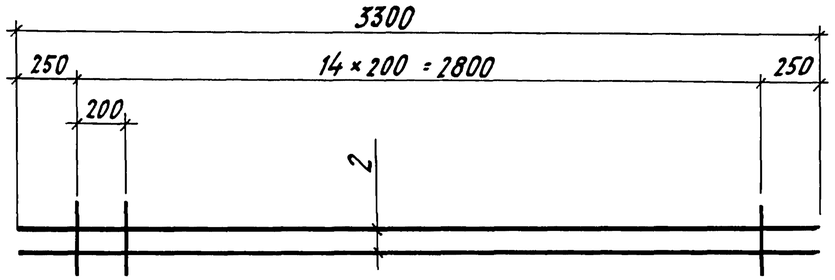

Формат	Зона	Поз.	Обозначение	Наименование	Кол.	Примечание
				3.501.1-165.1-1-16		
БЧ		1		ф8А-I ГОСТ5781-82, ℓ=320	16	0,13кг
БЧ		2		ф8А-I ГОСТ5781-82, ℓ=3130	2	1,24кг
				3.501.1-165.1-1-16-01		
БЧ		1		ф8А-I ГОСТ5781-82, ℓ=320	15	0,13кг
БЧ		2		ф8А-I ГОСТ5781-82, ℓ=3300	2	1,30кг

В сварных сетках тип соединения арматурных стержней - К1 по ГОСТ 14098-85, в вязаных - посредством вязальной проволоки.

Обозначение	Марка	Рис.	Масса, кг
3.501.1-165.1-1-16	С13	1	4,6
-01	С14	2	

Нач. отд.	Арандин	
Н. контр.	Леднева	
Гл. спец.	Дмитриевский	
ГИП	Кашлатова	
Вед. инж.	Долгова	
Инж. II кат.	Мальгина	

3.501.1-165.1-1-16

Сетка С (С13, С14)

Стадия	Лист	Листов
Р		1

ГИПРОТРАНСМОСТ

Взам. инв. № | Подп. и дата | Инв. № подл.

Формат А3

3.501.1-165.1-1-17 ; - 02 - изображено
3.501.1-165.1-1-17-01 ; - 03 - зеркальное отражение

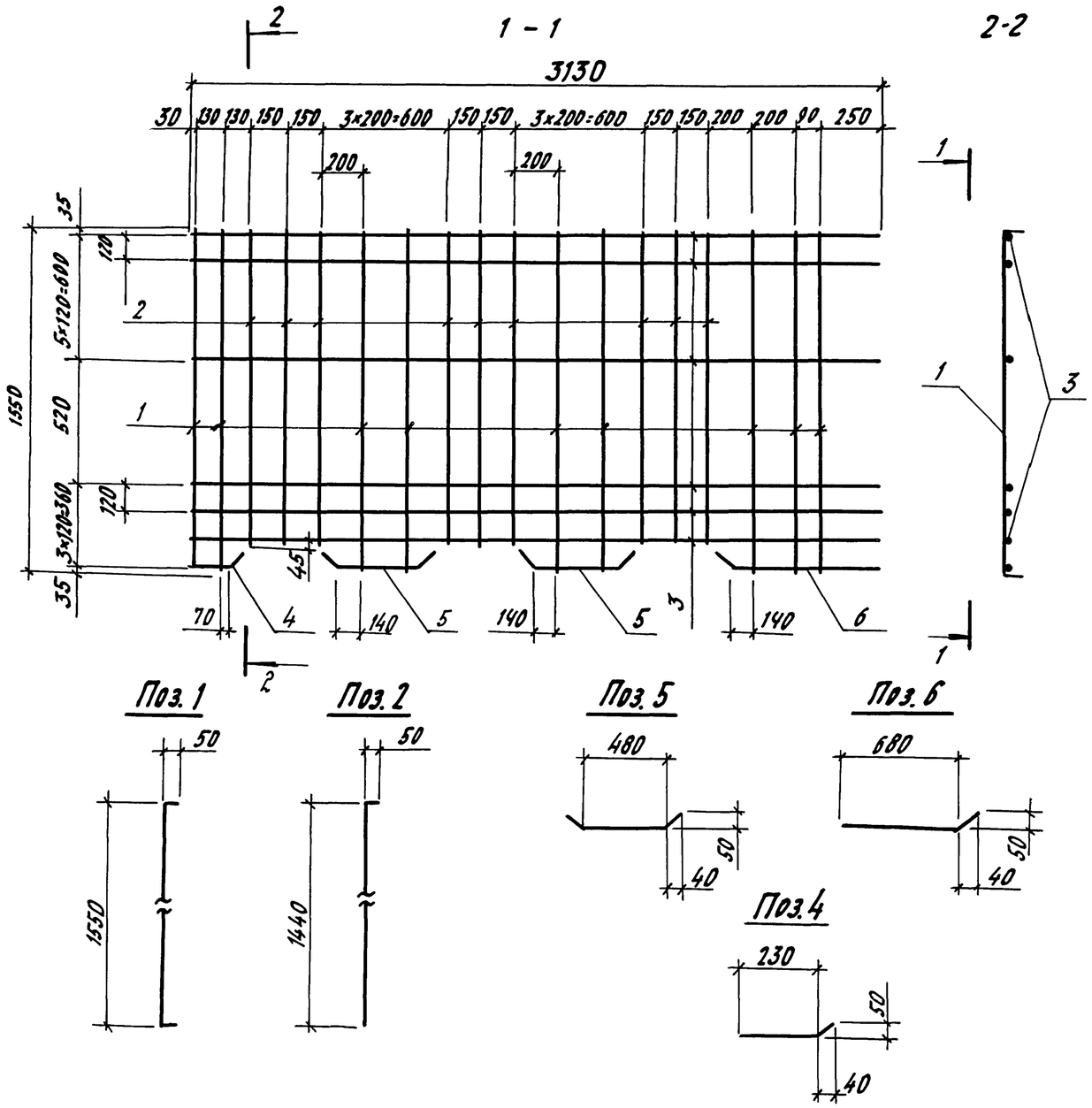

Обозначение	Марка	Масса, кг
3.501.1-165.1-1-17	С15	29,5
-01	С15н	
-02	С16	
-03	С16н	

Формат	Зона	Поз.	Обозначение	Наименование	Кол.	Примечание
				3.501.1-165.1-1-17 *		
БЧ		1		Ф10А-II ГОСТ5781-82, ℓ=1650	9	1,02кг
БЧ		2		Ф10А-II ГОСТ5781-82, ℓ=1490	9	0,92кг
БЧ		3		Ф8А-I ГОСТ5781-82, ℓ=3130	9	1,24кг
БЧ		4		Ф8А-I ГОСТ5781-82, ℓ=290	1	0,11кг
БЧ		5		Ф8А-I ГОСТ5781-82, ℓ=610	2	0,24кг
БЧ		6		Ф8А-I ГОСТ5781-82, ℓ=740	1	0,29кг
				3.501.1-165.1-1-17-02		
БЧ		1		Ф10А-III ГОСТ5781-82, ℓ=1650	9	1,02кг
БЧ		2		Ф10А-III ГОСТ5781-82, ℓ=1490	9	0,92кг
БЧ		3		Ф8А-I ГОСТ5781-82, ℓ=3130	9	1,24кг
БЧ		4		Ф8А-I ГОСТ5781-82, ℓ=290	1	0,11кг
БЧ		5		Ф8А-I ГОСТ5781-82, ℓ=610	2	0,24кг
БЧ		6		Ф8А-I ГОСТ5781-82, ℓ=745	1	0,29кг
			3.501.1-165.1-1-17-01	(тоже как для 3.501.1-165.1-1-17)		
			3.501.1-165.1-1-17-03	(тоже как для 02)		

1.*) Сетки из арматуры класса Ас-II идентичны сеткам из арматуры класса А-II.

2. В сварных сетках тип соединения арматурных стержней - К1 по ГОСТ14098-85, в вязаных - посредством вязальной проволоки.

Нач. отд.	Арандин	
Н. контр.	Леднева	
Гл. спец.	Дмитриевский	
ГИП	Кашлатова	
Вед. инж.	Долгова	
Инж. II кат.	Мальгина	

3.501.1-165.1-1-17

Сетка С
(С15...С16н)

Стадия	Лист	Листов
Р		1

ГИПРОТРАНСМОСТ

Инв. № подл. | Подп. и дата | Взам. инв. №

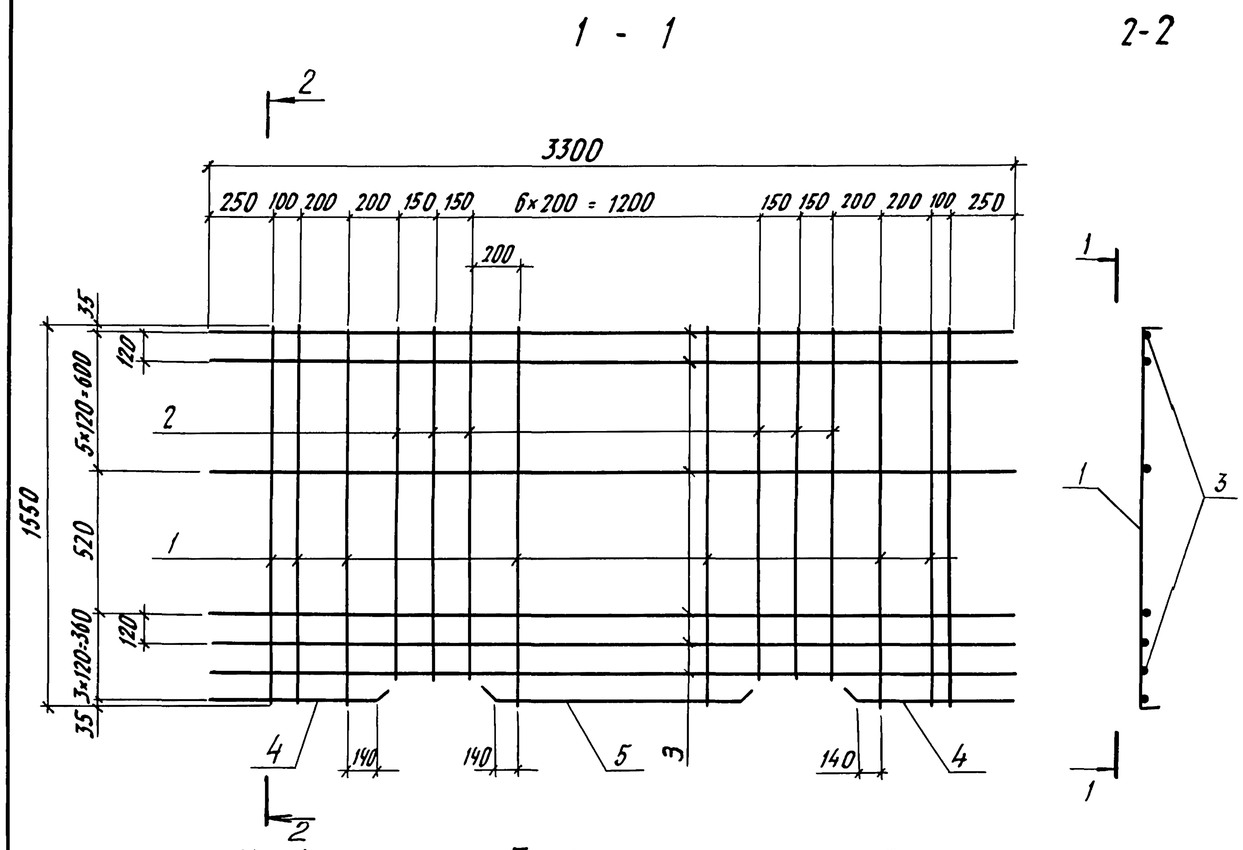

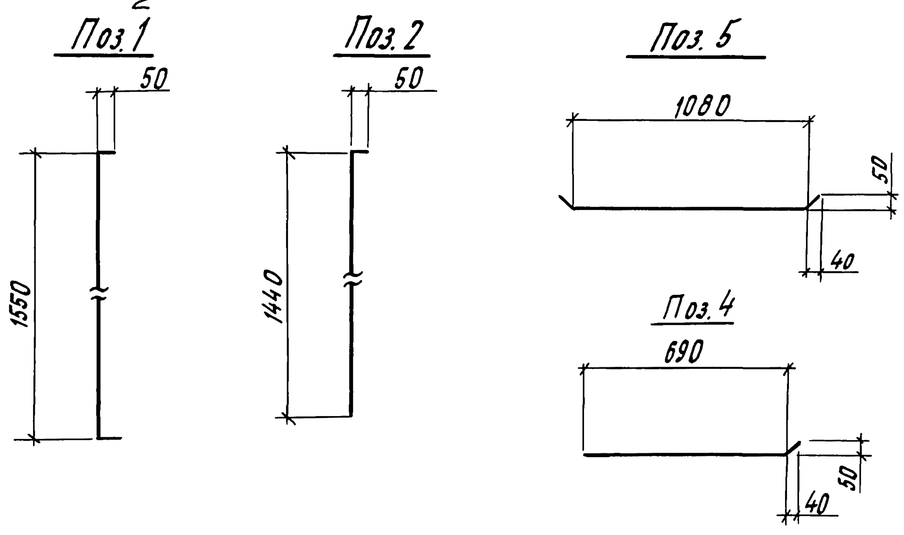

Обозначение	Марка	Масса, кг
3. 501.1-165.1-1-17	С17	29,6
- 01	С18	

Формат	Зона	Поз.	Обозначение	Наименование	Кол.	Примечание
				3.501.1-165.1-1-18 *		
Б4		1		ф10А-II ГОСТ5781-82, ℓ=1650	11	1,02кг
Б4		2		ф10А-II ГОСТ5781-82, ℓ=1490	6	0,92кг
Б4		3		ф8А-I ГОСТ5781-82, ℓ=3300	9	1,30кг
Б4		4		ф8А-I ГОСТ5781-82, ℓ=740	2	0,29кг
Б4		5		ф8А-I ГОСТ5781-82, ℓ=1210	1	0,48кг
				3.501.1-165.1-1-18-01		
Б4		1		ф10А-III ГОСТ5781-82, ℓ=1650	11	1,02кг
Б4		2		ф10А-III ГОСТ5781-82, ℓ=1490	6	0,92кг
Б4		3		ф8А-I ГОСТ5781-82, ℓ=3300	9	1,30кг
Б4		4		ф8А-I ГОСТ5781-82, ℓ=740	2	0,29кг
Б4		5		ф8А-I ГОСТ5781-82, ℓ=1210	1	0,48кг

1. *Сетки из арматуры класса A_c-II идентичны сеткам из арматуры класса А-II

2. В сварных сетках тип соединения арматурных стержней-К1 по ГОСТ14098-85, в вязаных-посредством вязальной проволоки.

Нач. отд.	Арандин	
Н. контр.	Леднева	
Гл. спец.	Дмитриевский	
ГИП	Кашлатова	
Вед. инж.	Долгова	
Инж. II кат	Мальгина	

3.501.1-165.1-1-18

Сетка С (С17, С18)

Стадия	Лист	Листов
Р		1

ГИПРОТРАНСМОСТ

Взам. инв. №

Подп. и дата

Инв. № подл.

Формат А3

3.501.1-165 1-1-19 ; - 02- изображено

3.501.1-165.1-1-19-01 ; - 03-зеркальное отражение

Рис. 1

1 – 1

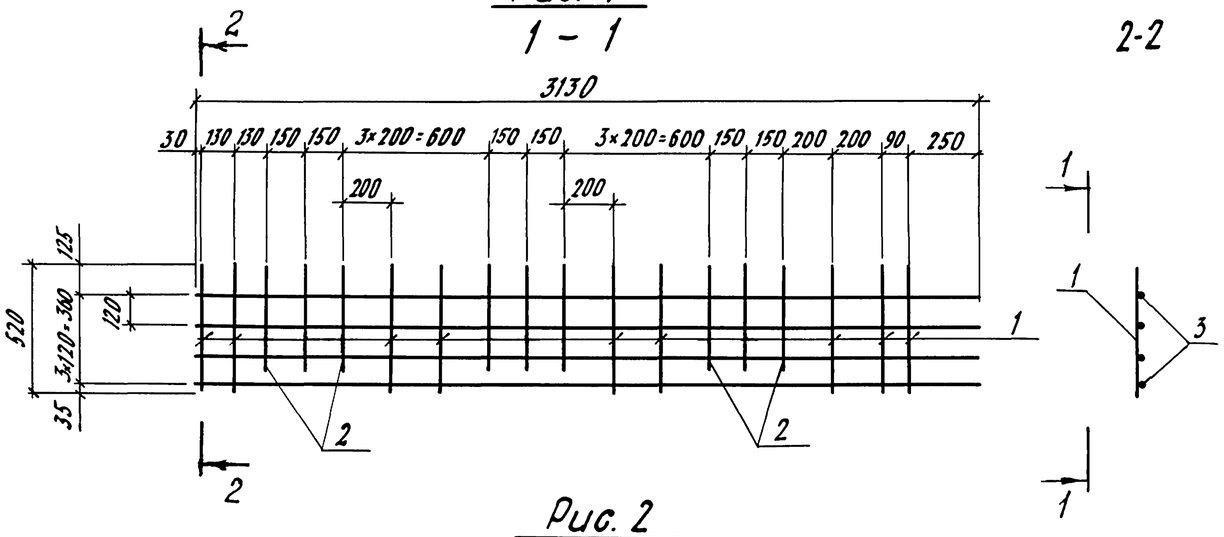

Рис. 2

Остальное- см. рис.1

1 – 1

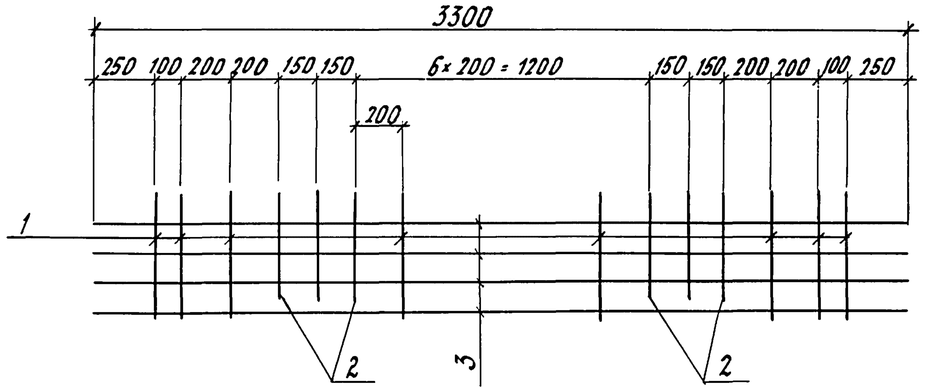

Обозначение	Марка	Рис.	Масса, кг
3.501.1-165. 1-1-19	С19	1	10,3
– 01	С19н		
– 02	С20		
– 03	С20н		
– 04	С21	2	10,4
– 05	С22		

Формат	Зона	Поз.	Обозначение	Наименование	Кол.	Примечание
				3.501.1-165. 1-1-19 *		
Б4		1		ф10А-II ГОСТ5781-82, ℓ=520	9	0.32кг
Б4		2		ф10А-II ГОСТ5781-82, ℓ=440	9	0,27кг
Б4		3		ф8А-I ГОСТ5781-82, ℓ=3130	4	1,24кг
				3.501.1-165. 1-1-19-02		
Б4		1		ф10А-III ГОСТ5781-82, ℓ=520	9	0,32кг
Б4		2		ф10А-III ГОСТ5781-82, ℓ=440	9	0,27кг
Б4		3		ф8А-I ГОСТ5781-82, ℓ=3130	4	1,24кг
				3.501.1-165.1-1-19-04 *		
Б4		1		ф10А-II ГОСТ5781-82, ℓ=520	11	0,32кг
Б4		2		ф10А-II ГОСТ5781-82, ℓ=440	6	0,27кг
Б4		3		ф8А-I ГОСТ5781-82, ℓ=3300	4	1,30кг
				3.501.1-165.1-1-19-05		
Б4		1		ф10А-III ГОСТ 5781-82, ℓ=520	11	0,32кг
Б4		2		ф10А-III ГОСТ 5781-82, ℓ=440	6	0,27кг
Б4		3		ф8А-I ГОСТ5781-82, ℓ=3300	4	1,30кг
			3.501.1-165.1-1-19-01 (то же как для 3.501.1-165.1-1-23)			
			3.501.1-165.1-1-19-03 (то же как для 02)			

1. *) Сетки из арматуры класса Ас-II идентичны сеткам из арматуры класса А-II.

2. В сварных сетках тип соединения арматурных стержней - К1 по ГОСТ 14098-85, в вязаных - посредством вязальной проволоки.

Нач.отд.	Арандин	
Н.контр.	Леднева	
Гл. спец.	Дмитриевский	
ГИП	Кашлатова	
Вед.инж.	Долгова	
Инж II кат	Мальгина	

3.501.1-165.1-1-19

Сетка С (С19... С22)

Стадия	Лист	Листов
Р		1

ГИПРОТРАНСМОСТ

Инв. № подл. | Подп. и дата | Взам. инв. №

Формат А3

Рис. 1

1 - 1

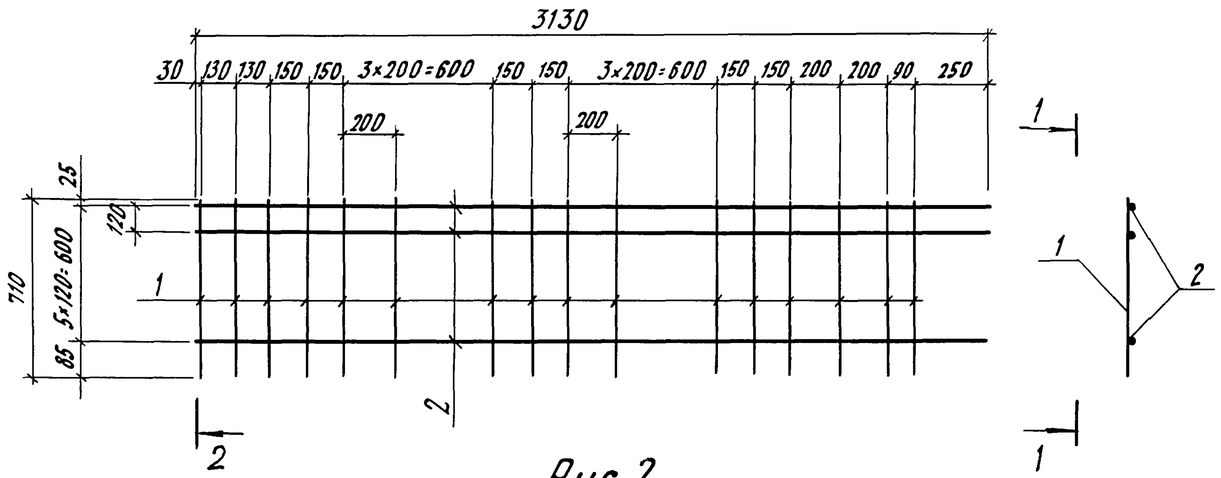

Рис. 2

Остальное см. рис. 1

1 - 1

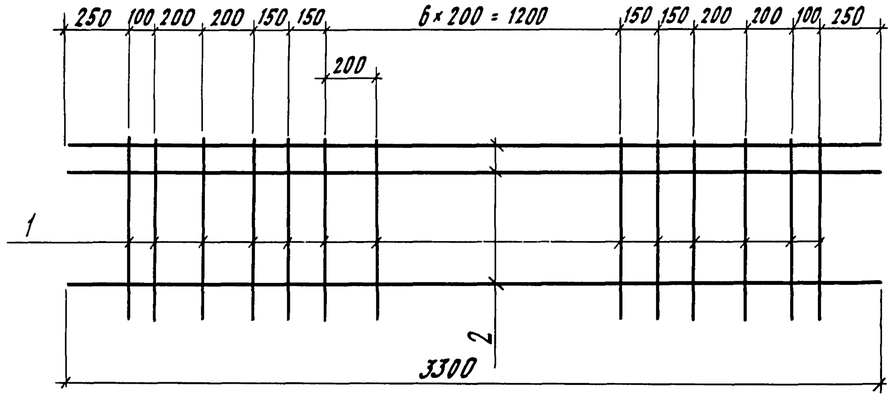

Обозначение	Марка	Рис.	Масса, кг
3.501.1-165.1-1-20	С23	1	15,4
– 01	С23н		
– 02	С24		
– 03	С24н		
– 04	С25	2	15,3
– 05	С26		

Формат	Зона	Поз	Обозначение	Наименование	Кол.	Примечание
				3.501.1-165.1-1-20 *		
Б4		1		⌀10А-II ГОСТ5781-82, ℓ=710	18	0,44кг
Б4		2		⌀8А-I ГОСТ5781-82, ℓ=3130	6	1,24кг
				3.501.1-165.1-1-20-02		
Б4		1		⌀10А-III ГОСТ5781-82, ℓ=710	18	0,44кг
Б4		2		⌀8А-I ГОСТ5781-82, ℓ=3130	6	1,24кг
				3.501.1-165.1-1-20-04 *		
Б4		1		⌀10А-II ГОСТ5781-82, ℓ=710	17	0,44кг
Б4		2		⌀8А-I ГОСТ5781-82, ℓ=3300	6	1,30кг
				3.501.1-165.1-1-20-05		
Б4		1		⌀10А-III ГОСТ5781-82, ℓ=710	17	0,44кг
Б4		2		⌀8А-I ГОСТ5781-82, ℓ=3300	6	1,30кг
			3.501.1-165.1-1-20-01	(то же как для 3.501.1-165.1-1-20)		
			3.501.1-165.1-1-20-03	(то же как для 02)		

1. *) Сетки из арматуры класса Ас-II идентичны сеткам из арматуры класса А-II.

2. В сварных сетках тип соединения арматурных стержней-К1 по ГОСТ14098-85, в вязаных- посредством вязальной проволоки.

Нач. отд	Арандин	
Н. контр.	Леднева	
Гл. спец.	Дмитриевский	
ГИП	Кашлатова	
Вед. инж.	Долгова	
Инж. IIкат.	Мальгина	

3.501.1-165.1-1-20

Сетка С (С23... С26)

Стадия	Лист	Лист
Р		1

ГИПРОТРАНСМОСТ

Взам. инв. № | Подп. и дата | Инв. № подл.

1 - 1

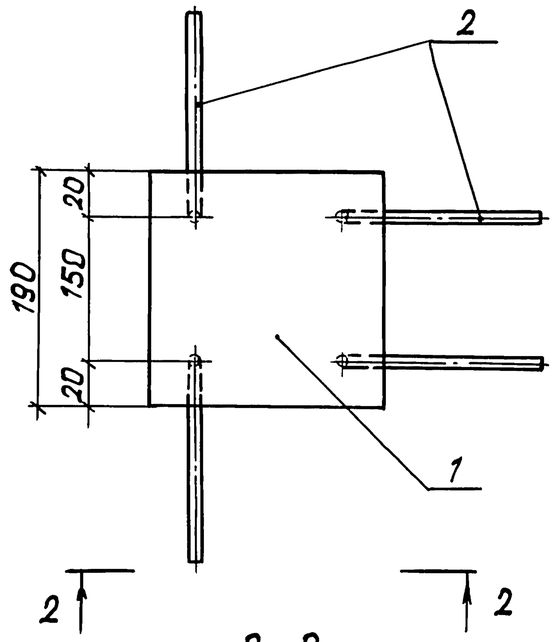

2 - 2

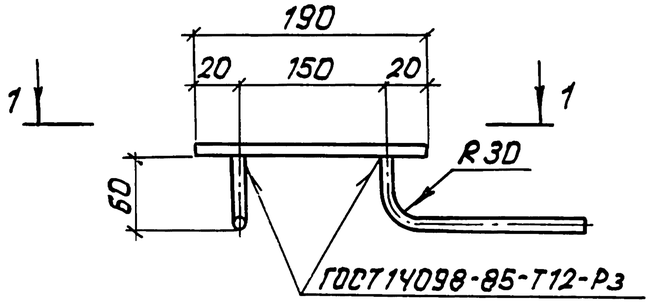

Обозначение	Марка	Масса, кг
3.501.1-165.1-1-21	МН1	3,50
-01	МН2	3,62

Формат	Зона	Поз.	Обозначение	Наименование	Кол.	Примечание
				3.501.1-165.1-1-21		
				Детали		
БЧ		1		Лист опорный		
				Полоса $\frac{10\times200\ ГОСТ\ 82-70}{—\ *}$		
				ℓ=190	1	2,98 кг
БЧ		2		Анкер		
				Ф10 А-II ГОСТ 5781-82; ℓ=215	4	0,13 кг
				3.501.1-165.1-1-21-01		
				Детали		
БЧ		1		Лист опорный		
				Полоса $\frac{10\times200\ ГОСТ\ 82-70}{—\ *}$		
				ℓ=190	1	2,98 кг
БЧ		2		Анкер		
				Ф10 А-III ГОСТ 5781-82; ℓ=265	4	0,16 кг

1. *) - Марка стали уточняется по таблице документа 3.501.1-165.1-1-ТО
2. Анкера из арматуры Ас-II идентичны анкерам из арматуры А-II.

Нач. отд.	Драндин	
Н. контр.	Леднева	
Гл. спец.	Дмитриевский	
ГИП	Кашлатова	
Вед. инж.	Долгова	
Инж.	Сергеева	

3.501.1-165.1-1-21

Изделие закладное МН (МН1; МН2)

Стадия	Лист	Листов
Р		1

Гипротрансмост

Инв. № подл. | Подп. и дата | Взам. инв. №

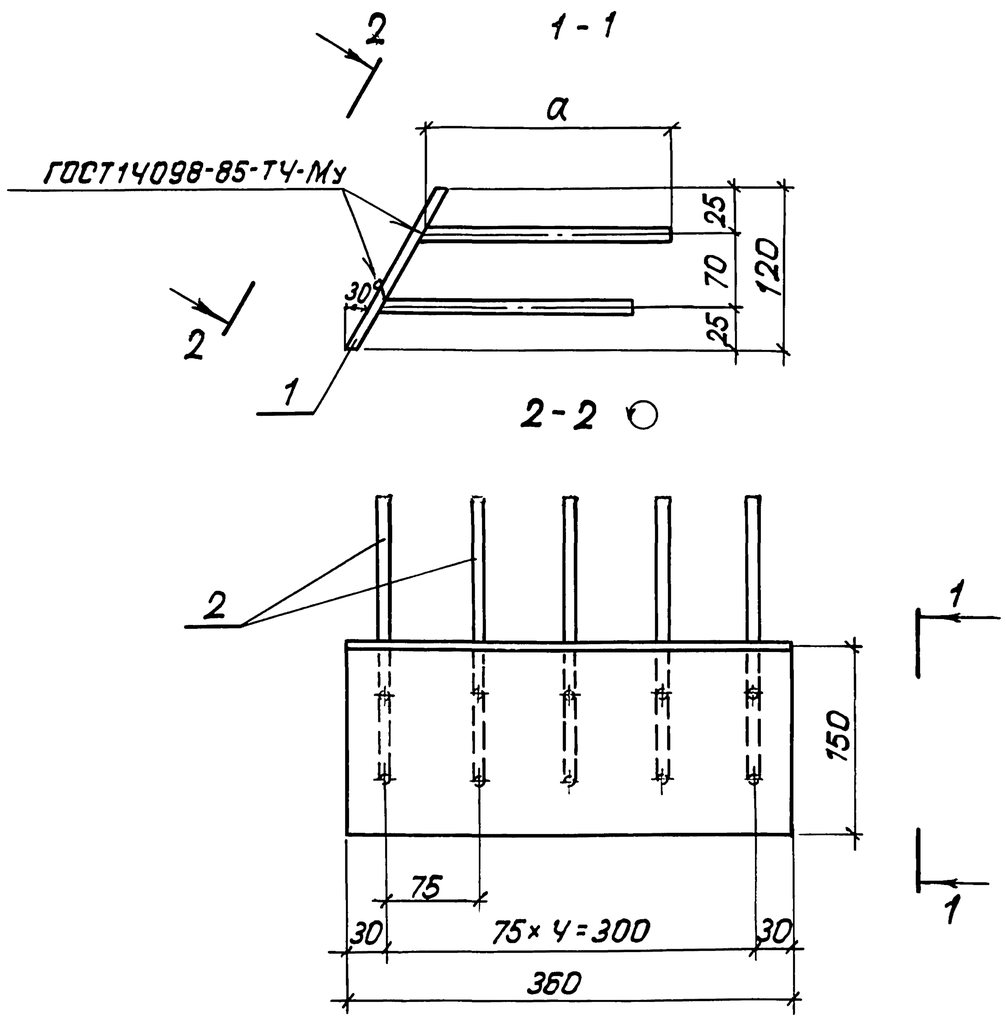

Обозначение	Марка	a, мм	Масса, кг
3 501.1-165.1-1-22	МН3	250	8,38
-01	МН4	300	8,68

Формат	Зона	Поз.	Обозначение	Наименование	Кол.	Примечание
				3.501.1-165.1-1-22		
				Детали		
БЧ		1		Лист опорный		
				Полоса $\frac{16\times360\ ГОСТ\ 82-70}{*}$		
				ℓ=150	1	6,78 кг
БЧ		2		Анкер		
				Ф10А-II ГОСТ5781-82; ℓ=250	10	0,16 кг
				3.501.1-165.1-1-22-01		
				Детали		
БЧ		1		Лист опорный		
				Полоса $\frac{16\times360\ ГОСТ\ 82-70}{*}$		
				ℓ=150	1	6,78 кг
БЧ		2		Анкер		
				Ф10А-III ГОСТ5781-82; ℓ=300	10	0,19 кг

1) *) - Марка стали уточняется по таблице документа 3.501.1-165.1-1-ТО

2) Анкера из арматуры Ас-II идентичны анкерам из арматуры А-II.

Нач. отд.	Драндин	
Н. контр.	Леднева	
Гл. спец. отд	Дмитриевский	
ГИП	Кашлатова	
Вед. инж.	Долгова	
Инж.	Сергеева	

3.501.1-165.1-1-22

Изделие закладное МН (МН3; МН4)

Стадия	Лист	Листов
Р	.	1

Гипротрансмост

Взам. инв. № | Подп. и дата | Инв. № подл.

Таблица 1

Ведомость расхода стали на элемент, кг

Марка элемента	Изделия арматурные													Всего	Изделия закладные										Всего	Общий расход
	Арматура класса														Арматура класса						Прокат марки					
	А-I			А-II *					А-III						А-II *			А-III			—					
	ГОСТ 5781-82			ГОСТ 5781-82					ГОСТ 5781-82						ГОСТ 5781-82			ГОСТ 5781-82			ГОСТ 82-70					
	ф8	ф10	Итого	ф10	ф16	ф22	ф28	Итого	ф10	ф16	ф20	ф25	Итого		ф10		Итого	ф10		Итого		-10×200		Итого		
Б12-1-М	241,3	51,2	292,5	133,4	75,6	254,4		463,4						755,9	4,2		4,2					23,8		23,8	28,0	783,9
Б12-2-М	241,3	51,2	292,5						133,4	75,6	210,7		419,7	712,2				5,1		5,1		23,8		23,8	28,9	741,1
Б12-1В-М	241,3	51,2	292,5	136,6	75,6	262,5		474,7						767,2	4,2		4,2					23,8		23,8	28,0	795,2
Б12-2В-М	241,3	51,2	292,5						136,6	75,6	217,4		429,6	722,1				5,1		5,1		23,8		23,8	28,9	751,0
Б15-1-М	308,3	51,2	359,5	163,8	94,6	454,5		712,9						1072,4	5,2		5,2					29,8		29,8	35,0	1107,4
Б15-2-М	308,3	51,2	359,5						163,8	94,6	376,5		634,9	994,4				6,4		6,4		29,8		29,8	36,2	1030,6
Б15-1В-М	308,3	51,2	359,5	167,3	94,6	462,7		724,9						1084,4	5,2		5,2					29,8		29,8	35,0	1119,4
Б15-2В-М	308,3	51,2	359,5						167,3	94,6	383,2		645,1	1004,6				6,4		6,4		29,8		29,8	36,2	1040,8
Б18-1-М	372,0	56,3	428,3	195,1	113,5		882,9	1191,5						1619,8	6,2		6,2					35,8		35,8	42,0	1661,8
Б18-2-М	372,0	56,3	428,3						195,3	113,5		704,6	1013,4	1441,5				7,7		7,7		35,8		35,8	43,5	1485,0
Б18-1В-М	372,0	56,3	428,3	199,3	113,5		894,1	1206,9						1635,2	6,2		6,2					35,8		35,8	42,0	1677,2
Б18-2В-М	372,0	56,3	428,3						199,4	113,5		713,6	1026,5	1455,1				7,7		7,7		35,8		35,8	43,5	1498,6

*) При арматуре класса Ас-II расход стали на элемент не меняется.

Взам. инв. №

Подп. и дата

Инв. № подл.

Нач. отд.	Арандин	
Н. контр.	Леднева	
Гл. спец.	Дмитриевский	
ГИП	Кашлатова	
Вед. инж.	Долгова	
Инж. II кат.	Мальгина	

3.501.1-165.1-1-РС

Ведомость расхода стали на элемент

Стадия	Лист	Листов
Р	1	2

ГИПРОТРАНСМОСТ

Таблица 2

Ведомость расхода стали на элемент кг

Марка элемента	Изделия арматурные													Всего	Изделия закладные										Всего	Общий расход
	Арматура класса														Арматура класса						Прокат марки					
	А-I			А-II*					А-III						А-II*			А-III								
	ГОСТ 5781-82			ГОСТ 5781-82					ГОСТ 5781-82						ГОСТ 5781-82			ГОСТ 5781-82			ГОСТ 82-70					
	Ф8	Ф10	Итого	Ф10	Ф16	Ф22	Ф28	Итого	Ф10	Ф16	Ф20	Ф25	Итого		Ф10		Итого	Ф10		Итого		-10×200	-16×360	Итого		
Б12-1-Д	250,2	51,2	301,4	130,1	75,6	254,4		460,1						761.5	20,2		20,2					23,8	67,8	91,6	111,8	873,3
Б12-2-Д	250,2	51,2	301,4						130,1	75,6	210,7		416,4	717.8				24,1		24,1		23,8	67,8	91,6	115,7	833,5
Б12-1В-Д	250,2	51,2	301,4	133,4	75,6	262,5		471,5						772.9	20,2		20,2					23,8	67,8	91,6	111,8	884,7
Б12-2В-Д	250,2	51,2	301,4						133,4	75,6	217,4		426,4	727.8				24,1		24,1		23,8	67,8	91,6	115,7	843,5
Б15-1-Д	319,6	51,2	370,8	160,0	94,6	454,5		709,1						1079.9	24,4		24,4					29,8	81,4	111,2	135,6	1215,5
Б15-2-Д	319,6	51,2	370,8						160,0	94,6	376,5		631,1	1001.9				29,2		29,2		29,8	81,4	111,2	140,4	1142,3
Б15-1В-Д	319,6	51,2	370,8	163,6	94,6	462,7		720,9						1091.7	24,4		24,4					29,8	81,4	111,2	135,6	1227,3
Б15-2В-Д	319,6	51,2	370,8						163,6	94,6	383,2		641,4	1012.2				29,2		29,2		29,8	81,4	111,2	140,4	1152,6
Б18-1-Д	385,6	56,3	441,9	190,9	113,5		882,9	1187,3						1629.2	28,6		28,6					35,8	94,9	130,7	159,3	1788,5
Б18-2-Д	385,6	56,3	441,9						191,0	113,5		704,6	1009,1	1451.0				34,3		34,3		35,8	94,9	130,7	165,0	1616,0
Б18-1В-Д	385,6	56,3	441,9	195,0	113,5		894,1	1202,6						1644.5	28,6		28,6					35,8	94,9	130,7	159,3	1803,8
Б18-2В-Д	385,6	56,3	441,9						195,2	113,5		713,6	1022,3	1464.2				34,3		34,3		35,8	94,9	130,7	165,0	1629,2

*) При арматуре класса Ас-II расход стали на элемент не меняется

Взам.инв.№ | Подп. и дата | Инв.№ подл.