ТИПОВЫЕ СТРОИТЕЛЬНЫЕ КОНСТРУКЦИИ, ИЗДЕЛИЯ И УЗЛЫ

СЕРИЯ 3.015-3/82

УНИФИЦИРОВАННЫЕ ДВУХЪЯРУСНЫЕ ЭСТАКАДЫ ПОД ТЕХНОЛОГИЧЕСКИЕ ТРУБОПРОВОДЫ

ВЫПУСК II-5

СБОРНЫЕ ЖЕЛЕЗОБЕТОННЫЕ КОЛОННЫ И ТРАВЕРСЫ

ВАРИАНТ АРМИРОВАНИЯ СТАЛЬЮ КЛАССА Ат-IVс

АРМАТУРНЫЕ ИЗДЕЛИЯ

РАБОЧИЕ ЧЕРТЕЖИ

ЧАСТЬ 2 (стр. 80...144)

23724-03

ЦЕНА 5-09

ЦЕНТРАЛЬНЫЙ ИНСТИТУТ ТИПОВОГО ПРОЕКТИРОВАНИЯ
ГОССТРОЯ СССР

Москва, А-445, Смольная ул., 22

Сдано в печать VIII 1989 года

Заказ № 6976 Тираж 4220 экз.

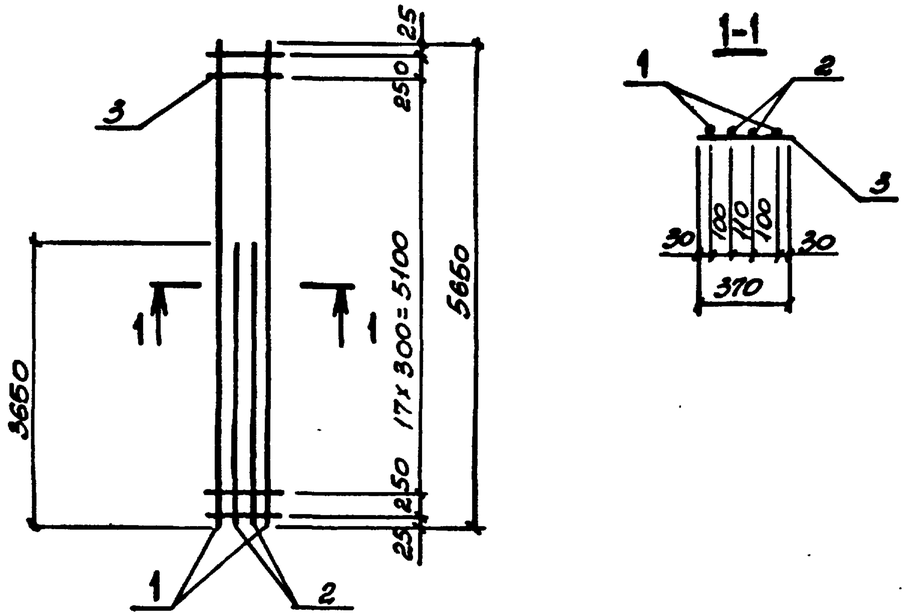

Марка каркаса	Поз.	Наименование	Кол.	Масса ед., кг	Общая масса, кг
Кр1-1	1	ф18АТ IVс, ℓ=5650	2	11,3	35,8
	2	ф16АТ IVс, ℓ=3650	2	5,8	
	3	ф6АI, ℓ=370	20	0,08	
Кр1-2	1	ф25АТ IVс, ℓ=5650	2	21,8	64,6
	2	ф20АТ IVс, ℓ=3650	2	9,0	
	3	ф8АI, ℓ=370	20	0,15	
Кр1-3	1	ф20АТ IVс, ℓ=5650	2	14,0	47,6
	2	ф20АТ IVс, ℓ=3650	2	9,0	
	3	ф6АI, ℓ=370	20	0,08	

Арматура класса А-I по ГОСТ 5781-82,
АТ-IVс по ГОСТ 10884-81*.

Взам. инв. № | Подпись и дата | Инв. № подл.

Нач. отд.	Бродский		
Н. контр.	Зорин		
Гл. конст.	Зорин		
Рук. гр.	Шахновский		
Разраб.	Боднянская		
Рассчит.	Петраш		
Исполн.	Минаева		
Провер.	Боднянская		

3.015-3/82. II-5-79

Каркас Кр1-1... Кр1-3

Стадия	Лист	Листов
Р		1

ХАРЬКОВСКИЙ ПРОМСТРОЙНИИПРОЕКТ

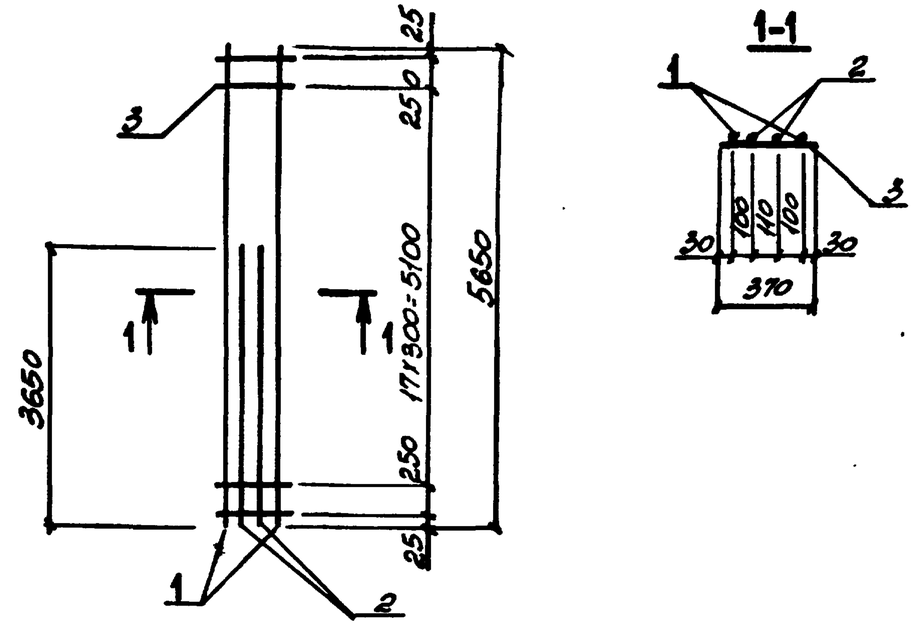

Марка каркаса	Поз.	Наименование	Кол.	Масса ед., кг	Общая масса, кг
Кр1-4	1	ф20АТ IVс, ℓ=5650	2	14,0	44,2
	2	ф18АТ IVс, ℓ=3650	2	7,3	
	3	ф6АI, ℓ=370	20	0,08	
Кр1-5	1	ф20АТ IVс, ℓ=5650	2	14,0	41,2
	2	ф16АТ IVс, ℓ=3650	2	5,8	
	3	ф6АI, ℓ=370	20	0,08	
Кр1-6	1	ф16АТ IVс, ℓ=5650	2	8,9	31,0
	2	ф16АТ IVс, ℓ=3650	2	5,8	
	3	ф6АI, ℓ=370	20	0,08	

Арматура класса А-I по ГОСТ 5781-82,
АТ-IVс по ГОСТ 10884-81*.

Взам. инв. № | Подпись и дата | Инв. № подл.

Нач. отд.	Бродский		
Н. контр.	Зорин		
Гл. конс.	Зорин		
Рук. гр.	Шахновский		
Разраб.	Боднянская		
Рассчит.	Петраш		
Исполн.	Минаева		
Провер.	Боднянская		

3.015-3/82. II-5-80

Каркас Кр1-4... Кр1-6

Стадия	Лист	Листов
Р		1

ХАРЬКОВСКИЙ ПРОМСТРОЙНИИПРОЕКТ

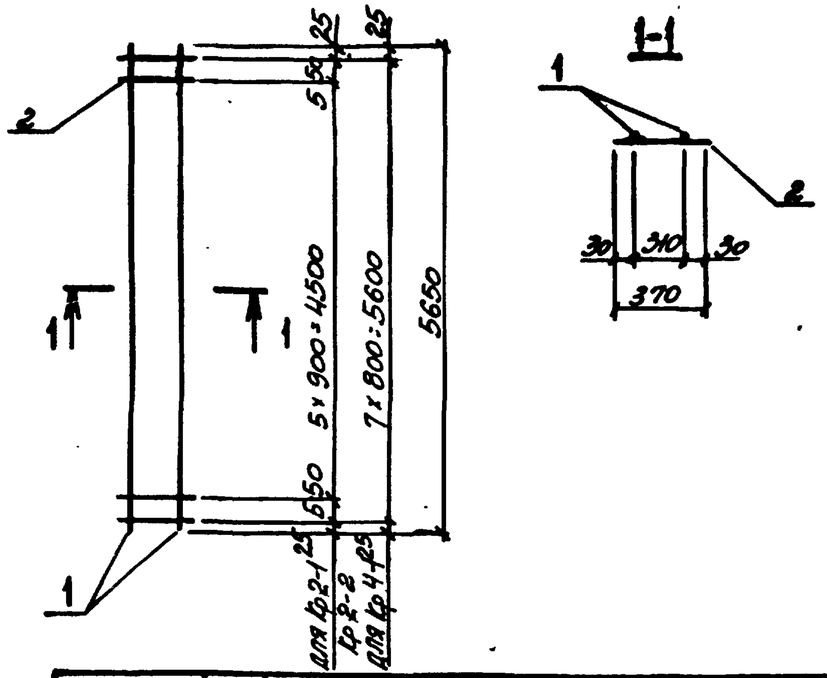

Марка каркаса	Поз.	Наименование		Кол.	Масса ед., кг	Общая масса, кг
Кр 2-1	1	ф16АТ IVс,	ℓ=5650	2	8,9	18,4
	2	ф6АI,	ℓ=370	8	0,08	
Кр 2-2	1	ф20АТ IVс,	ℓ=5650	2	14,0	29,2
	2	ф8АI,	ℓ=370	8	0,15	
Кр 4-1	1	ф16АТ IVс,	ℓ=5650	2	8,9	18,4
	2	ф6АI,	ℓ=370	8	0,08	

Арматура класса А-I по ГОСТ 5781-82,
АТ-IVс по ГОСТ 10884-81*.

Нач. отд.	Бродский		
Н. контр.	Зорин		
Гл. конст.	Зорин		
Рук. гр.	Шахновский		
Разраб.	Боднянская		
Рассчит.	Петраш		
Исполн.	Минаева		
Провер.	Боднянская		

3.015-3/82 II-5-81

Каркас Кр 2-1; Кр 2-2, Кр 4-1.

Стадия	Лист	Листов
Р		1

ХАРЬКОВСКИЙ ПРОМСТРОЙНИИПРОЕКТ

Взам. инв. № | Подпись и дата | Инв. № подл.

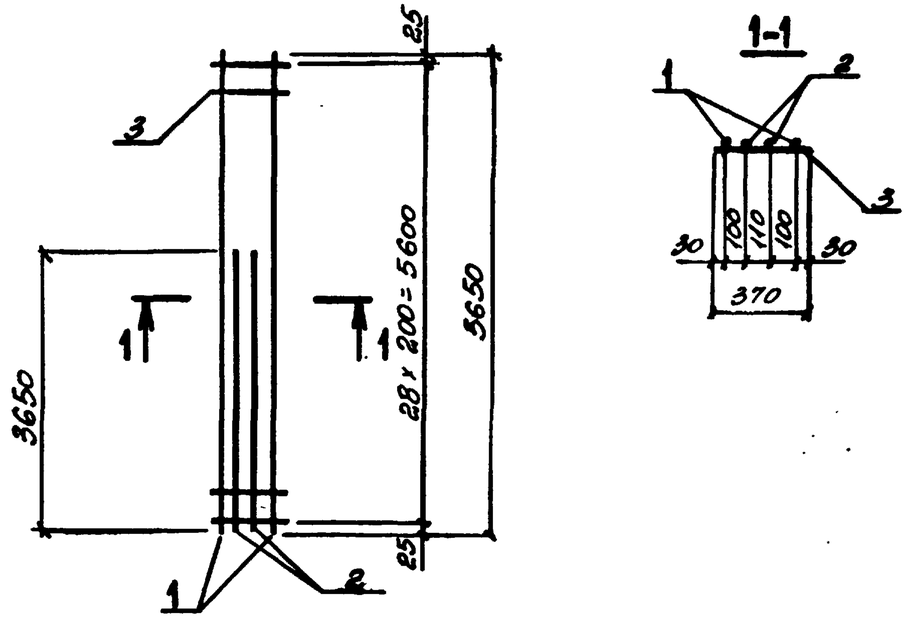

Марка каркаса	Поз.	Наименование		Кол.	Масса ед., кг	Общая масса, кг
Кр 3-1	1	ф18АТ IVс,	ℓ=5650	2	11,3	36,5
	2	ф16АТ IVс,	ℓ=3650	2	5,8	
	3	ф6АI,	ℓ=370	29	0,08	
Кр 3-2	1	ф20АТ IVс,	ℓ=5650	2	14,0	48,3
	2	ф20АТ IVс,	ℓ=3650	2	9,0	
	3	ф6АI,	ℓ=370	29	0,08	

Арматура класса А-I по ГОСТ 5781-82,
АТ-IVс по ГОСТ 10884-81*.

Нач. отд.	Бродский		
Н. контр.	Зорин		
Гл. конст.	Зорин		
Рук. гр.	Шахновский		
Разраб.	Боднянская		
Рассчит.	Петраш		
Исполн.	Минаева		
Провер.	Боднянская		

3.015-3/82 II-5-82

Каркас Кр 3-1; Кр 3-2

Стадия	Лист	Листов
Р		1

ХАРЬКОВСКИЙ ПРОМСТРОЙНИИПРОЕКТ

Взам. инв. № | Подпись и дата | Инв. № подл.

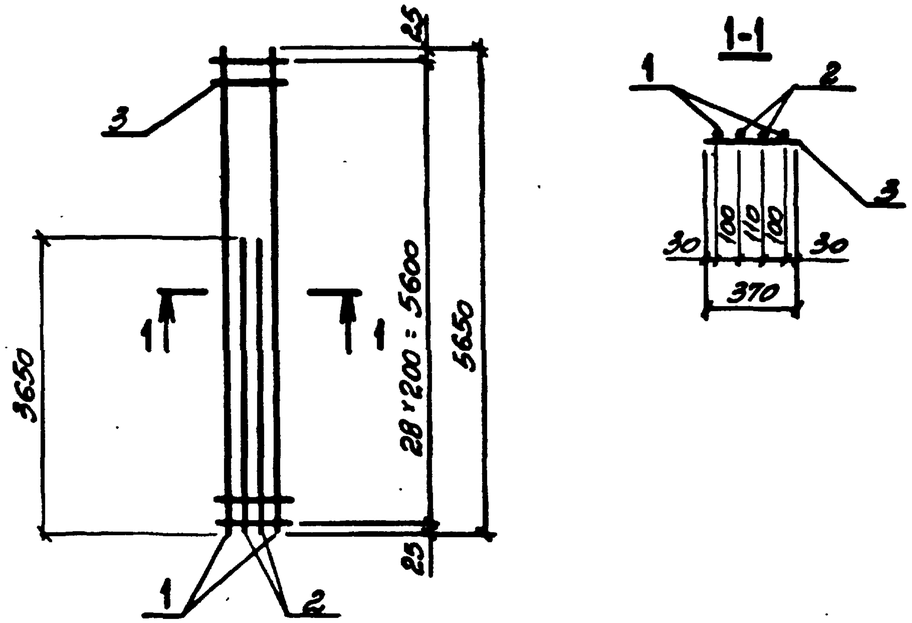

Марка каркаса	Поз.	Наименование		Кол.	Масса ед., кг	Общая масса, кг
Кр 3-3	1	ф22АТ IVс,	ℓ=5650	2	16,8	57,7
	2	ф22АТ IVс,	ℓ=3650	2	10,9	
	3	ф6АI,	ℓ=370	29	0,08	
Кр 3-4	1	ф20АТ IVс,	ℓ=5650	2	14,0	41,9
	2	ф16АТ IVс.	ℓ=3650	2	5,8	
	3	ф6АI,	ℓ=370	29	0,08	

Арматура класса А-I по ГОСТ 5781-82,
АТ-IVс по ГОСТ 10884-81*.

Нач. отд.	Бродский		3.015-3/82. II-5-83
Н. контр.	Зорин		
Гл. конст.	Зорин		
Рук. гр.	Шахновский		Каркас Кр 3-3; Кр 3-4.
Разраб.	Боднянская		Стадия: Р; Лист: ; Листов: 1
Рассчит.	Петраш		ХАРЬКОВСКИЙ ПРОМСТРОЙНИИПРОЕКТ
Исполн.	Минаева		
Провер.	Боднянская		

Инв. № подл. | Подпись и дата | Взам. инв. №

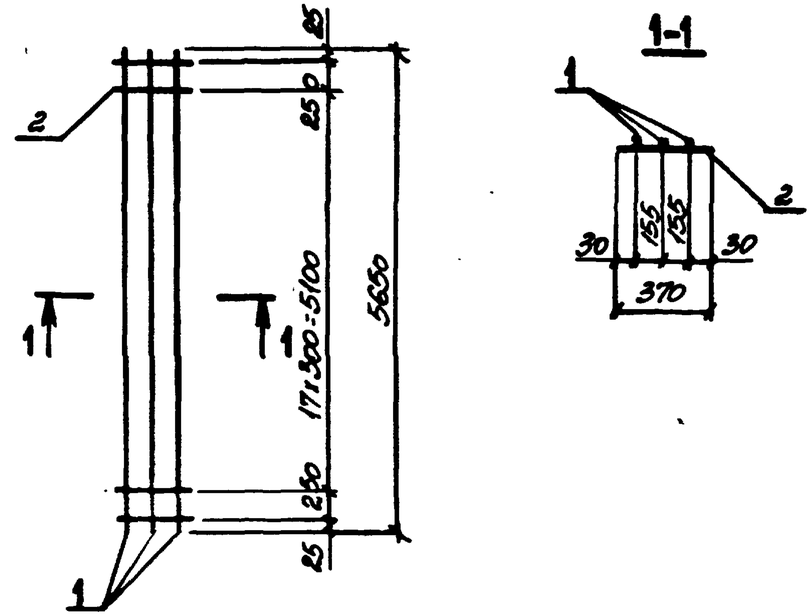

Марка каркаса	Поз.	Наименование		Кол.	Масса ед., кг	Общая масса, кг
Кр 5-1	1	ф20АТ IVс,	ℓ=5650	3	14,0	43,6
	2	ф6АI,	ℓ=370	20	0,08	

Арматура класса А-I по ГОСТ 5781-82,
АТ-IVс по ГОСТ 10884-81*.

Нач. отд.	Бродский		3.015-3/82. II-5-84
Н. контр.	Зорин		
Гл. конст.	Зорин		
Рук. гр.	Шахновский		Каркас Кр 5-1
Разраб.	Боднянская		Стадия: Р; Лист: ; Листов: 1
Рассчит.	Петраш		ХАРЬКОВСКИЙ ПРОМСТРОЙНИИПРОЕКТ
Исполн.	Минаева		
Провер.	Боднянская		

Инв. № подл. | Подпись и дата | Взам. инв. №

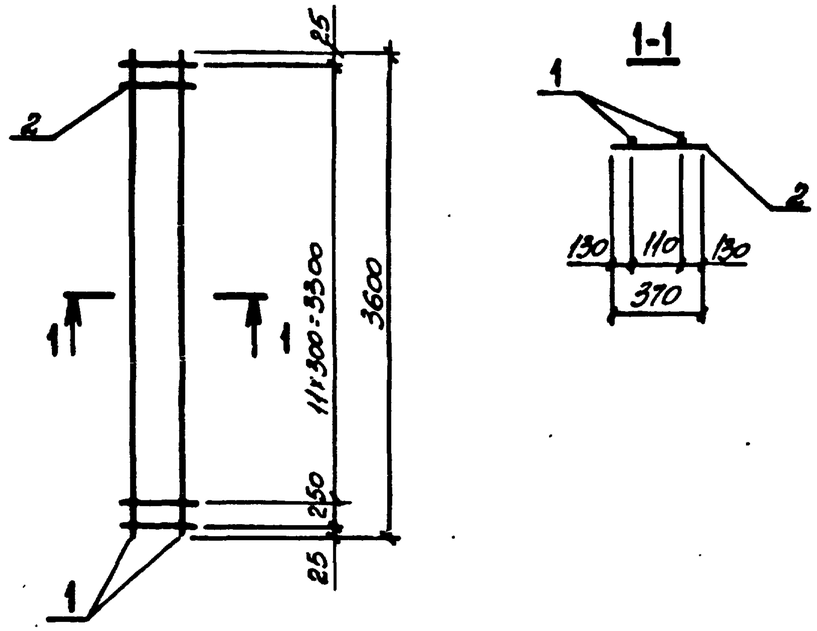

Марка каркаса	Поз.	Наименование	Кол.	Масса ед., кг	Общая масса, кг
Кр 6-1	1	ф18АтIVс, ℓ=3600	2	7,2	15,4
	2	ф6АI, ℓ=370	13	0,08	

Арматура класса А-I по ГОСТ 5781-82,
Ат-IVс по ГОСТ 10884-81*.

Нач. отд.	Бродский		3.015-3/82.II-5-85
Н. контр.	Зорин		
Гл. конст.	Зорин		
Рук. гр.	Шахновский		Каркас Кр 6-1
Разраб.	Боцянская		
Рассчит.	Петраш		
Исполн.	Минаева		
Провер.	Боцянская		

Стадия	Лист	Листов
Р		1

ХАРЬКОВСКИЙ ПРОМСТРОЙНИИПРОЕКТ

Взам. инв. № | Подпись и дата | Инв. № подл.

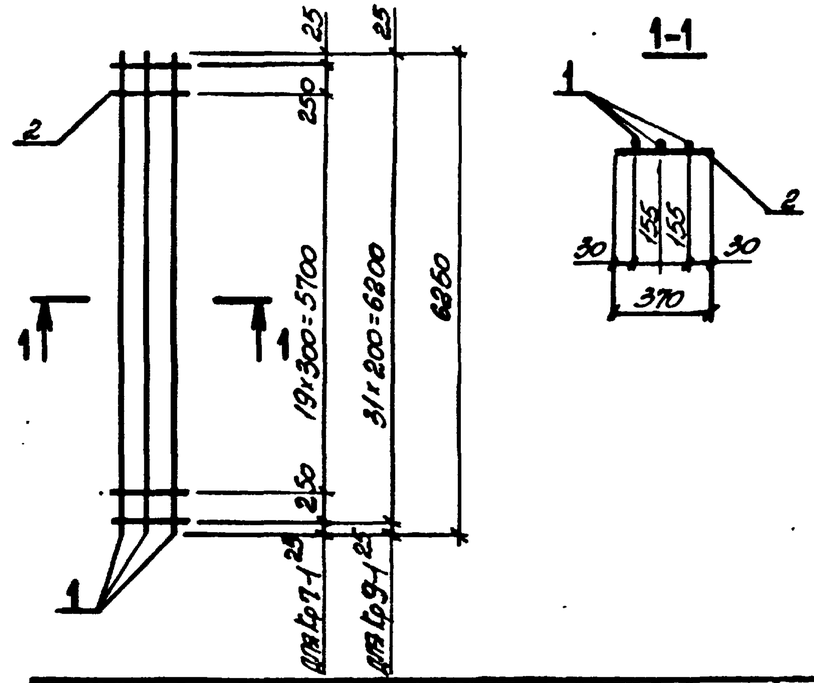

Марка каркаса	Поз.	Наименование	Кол.	Масса ед., кг	Общая масса, кг
Кр 7-1	1	ф20АтIVс, ℓ=6250	3	15,4	48,0
	2	ф6АI, ℓ=370	22	0,08	
Кр 9-1	1	ф22АтIVс, ℓ=6250	3	18,6	58,4
	2	ф6АI, ℓ=370	32	0,08	

Арматура класса А-I по ГОСТ 5781-82,
Ат-IVс по ГОСТ 10884-81*.

Нач. отд.	Бродский		3.015-3/82.II-5-86
Н. контр.	Зорин		
Гл. конст.	Зорин		
Рук. гр.	Шахновский		Каркас Кр 7-1; Кр 9-1
Разраб.	Боцянская		
Рассчит.	Петраш		
Исполн.	Минаева		
Провер.	Боцянская		

Стадия	Лист	Листов
Р		1

ХАРЬКОВСКИЙ ПРОМСТРОЙНИИПРОЕКТ

Взам. инв. № | Подпись и дата | Инв. № подл.

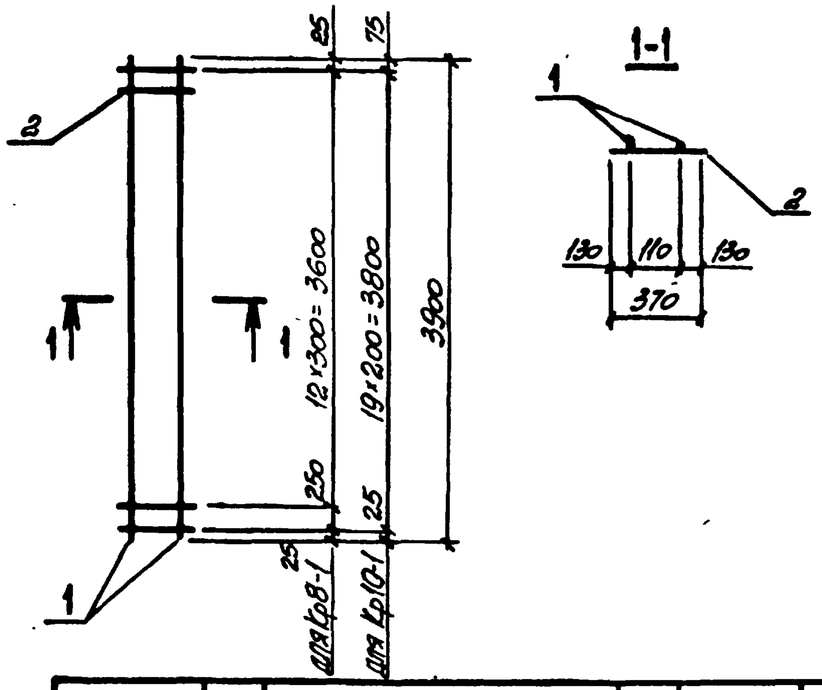

Марка каркаса	Поз.	Наименование		Кол.	Масса ед., кг	Общая масса, кг
Кр 8-1	1	ф20АтIVс,	ℓ=3900	2	9,6	20,3
	2	ф6АI,	ℓ=370	14	0,08	
Кр10-1	1	ф20АтIVс,	ℓ=3900	2	9,6	20,8
	2	ф6АI,	ℓ=370	20	0,08	

Арматура класса А-I по ГОСТ 5781-82,
Ат-IVс по ГОСТ 10884-81*.

Нач. отд.	Бродский		3.015-3/82. II-5-87
Н. контр.	Зорин		
Гл. конст.	Зорин		
Рук. гр.	Шахновский		Каркас Кр 8-1; Кр10-1
Разраб.	Боднянская		Стадия: Р; Лист: ; Листов: 1
Рассчит.	Петраш		ХАРЬКОВСКИЙ ПРОМСТРОЙНИИПРОЕКТ
Исполн.	Минаева		
Провер.	Боднянская		

Инв. № подл. | Подпись и дата | Взам. инв. №

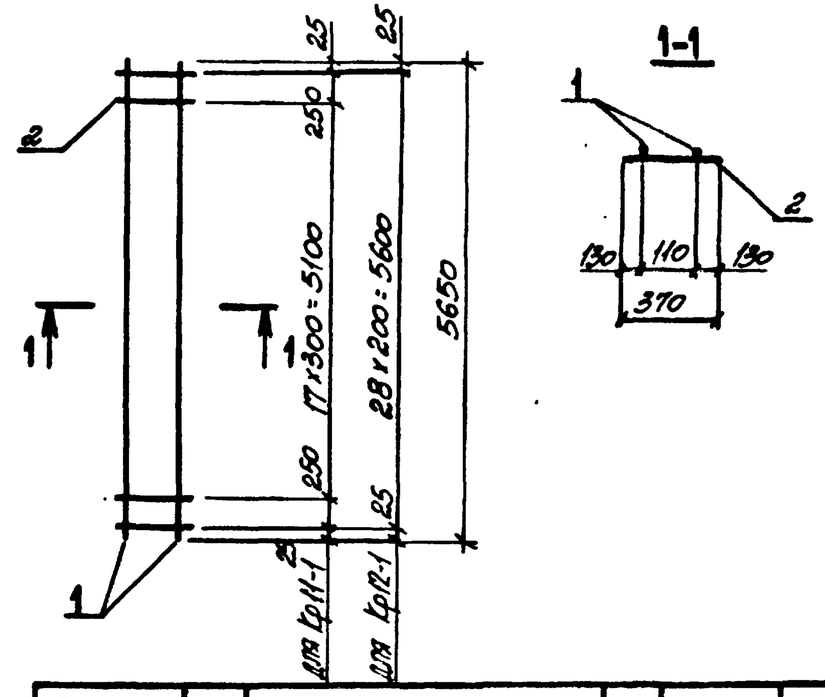

Марка каркаса	Поз.	Наименование		Кол.	Масса ед., кг	Общая масса, кг
Кр 11-1	1	ф16АтIVс,	ℓ=5650	2	8,9	19,4
	2	ф6АI,	ℓ=370	20	0,08	
Кр12-1	1	ф16АтIVс,	ℓ=5650	2	8,9	20,1
	2	ф6АI,	ℓ=370	29	0,08	

Арматура класса А-I по ГОСТ 5781-82,
Ат-IVс по ГОСТ 10884-81*.

Нач. отд.	Бродский		3.015-3/82. II-5-88
Н. контр.	Зорин		
Гл. конст.	Зорин		
Рук. гр.	Шахновский		Каркас Кр 11-1; Кр 12-1
Разраб.	Боднянская		Стадия: Р; Лист: ; Листов: 1
Рассчит.	Петраш		ХАРЬКОВСКИЙ ПРОМСТРОЙНИИПРОЕКТ
Исполн.	Минаева		
Провер.	Боднянская		

Инв. № подл. | Подпись и дата | Взам. инв. №

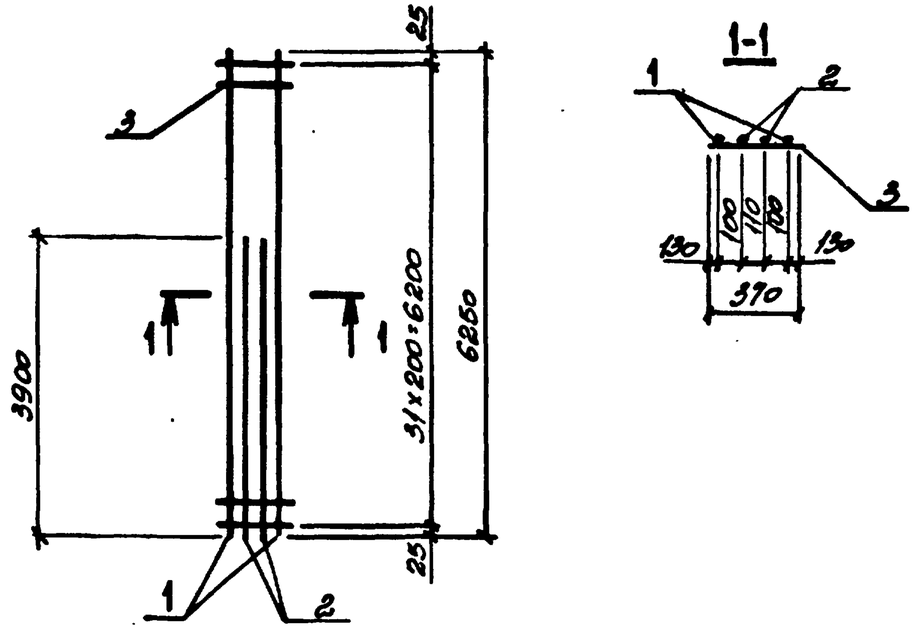

Марка каркаса	Поз.	Наименование		Кол.	Масса ед., кг	Общая масса, кг
Кр13-1	1	ф20АтIVс,	ℓ=6250	2	15,4	52,6
	2	ф20АтIVс,	ℓ=3900	2	9,6	
	3	ф6АI,	ℓ=370	32	0,08	
Кр13-2	1	ф22АтIVс,	ℓ=6250	2	18,6	55,4
	2	ф18АтIVс,	ℓ=3900	2	7,8	
	3	ф6АI,	ℓ=370	32	0,08	
Кр13-3	1	ф22АтIVс,	ℓ=6250	2	18,6	52,2
	2	ф16АтIVс,	ℓ=3900	2	6,2	
	3	ф6АI,	ℓ=370	32	0,08	

Арматура класса А-I по ГОСТ 5781-82,
Ат-IV по ГОСТ 10884-81*.

Нач. отд.	Бродский		3.015-3/82. II-5-89
Н. контр.	Зорин		
Гл. конст.	Зорин		
Рук. гр.	Шарховский		Каркас Кр13-1 ... Кр13-3
Разраб.	Болнянская		Стадия: Р; Лист: ; Листов: 1
Рассчит.	Петраш		ХАРЬКОВСКИЙ ПРОМСТРОЙНИИПРОЕКТ
Испол.	Минаева		
Провер.	Болнянская		

Взам. инв. № | Подпись и дата | Инв. № подл.

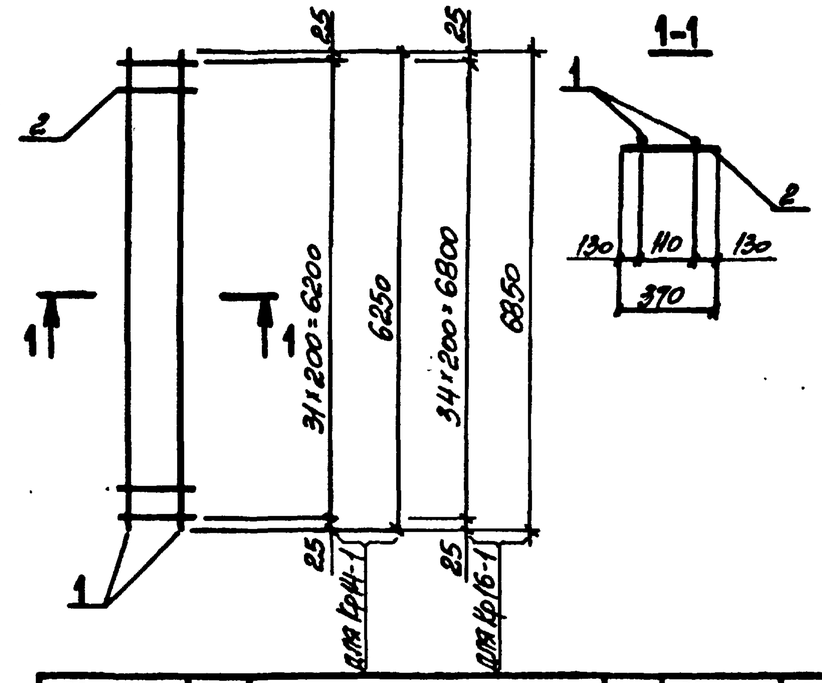

Марка каркаса	Поз.	Наименование		Кол.	Масса ед., кг	Общая масса, кг
Кр14-1	1	ф20АтIVс,	ℓ=6250	2	15,4	33,4
	2	ф6АI,	ℓ=370	32	0,08	
Кр16-1	1	ф20АтIVс,	ℓ=6850	2	15,4	33,6
	2	ф6АI,	ℓ=370	35	0,08	

Арматура класса А-I по ГОСТ 5781-82,
Ат-IVс по ГОСТ 10884-81*.

Нач. отд.	Бродский		3.015-3/82. II-5-90
Н. контр.	Зорин		
Гл. конст.	Зорин		
Рук. гр.	Шарховский		Каркас Кр14-1; Кр16-1
Разраб.	Болнянская		Стадия: Р; Лист: ; Листов: 1
Рассчит.	Петраш		ХАРЬКОВСКИЙ ПРОМСТРОЙНИИПРОЕКТ
Испол.	Минаева		
Провер.	Болнянская		

Взам. инв. № | Подпись и дата | Инв. № подл.

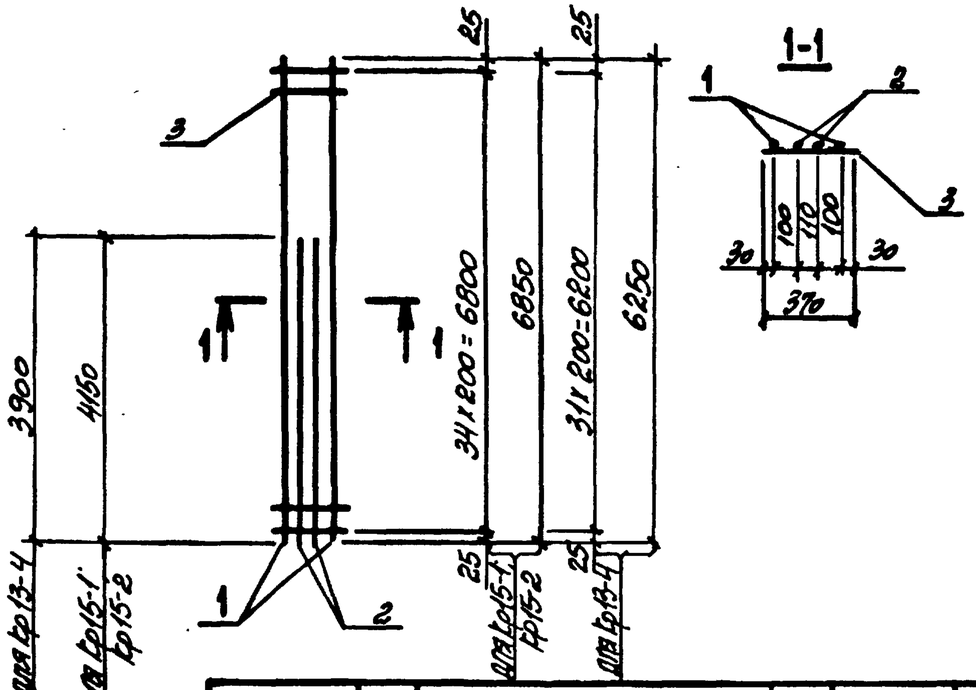

Марка каркаса	Поз.	Наименование		Кол.	Масса ед., кг	Общая масса, кг
Кр15-1	1	ф20АтIVс,	ℓ=6850	2	15,4	54,2
	2	ф20АтIVс,	ℓ=4150	2	10,3	
	3	ф6АI,	ℓ=370	35	0,08	
Кр15-2	1	ф22АтIVс,	ℓ=6850	2	20,4	56,8
	2	ф16АтIVс,	ℓ=4150	2	6,6	
	3	ф6АI,	ℓ=370	35	0,08	
Кр13-4	1	ф16АтIVс,	ℓ=6250	2	9,9	34,8
	2	ф16АтIVс,	ℓ=3900	2	6,2	
	3	ф6АI,	ℓ=370	32	0,08	

Арматура класса А-I по ГОСТ 5781-82,
Ат-IVс по ГОСТ 10884-81*.

Нач. отд.	Бродский		3.015-3/82. II-5-91
Н. контр.	Зорин		
Гл. конст.	Зорин		
Рук. гр.	Шахновский		Каркас Кр15-1; Кр15-2; Кр13-4.
Разраб.	Боднянская		Стадия: Р; Лист: ; Листов: 1
Рассчит.	Петраш		ХАРЬКОВСКИЙ ПРОМСТРОЙНИИПРОЕКТ
Исполн.	Минаева		
Провер.	Боднянская		

Взам. инв. № | Подпись и дата | Инв. № подл.

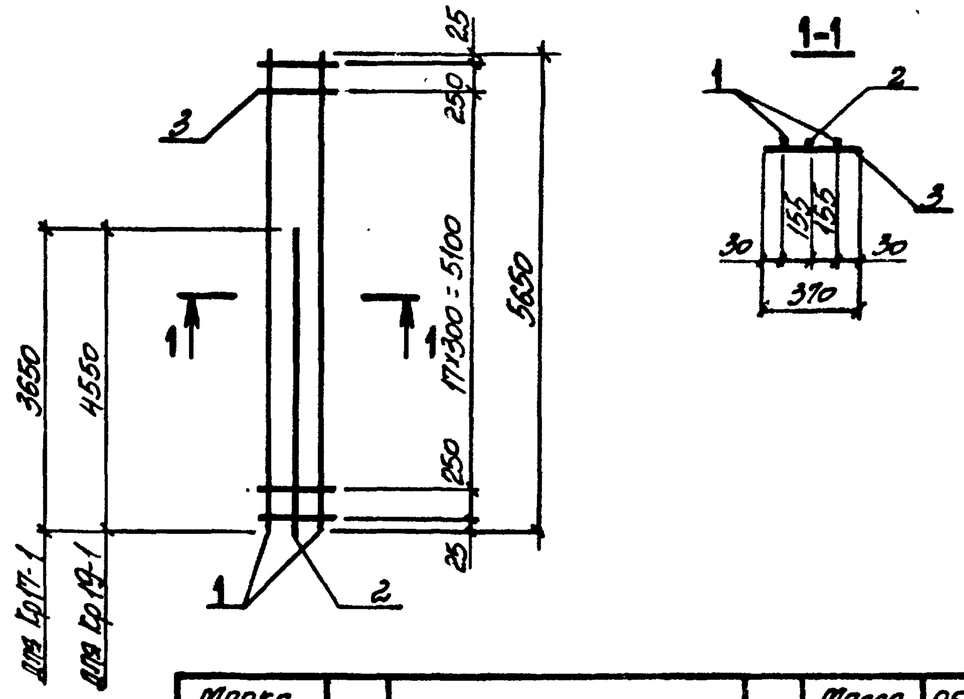

Марка каркаса	Поз.	Наименование		Кол.	Масса ед., кг	Общая масса, кг
Кр17-1	1	ф22АтIVс,	ℓ=5650	2	16,8	41,0
	2	ф16АтIVс,	ℓ=3650	1	5,8	
	3	ф6АI,	ℓ=370	20	0,08	
Кр19-1	1	ф22АтIVс,	ℓ=5650	2	16,8	48,8
	2	ф22АтIVс,	ℓ=4550	1	13,6	
	3	ф6АI,	ℓ=370	20	0,08	

Арматура класса А-I по ГОСТ 5781-82,
Ат-IVс по ГОСТ 10884-81*.

Нач. отд.	Бродский		3.015-3/82. II-5-92
Н. контр.	Зорин		
Гл. конст.	Зорин		
Рук. гр.	Шахновский		Каркас Кр17-1; Кр19-1.
Разраб.	Боднянская		Стадия: Р; Лист: ; Листов: 1
Рассчит.	Петраш		ХАРЬКОВСКИЙ ПРОМСТРОЙНИИПРОЕКТ
Исполн.	Минаева		
Провер.	Боднянская		

Взам. инв. № | Подпись и дата | Инв. № подл.

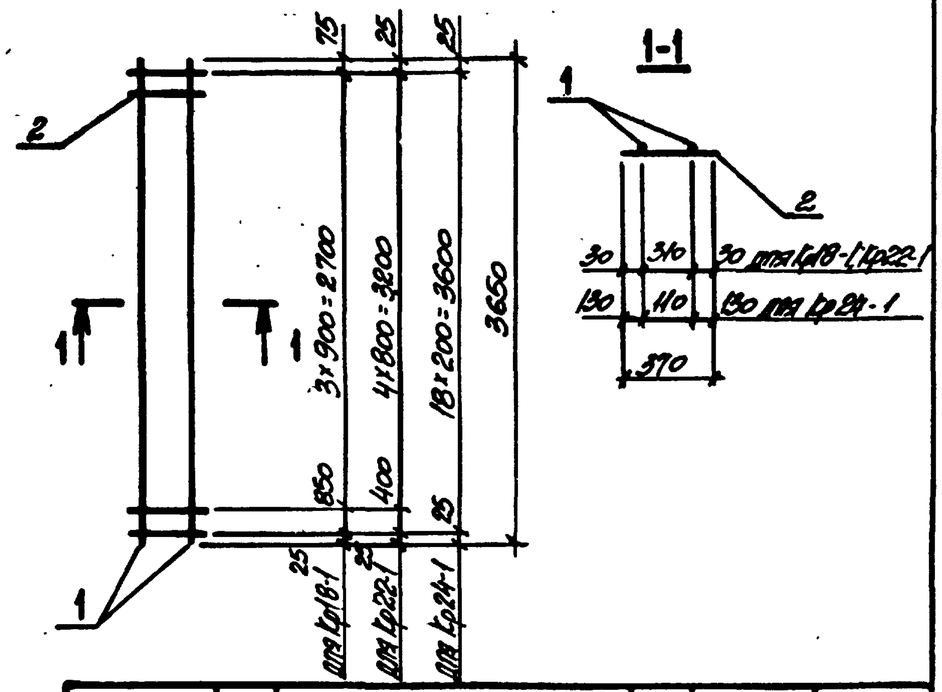

Марка каркаса	Поз.	Наименование		Кол.	Масса ед., кг	Общая масса, кг
Кр18-1	1	ф16АтIVс,	ℓ=3650	2	5,8	12,0
	2	ф6АI,	ℓ=370	5	0,08	
Кр22-1	1	ф16АтIVс,	ℓ=3650	2	5,8	12,1
	2	ф6АI,	ℓ=370	6	0,08	
Кр24-1	1	ф20АтIVс,	ℓ=3650	2	9,0	19,5
	2	ф6АI,	ℓ=370	19	0,08	

Арматура класса А-I по ГОСТ 5781-82,
Ат-IVс по ГОСТ 10884-81*.

Нач. отд.	Бродский		3.015-3/82. II-5-93
Н. контр.	Зорин		
Гл. конст.	Зорин		
Рук. гр.	Шахновский		Каркас Кр18-1; Кр22-1; Кр24-1
Разраб.	Болнянская		Стадия: Р; Лист: ; Листов: 1
Рассчит.	Петраш		ХАРЬКОВСКИЙ ПРОМСТРОЙНИИПРОЕКТ
Исполн.	Минаева		
Провер.	Болнянская		

Инв. № подл. | Подпись и дата | Взам. инв. №

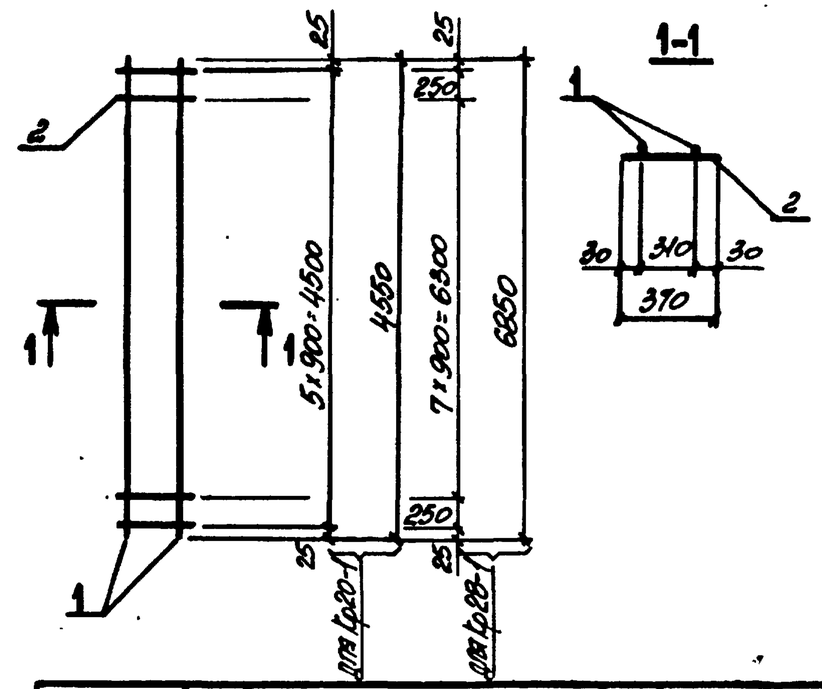

Марка каркаса	Поз.	Наименование		Кол.	Масса ед., кг	Общая масса, кг
Кр20-1	1	ф22АтIVс,	ℓ=4550	2	13,6	27,7
	2	ф6АI,	ℓ=370	6	0,08	
Кр28-1	1	ф20АтIVс,	ℓ=6850	2	16,9	34,6
	2	ф6АI,	ℓ=370	10	0,08	

Арматура класса А-I по ГОСТ 5781-82,
Ат-IVс по ГОСТ 10884-81*.

Нач. отд.	Бродский		3.015-3/82. II-5-94
Н. контр.	Зорин		
Гл. конст.	Зорин		
Рук. гр.	Шахновский		Каркас Кр20-1; Кр28-1.
Разраб.	Болнянская		Стадия: Р; Лист: ; Листов: 1
Рассчит.	Петраш		ХАРЬКОВСКИЙ ПРОМСТРОЙНИИПРОЕКТ
Исполн.	Минаева		
Провер.	Болнянская		

Инв. № подл. | Подпись и дата | Взам. инв. №

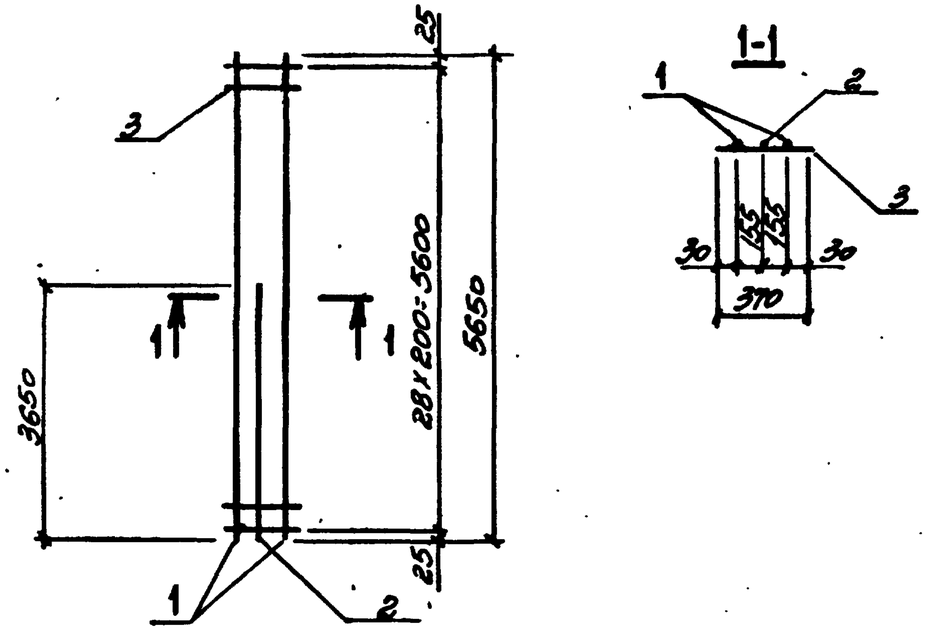

Марка каркаса	Поз.	Наименование		Кол.	Масса ед., кг	Общая масса, кг
Кр21-1	1	ф22АтIVс,	ℓ=5650	2	16,9	41,9
	2	ф16АтIVс,	ℓ=3650	1	5,8	
	3	ф6АI,	ℓ=370	29	0,08	
Кр21-2	1	ф25АтIVс,	ℓ=5650	2	21,8	58,8
	2	ф22АтIVс,	ℓ=3650	1	10,9	
	3	ф8АI,	ℓ=370	29	0,15	

Арматура класса А-I по ГОСТ 5781-82,
Ат-IVс по ГОСТ 10884-81*.

Взам. инв. № | Подпись и дата | Инв. № подл.

Нач. отд.	Бродский	
Н. контр.	Зорин	
Гл. конст.	Зорин	
Рук. гр.	Шасновский	
Разраб.	Болнянская	
Рассчит.	Петраш	
Исполн.	Минаева	
Провер.	Болнянская	

3.015-3/82 II-5-95

Каркас Кр21-1; Кр21-2

Стадия	Лист	Листов
Р		1

ХАРЬКОВСКИЙ ПРОМСТРОЙНИИПРОЕКТ

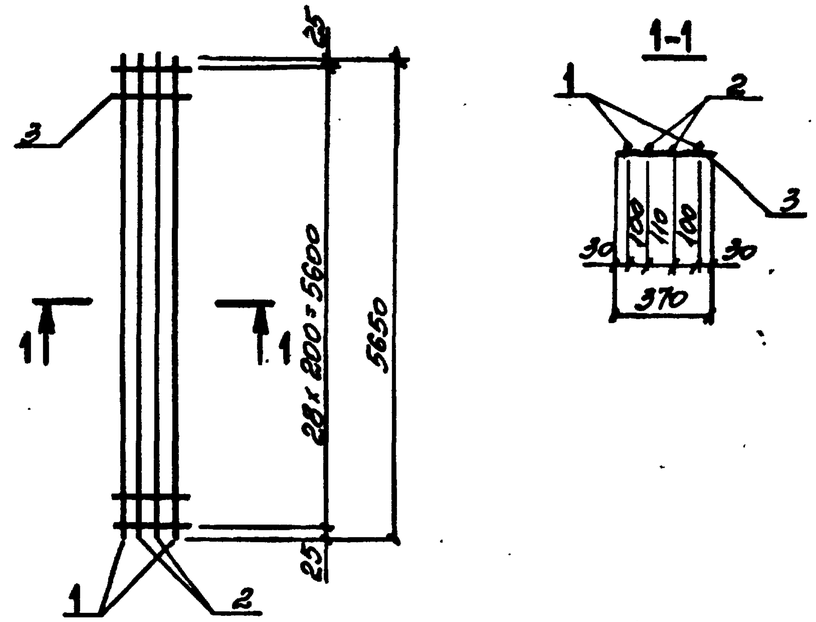

Марка каркаса	Поз.	Наименование		Кол.	Масса ед., кг	Общая масса, кг
Кр23-1	1	ф22АтIVс,	ℓ=5650	2	16,9	63,9
	2	ф20АтIVс,	ℓ=5650	2	13,9	
	3	ф6АI,	ℓ=370	29	0,08	

Арматура класса А-I по ГОСТ 5781-82,
Ат-IVс по ГОСТ 10884-81*.

Взам. инв. № | Подпись и дата | Инв. № подл.

Нач. отд.	Бродский	
Н. контр.	Зорин	
Гл. конст.	Зорин	
Рук. гр.	Шасновский	
Разраб.	Болнянская	
Рассчит.	Петраш	
Исполн.	Минаева	
Провер.	Болнянская	

3.015-3/82 II-5-96

Каркас Кр23-1

Стадия	Лист	Листов
Р		1

ХАРЬКОВСКИЙ ПРОМСТРОЙНИИПРОЕКТ

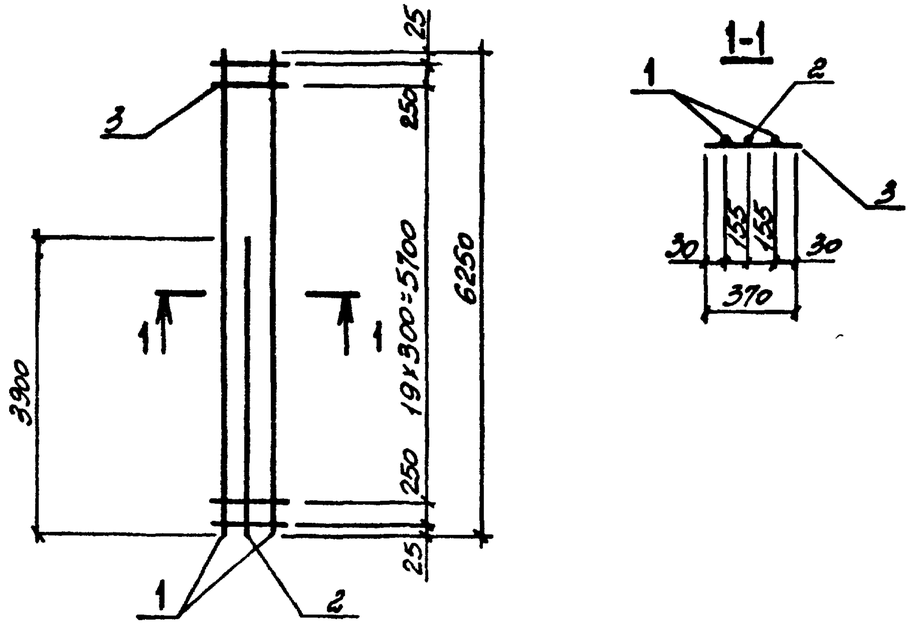

Марка каркаса	Поз.	Наименование	Кол.	Масса ед., кг	Общая масса, кг
Кр25-1	1	ф20АтIVс, ℓ=6250	2	15,4	42,2
	2	ф20АтIVс, ℓ=3900	1	9,6	
	3	ф6АI, ℓ=370	22	0,08	
Кр25-2	1	ф22АтIVс, ℓ=6250	2	18,6	50,7
	2	ф22АтIVс, ℓ=3900	1	11,6	
	3	ф6АI, ℓ=370	22	0,08	
Кр25-3	1	ф18АтIVс, ℓ=6250	2	12,5	34,6
	2	ф18АтIVс, ℓ=3900	1	7,8	
	3	ф6АI, ℓ=370	22	0,08	

Арматура класса А-I по ГОСТ 5781-82,
Ат-IVс по ГОСТ 10884-81*.

Взам. инв. № | Подпись и дата | Инв. № подл.

Нач. отд.	Бродский		3.015-3/82. II-5-97
Н. контр.	Зорин		
Гл. констр.	Зорин		
Рук. гр.	Шахновский		Каркас Кр25-1... Кр25-3
Разраб.	Боднянская		
Рассчит.	Петраш		
Исполн.	Минаева		
Провер.	Боднянская		

Стадия	Лист	Листов
Р		1

ХАРЬКОВСКИЙ ПРОМСТРОЙНИИПРОЕКТ

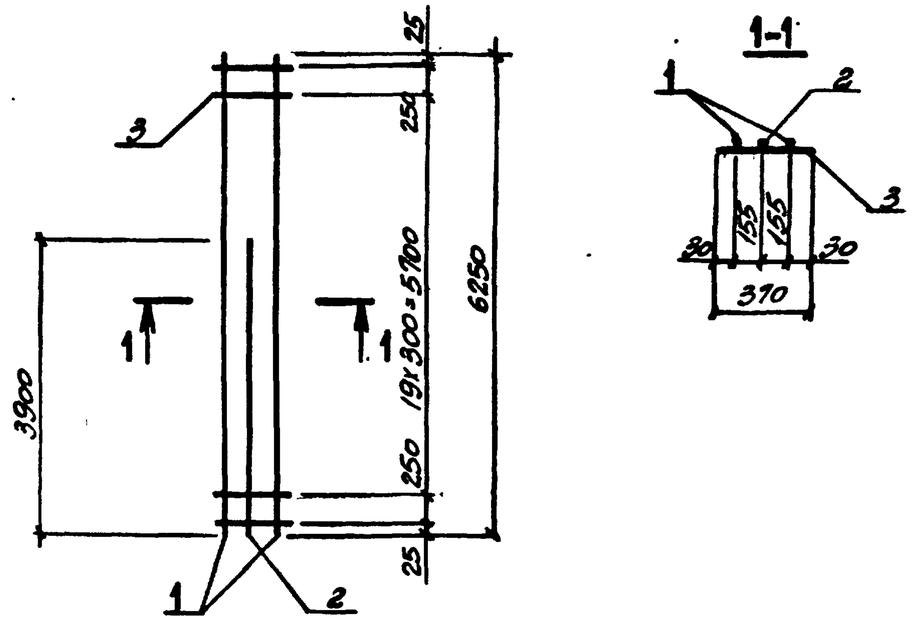

Марка каркаса	Поз.	Наименование	Кол.	Масса ед., кг	Общая масса, кг
Кр25-4	1	ф25АтIVс, ℓ=6250	2	24,1	63,1
	2	ф22АтIVс, ℓ=3900	1	11,6	
	3	ф8АI, ℓ=370	22	0,15	
Кр25-5	1	ф25АтIVс, ℓ=6250	2	24,1	59,3
	2	ф18АтIVс, ℓ=3900	1	7,8	
	3	ф8АI, ℓ=370	22	0,15	

Арматура класса А-I по ГОСТ 5781-82,
Ат-IVс по ГОСТ 10884-81*.

Взам. инв. № | Подпись и дата | Инв. № подл.

Нач. отд.	Бродский		3.015-3/82. II-5-98
Н. контр.	Зорин		
Гл. конст.	Зорин		
Рук. гр.	Шахновский		Каркас Кр25-4; Кр25-5.
Разраб.	Боднянская		
Рассчит.	Петраш		
Исполн.	Минаева		
Провер.	Боднянская		

Стадия	Лист	Листов
Р		1

ХАРЬКОВСКИЙ ПРОМСТРОЙНИИПРОЕКТ

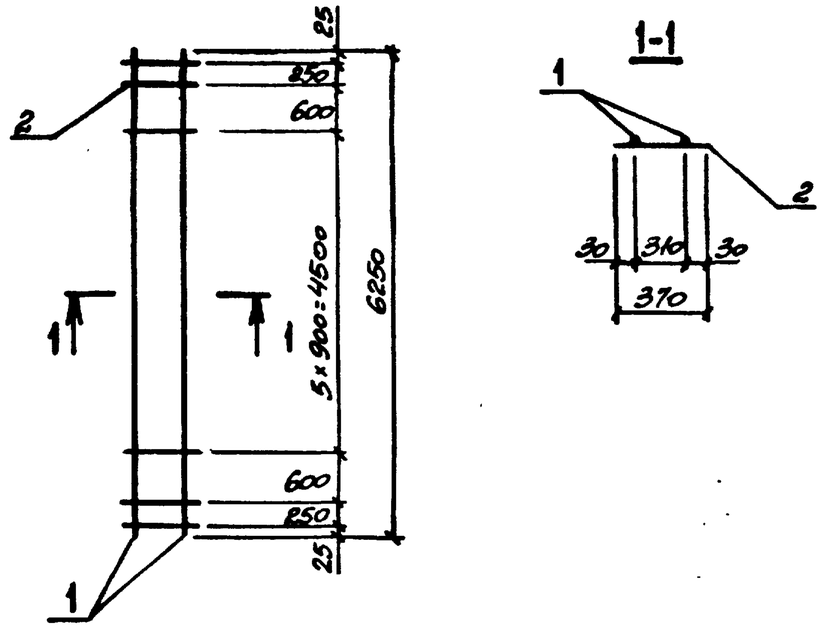

Марка каркаса	Поз.	Наименование		Кол.	Масса ед., кг	Общая масса, кг
Кр26-1	1	ф20АтIVс,	ℓ=6250	2	15,4	31,6
	2	ф6АI,	ℓ=370	10	0,08	
Кр26-2	1	ф22АтIVс,	ℓ=6250	2	18,6	38,1
	2	ф6АI,	ℓ=370	10	0,08	
Кр26-3	1	ф18АтIVс,	ℓ=6250	2	12,5	25,8
	2	ф6АI,	ℓ=370	10	0,08	
Кр26-4	1	ф25АтIVс,	ℓ=6250	2	24,1	49,7
	2	ф8АI,	ℓ=370	10	0,15	

Арматура класса А-I по ГОСТ 5781-82,
Ат-IVс по ГОСТ 10884-81*.

Инв.№ подл. | Подпись и дата | Взам. инв.№

Нач. отд.	Бродский	
Н. контр.	Зорин	
Гл. конст.	Зорин	
Рук. гр.	Шахновский	
Разраб.	Болнянская	
Рассчит.	Петраш	
Исполн.	Минаева	
Провер.	Болнянская	

3.015-3/82 II-5-99

Каркас Кр26-1 ... Кр26-4

Стадия	Лист	Листов
Р		1

ХАРЬКОВСКИЙ ПРОМСТРОЙНИИПРОЕКТ

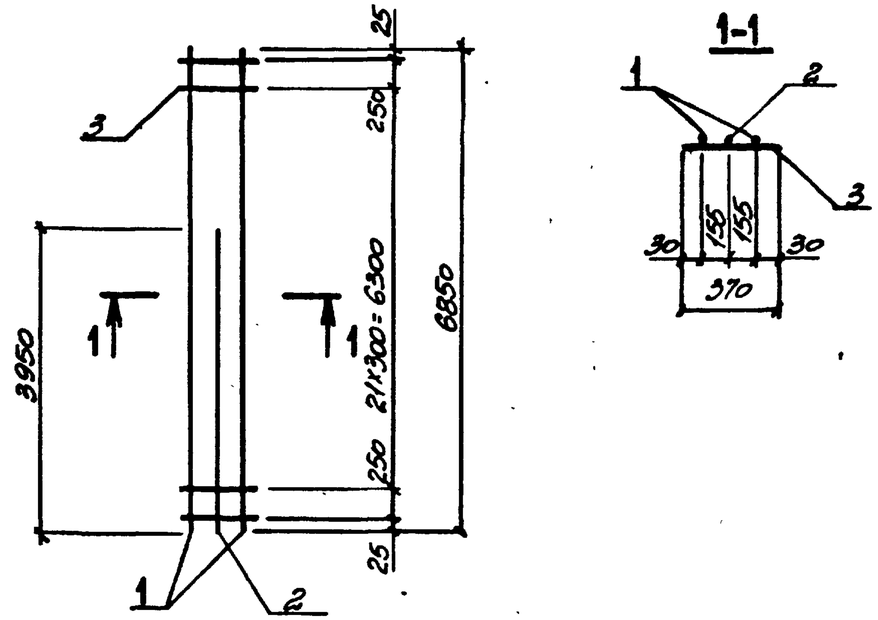

Марка каркаса	Поз.	Наименование		Кол.	Масса ед., кг	Общая масса, кг
Кр27-1	1	ф22АтIVс,	ℓ=6850	2	20,4	52,4
	2	ф20АтIVс,	ℓ=3950	1	9,7	
	3	ф6АI,	ℓ=370	24	0,08	
Кр27-2	1	ф22АтIVс,	ℓ=6850	2	20,4	54,6
	2	ф22АтIVс,	ℓ=3950	1	11,8	
	3	ф6АI,	ℓ=370	24	0,08	
Кр27-3	1	ф25АтIVс,	ℓ=6850	2	26,4	71,6
	2	ф25АтIVс,	ℓ=3950	1	15,2	
	3	ф8АI,	ℓ=370	24	0,15	

Арматура класса А-I по ГОСТ 5781-82,
Ат-IVс по ГОСТ 10884-81*.

Инв.№ подл. | Подпись и дата | Взам. инв.№

Нач. отд.	Бродский	
Н. контр.	Зорин	
Гл. конст.	Зорин	
Рук. гр.	Шахновский	
Разраб.	Болнянская	
Рассчит.	Петраш	
Исполн.	Минаева	
Провер.	Болнянская	

3.015-3/82 II-5-100

Каркас Кр27-1 ... Кр27-3

Стадия	Лист	Листов
Р		1

ХАРЬКОВСКИЙ ПРОМСТРОЙНИИПРОЕКТ

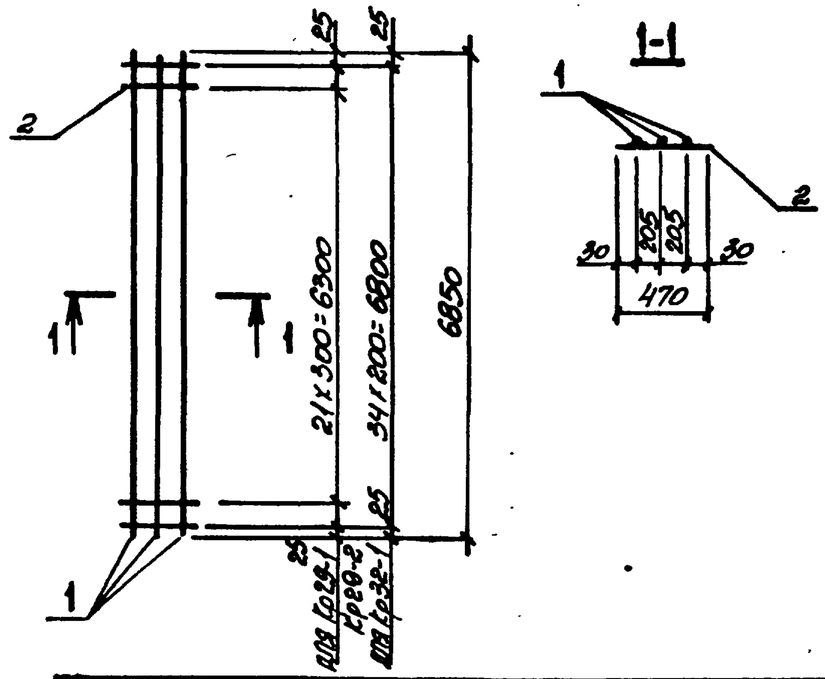

Марка каркаса	Поз.	Наименование		Кол.	Масса ед., кг	Общая масса, кг
Кр29-1	1	ф20АтIVс,	ℓ=6850	3	16,9	53,1
	2	ф6АI,	ℓ=470	24	0,1	
Кр29-2	1	ф28АтIVс,	ℓ=6850	3	33,1	103,9
	2	ф8АI,	ℓ=470	24	0,19	
Кр32-1	1	ф20АтIVс,	ℓ=6850	3	16,9	54,2
	2	ф6АI,	ℓ=470	35	0,1	

Арматура класса А-I по ГОСТ 5781-82,
Ат-IVс по ГОСТ 10884-81*.

Нач. отд.	Бродский	
Н. контр.	Зорин	
Гл. контр.	Зорин	
Рук. гр.	Шаховская	
Разраб.	Боднянская	
Рассчит.	Петраш	
Исполн.	Минаева	
Провер.	Боднянская	

3.015-3/82 II-5-101

Каркас Кр29-1; Кр29-2; Кр32-1.

Стадия	Лист	Листов
Р		1

ХАРЬКОВСКИЙ ПРОМСТРОЙНИИПРОЕКТ

Инв.№ подл. | Подпись и дата | Взам. инв.№

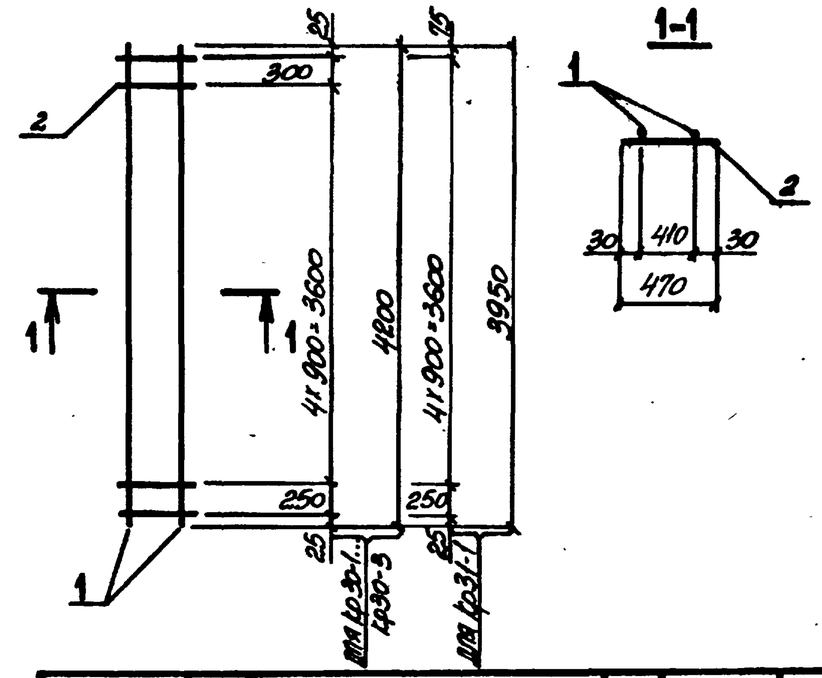

Марка каркаса	Поз.	Наименование		Кол.	Масса ед., кг	Общая масса, кг
Кр30-1	1	ф16АтIVс,	ℓ=4200	2	6,6	14,0
	2	ф6АI,	ℓ=470	7	0,1	
Кр30-2	1	ф22АтIVс,	ℓ=4200	2	12,5	26,4
	2	ф8АI,	ℓ=470	7	0,19	
Кр30-3	1	ф20АтIVс,	ℓ=4200	2	10,4	21,4
	2	ф6АI,	ℓ=470	7	0,1	
Кр31-1	1	ф22АтIVс,	ℓ=3950	2	11,8	24,7
	2	ф8АI,	ℓ=470	6	0,19	

Арматура класса А-I по ГОСТ 5781-82,
Ат-IVс по ГОСТ 10884-81*.

Нач. отд.	Бродский	
Н. контр.	Зорин	
Гл. конст.	Зорин	
Рук. гр.	Шаховская	
Разраб.	Боднянская	
Рассчит.	Петраш	
Исполн.	Минаева	
Провер.	Боднянская	

3.015-3/82 II-5-102

Каркас Кр30-1...Кр30-3; Кр31-1

Стадия	Лист	Листов
Р		1

ХАРЬКОВСКИЙ ПРОМСТРОЙНИИПРОЕКТ

Инв.№ подл. | Подпись и дата | Взам. инв.№

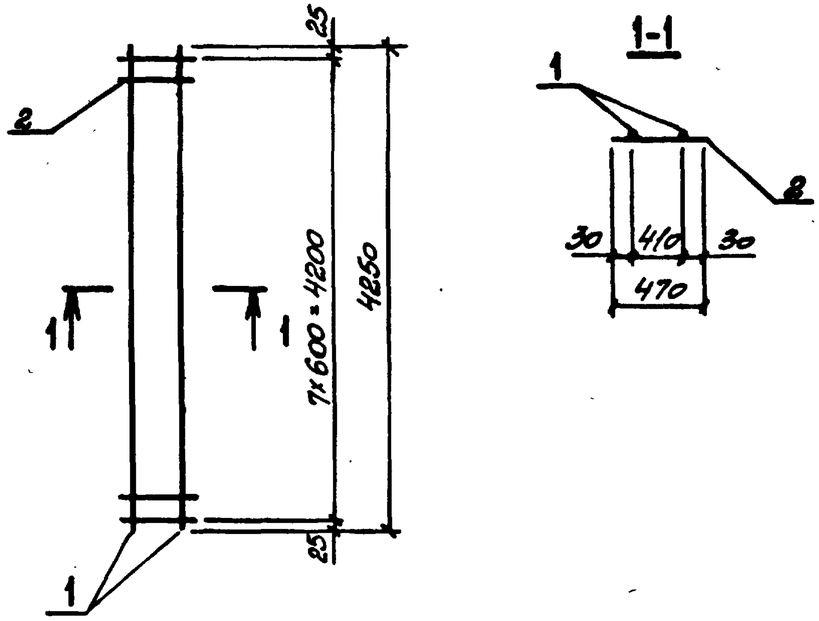

Марка каркаса	Поз.	Наименование	Кол.	Масса ед., кг	Общая масса, кг
Кр33-1	1	ф16АтIVс, ℓ=4250	2	6,7	14,2
	2	ф6АI, ℓ=470	8	0,1	

Арматура класса А-I по ГОСТ 5781-82,
Ат-IVс по ГОСТ 10884-81*.

Нач. отд.	Бродский		3.015-3/82. II-5-103
Н. контр.	Зорин		
Гл. конст.	Зорин		
Рук. гр.	Шахновский		Каркас Кр33-1
Разраб.	Болнянская		
Рассчит.	Петраш		
Исполн.	Минаева		
Провер.	Болнянская		

Стадия	Лист	Листов
Р		1

ХАРЬКОВСКИЙ ПРОМСТРОЙНИИПРОЕКТ

Взам. инв. № | Подпись и дата | Инв. № подл.

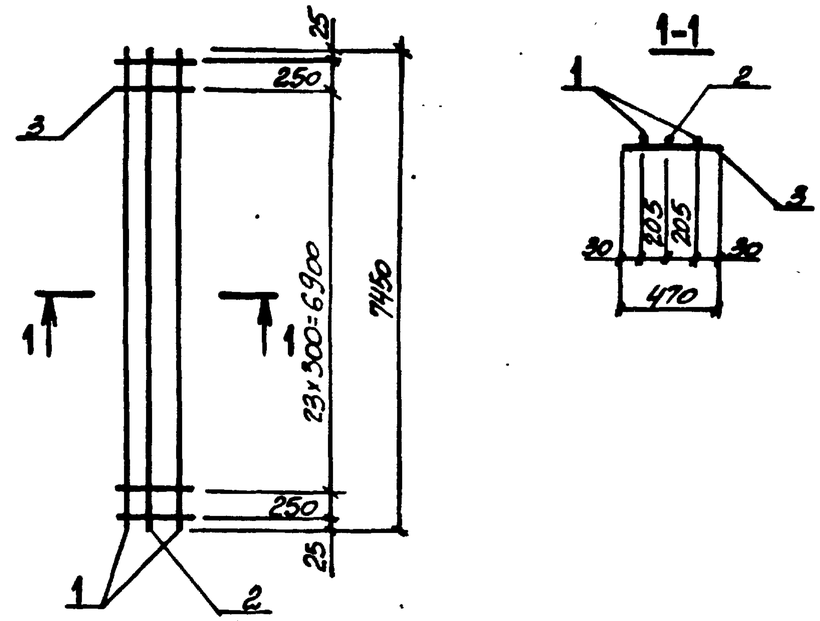

Марка каркаса	Поз.	Наименование	Кол.	Масса ед., кг	Общая масса, кг
Кр34-1	1	ф25АтIVс, ℓ=7450	2	28,7	84,5
	2	ф22АтIVс, ℓ=7450	1	22,2	
	3	ф8АI, ℓ=470	26	0,19	
Кр34-2	1	ф22АтIVс, ℓ=7450	2	22,2	65,4
	2	ф20АтIVс, ℓ=7450	1	18,4	
	3	ф6АI, ℓ=470	26	0,1	

Арматура класса А-I по ГОСТ 5781-82,
Ат-IVс по ГОСТ 10884-81*.

Нач. отд.	Бродский		3.015-3/82. II-5-104
Н. контр.	Зорин		
Гл. конст.	Зорин		
Рук. гр.	Шахновский		Каркас Кр34-1; Кр34-2.
Разраб.	Болнянская		
Рассчит.	Петраш		
Исполн.	Минаева		
Провер.	Болнянская		

Стадия	Лист	Листов
Р		1

ХАРЬКОВСКИЙ ПРОМСТРОЙНИИПРОЕКТ

Взам. инв. № | Подпись и дата | Инв. № подл.

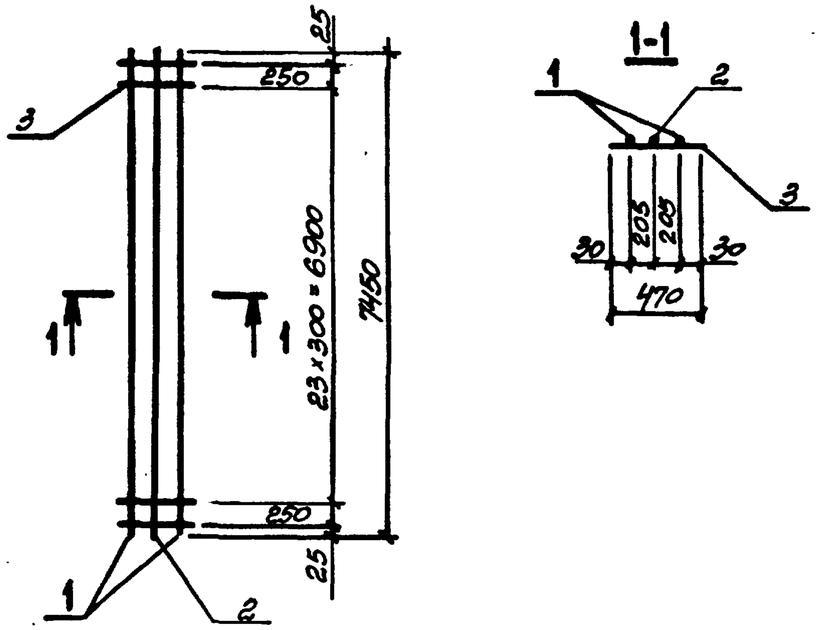

Марка каркаса	Поз.	Наименование		Кол.	Масса ед., кг	Общая масса, кг
Кр34-3	1	ф25АтIVс,	ℓ=7450	2	28,7	91,0
	2	ф25АтIVс,	ℓ=7450	1	28,7	
	3	ф8АI,	ℓ=470	26	0,19	
Кр34-4	1	ф20АтIVс,	ℓ=7450	2	18,4	51,1
	2	ф16АтIVс,	ℓ=7450	1	11,8	
	3	ф6АI,	ℓ=470	26	0,1	

Арматура класса А-I по ГОСТ 5781-82,
АтIVс по ГОСТ 10884-81*.

Взам. инв. № | Подпись и дата | Инв. № подл.

Нач. отд.	Бродский	
Н. контр.	Зорин	
Гл. конст.	Зорин	
Рук. гр.	Шаховский	
Разраб.	Болнянская	
Рассчит.	Петраш	
Исполн.	Минаева	
Провер.	Болнянская	

3.015-3/82. II-5-105

Каркас Кр34-3; Кр34-4

Стадия	Лист	Листов
Р		1

ХАРЬКОВСКИЙ ПРОМСТРОЙНИИПРОЕКТ

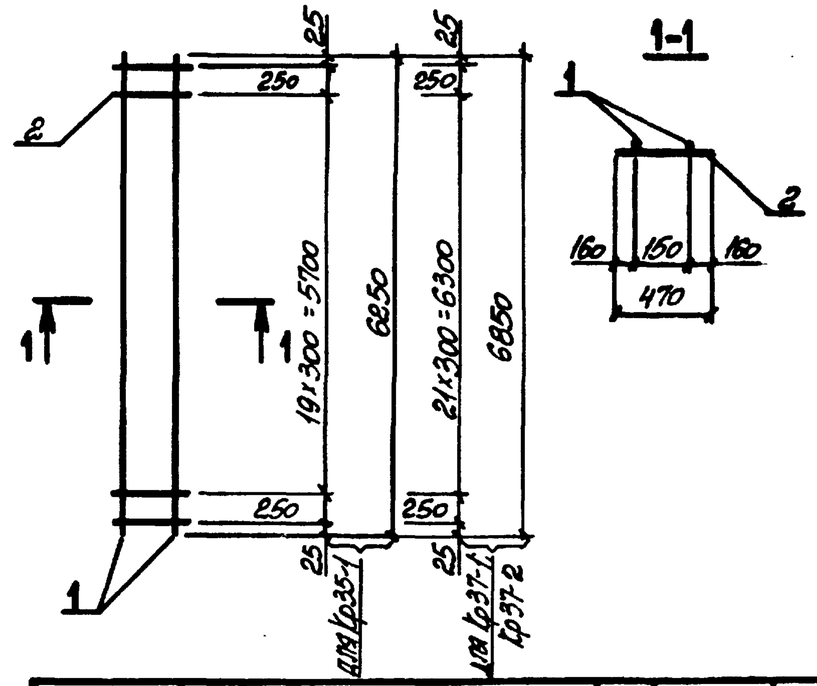

Марка каркаса	Поз.	Наименование		Кол.	Масса ед., кг	Общая масса, кг
Кр35-1	1	ф18АтIVс,	ℓ=6250	2	12,5	29,2
	2	ф8АI,	ℓ=470	22	0,19	
Кр37-1	1	ф22АтIVс,	ℓ=6850	2	20,4	45,4
	2	ф8АI,	ℓ=470	24	0,19	
Кр37-2	1	ф20АтIVс,	ℓ=6850	2	16,9	38,4
	2	ф8АI,	ℓ=470	24	0,19	

Арматура класса А-I по ГОСТ 5781-82,
АтIVс по ГОСТ 10884-81*.

Взам. инв. № | Подпись и дата | Инв. № подл.

Нач. отд.	Бродский	
Н. контр.	Зорин	
Гл. конст.	Зорин	
Рук. гр.	Шаховский	
Разраб.	Болнянская	
Рассчит.	Петраш	
Исполн.	Минаева	
Провер.	Болнянская	

3.015-3/82. II-5-106

Каркас Кр35-1; Кр37-1; Кр37-2

Стадия	Лист	Листов
Р		1

ХАРЬКОВСКИЙ ПРОМСТРОЙНИИПРОЕКТ

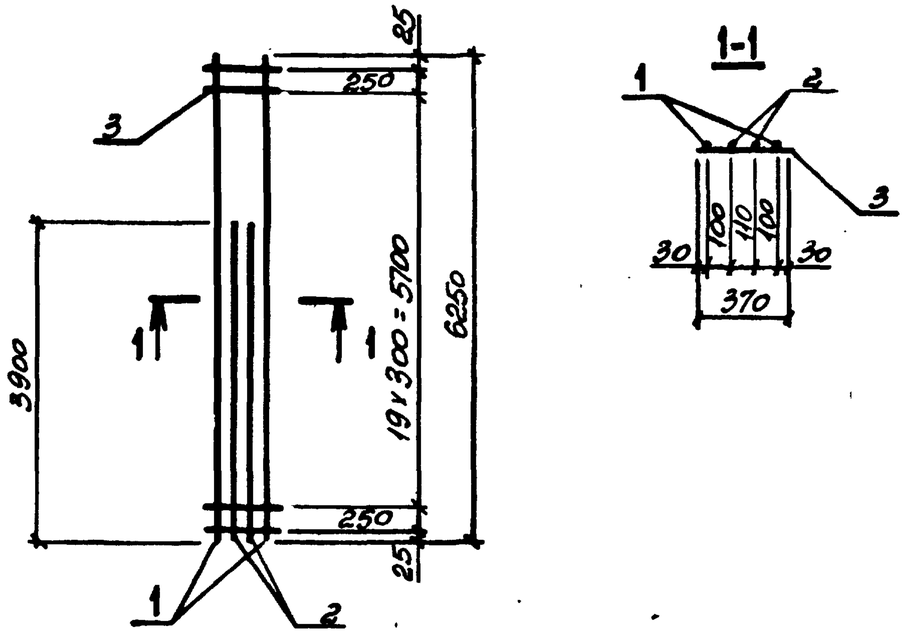

Марка каркаса	Поз.	Наименование	Кол.	Масса ед., кг	Общая масса, кг
Кр36-1	1	ф25АтIVс, ℓ=6250	2	24,1	67,1
	2	ф18АтIVс, ℓ=3900	2	7,8	
	3	ф8АI, ℓ=370	22	0,15	
Кр36-2	1	ф22АтIVс, ℓ=6250	2	18,6	54,6
	2	ф18АтIVс, ℓ=3900	2	7,8	
	3	ф6АI, ℓ=370	22	0,08	
Кр36-3	1	ф22АтIVс, ℓ=6250	2	18,6	51,4
	2	ф16АтIVс, ℓ=3900	2	6,2	
	3	ф6АI, ℓ=370	22	0,08	

Арматура класса А-I по ГОСТ 5781-82,
Ат-IVс по ГОСТ 10884-81*.

Нач. отд.	Бродский		3.015-3/82. II-5-107
Н. контр.	Зорин		
Гл. конс.	Зорин		
Рук. гр.	Шахновский		Каркас Кр36-1,... Кр36-3
Разраб.	Болнянская		Стадия: Р; Лист: ; Листов: 1
Рассчит.	Петраш		ХАРЬКОВСКИЙ ПРОМСТРОЙНИИПРОЕКТ
Исполн.	Минаева		
Провер.	Болнянская		

Взам. инв. № | Подпись и дата | Инв. № подл.

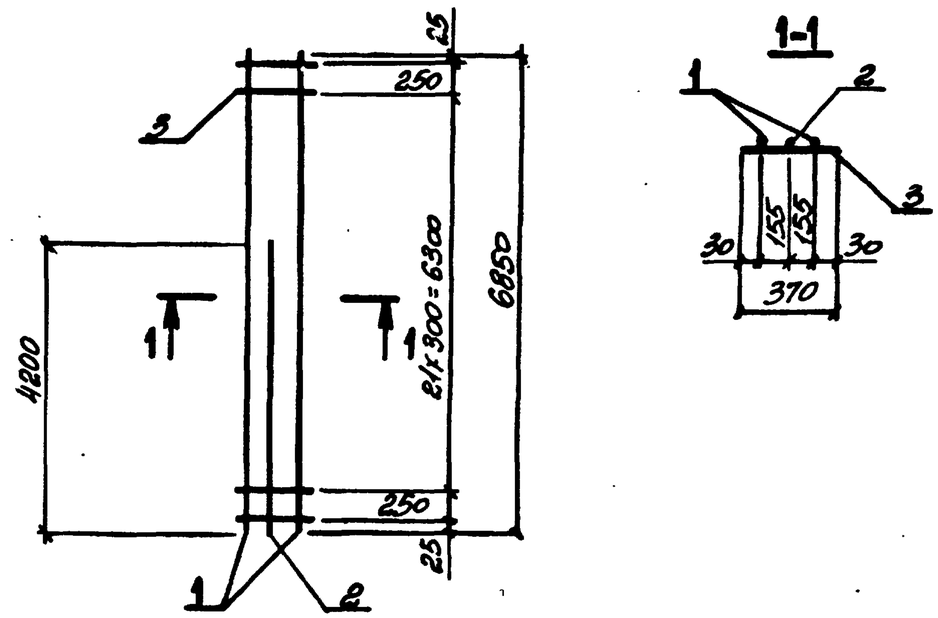

Марка каркаса	Поз.	Наименование	Кол.	Масса ед., кг	Общая масса, кг
Кр38-1	1	ф25АтIVс, ℓ=6850	2	26,4	68,9
	2	ф22АтIVс, ℓ=4200	1	12,5	
	3	ф8АI, ℓ=370	24	0,15	
Кр38-2	1	ф25АтIVс, ℓ=6850	2	26,4	72,6
	2	ф25АтIVс, ℓ=4200	1	16,2	
	3	ф8АI, ℓ=370	24	0,15	

Арматура класса А-I по ГОСТ 5781-82,
Ат-IVс по ГОСТ 10884-81*.

Нач. отд.	Бродский		3.015-3/82. II-5-108
Н. контр.	Зорин		
Гл. конс.	Зорин		
Рук. гр.	Шахновский		Каркас Кр38-1; Кр38-2
Разраб.	Болнянская		Стадия: Р; Лист: ; Листов: 1
Рассчит.	Петраш		ХАРЬКОВСКИЙ ПРОМСТРОЙНИИПРОЕКТ
Исполн.	Минаева		
Провер.	Болнянская		

Взам. инв. № | Подпись и дата | Инв. № подл.

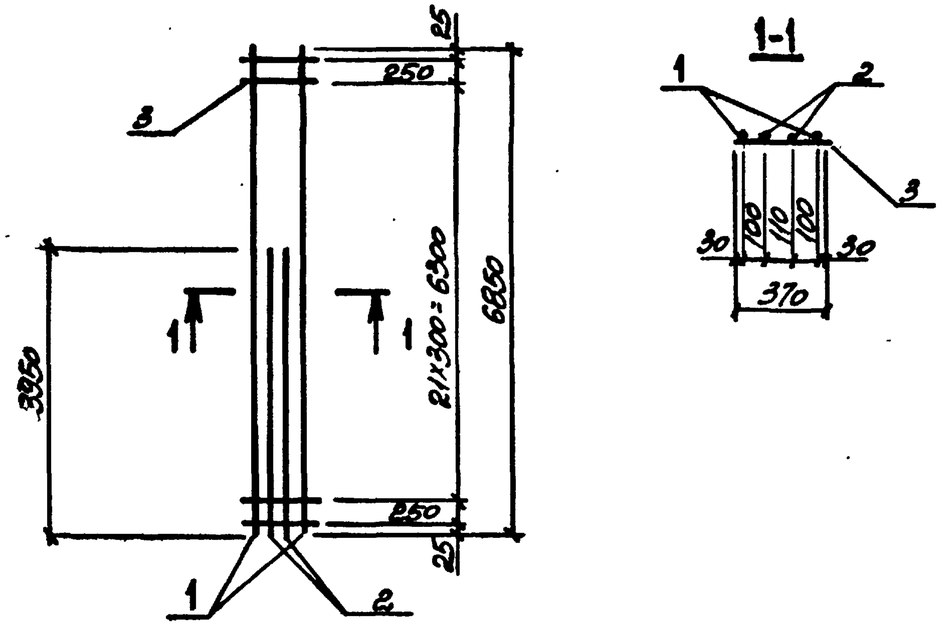

Марка каркаса	Поз.	Наименование		Кол.	Масса ед., кг	Общая масса, кг
Кр39-1	1	ф25АтIVс,	ℓ=6850	2	26,4	76,0
	2	ф20АтIVс,	ℓ=3950	2	9,8	
	3	ф8АI,	ℓ=370	24	0,15	
Кр39-2	1	ф28АтIVс,	ℓ=6850	2	33,1	89,3
	2	ф20АтIVс,	ℓ=3950	2	9,8	
	3	ф8АI,	ℓ=370	24	0,15	

Арматура класса А-I по ГОСТ 5781-82,
Ат-IVс, по ГОСТ 10884-81*.

Нач. отд.	Бродский		3.015-3/82 Ш-5-109
Н. контр.	Зорин		
Гл. конст.	Зорин		
Рук. гр.	Шаховский		Каркас Кр39-1; Кр39-2.
Разраб.	Болнянская		Стадия: Р; Лист: ; Листов: 1
Рассчит.	Петраш		ХАРЬКОВСКИЙ ПРОМСТРОЙНИИПРОЕКТ
Исполн.	Минаева		
Провер.	Болнянская		

Инв. № подл. | Подпись и дата | Взам. инв. №

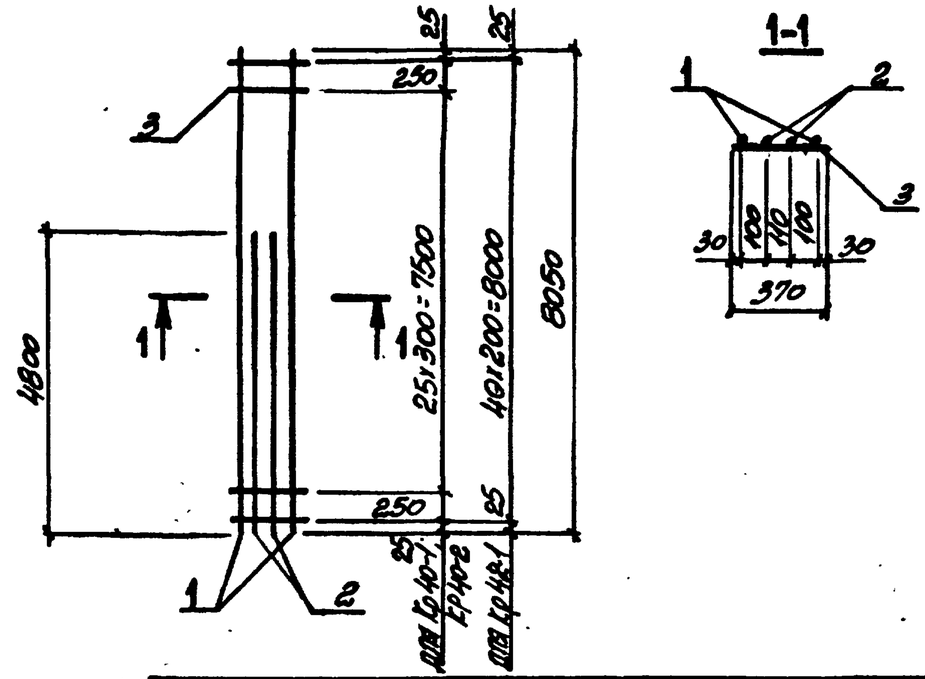

Марка каркаса	Поз.	Наименование		Кол.	Масса ед., кг	Общая масса, кг
Кр40-1	1	ф22АтIVс,	ℓ=8050	2	24,0	65,4
	2	ф16АтIVс,	ℓ=4800	2	7,6	
	3	ф6АI,	ℓ=370	28	0,08	
Кр40-2	1	ф22АтIVс,	ℓ=8050	2	24,0	69,4
	2	ф18АтIVс,	ℓ=4800	2	9,6	
	3	ф6АI,	ℓ=370	28	0,08	
Кр42-1	1	ф22АтIVс,	ℓ=8050	2	24,0	66,5
	2	ф16АтIVс,	ℓ=4800	2	7,6	
	3	ф6АI,	ℓ=370	41	0,08	

Арматура класса А-I по ГОСТ 5781-82,
Ат-IVс по ГОСТ 10884-81*.

Нач. отд.	Бродский		3.015-3/82 Ш-5-110
Н. контр.	Зорин		
Гл. конст.	Зорин		
Рук. гр.	Шаховский		Каркас Кр40-1; Кр40-2; Кр42-1.
Разраб.	Болнянская		Стадия: Р; Лист: ; Листов: 1
Рассчит.	Петраш		ХАРЬКОВСКИЙ ПРОМСТРОЙНИИПРОЕКТ
Исполн.	Минаева		
Провер.	Болнянская		

Инв. № подл. | Подпись и дата | Взам. инв. №

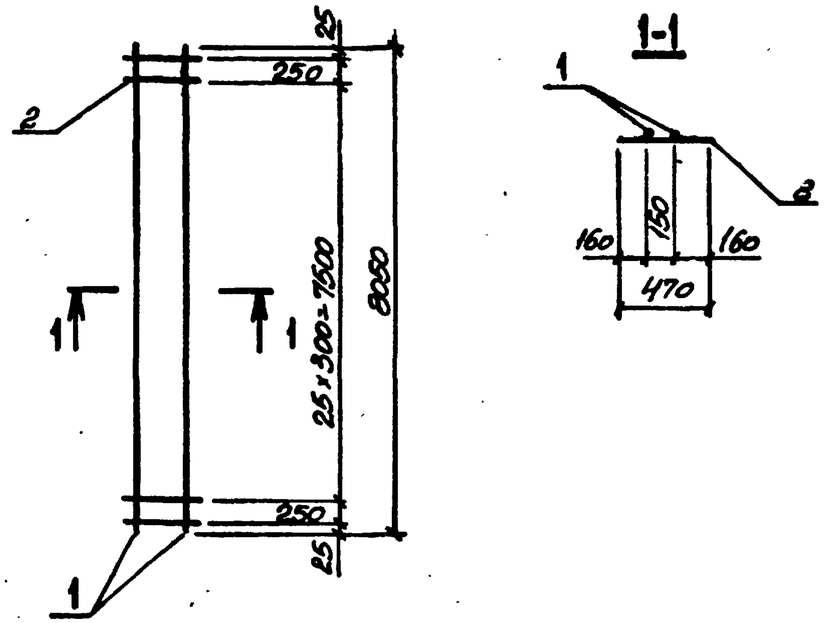

Марка каркаса	Поз.	Наименование		Кол.	Масса ед., кг	Общая масса, кг
Кр41-1	1	ф16АтIVс,	ℓ=8050	2	12,7	28,2
	2	ф6АI,	ℓ=470	28	0,10	
Кр41-2	1	ф18АтIVс,	ℓ=8050	2	16,1	35,0
	2	ф6АI,	ℓ=470	28	0,10	
Кр41-3	1	ф20АтIVс,	ℓ=8050	2	19,9	42,6
	2	ф6АI,	ℓ=470	28	0,10	
Кр41-4	1	ф22АтIVс,	ℓ=8050	2	24,0	50,8
	2	ф6АI,	ℓ=470	28	0,10	

Арматура класса А-I по ГОСТ 5781-82,
Ат-IVс по ГОСТ 10884-81*.

Нач. отд.	Бродский	
Н. контр.	Зорин	
Гл. конс.	Зорин	
Рук. гр.	Шаховский	
Разраб.	Болнянская	
Рассчит.	Петраш	
Исполн.	Тинаева	
Провер.	Болнянская	

3.015-3/82. Ѵ-5-111

Каркас Кр41-1 ... Кр41-4

Стадия	Лист	Листов
Р		1

ХАРЬКОВСКИЙ ПРОМСТРОЙНИИПРОЕКТ

Взам. инв. № | Подпись и дата | Инв. № подл.

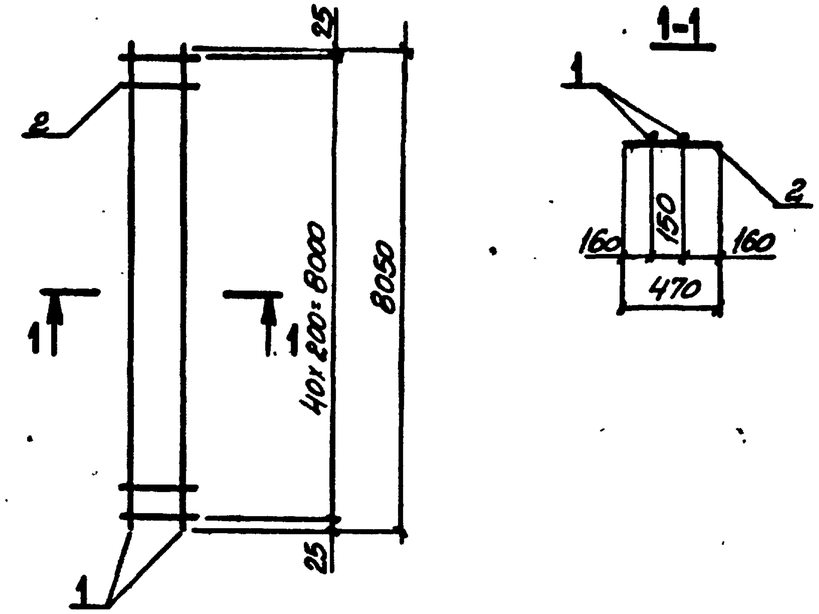

Марка каркаса	Поз.	Наименование		Кол.	Масса ед., кг	Общая масса, кг
Кр43-1	1	ф16АтIVс,	ℓ=8050	2	12,7	29,5
	2	ф6АI,	ℓ=470	41	0,10	
Кр43-2	1	ф20АтIVс,	ℓ=8050	2	19,9	43,9
	2	ф6АI,	ℓ=470	41	0,10	

Арматура класса А-I по ГОСТ 5781-82,
Ат-IVс по ГОСТ 10884-81*.

Нач. отд.	Бродский	
Н. контр.	Зорин	
Гл. конс.	Зорин	
Рук. гр.	Шаховский	
Разраб.	Болнянская	
Рассчит.	Петраш	
Исполн.	Тинаева	
Провер.	Болнянская	

3.015-3/82. Ѵ-5-112

Каркас Кр43-1; Кр43-2

Стадия	Лист	Листов
Р		1

ХАРЬКОВСКИЙ ПРОМСТРОЙНИИПРОЕКТ

Взам. инв. № | Подпись и дата | Инв. № подл.

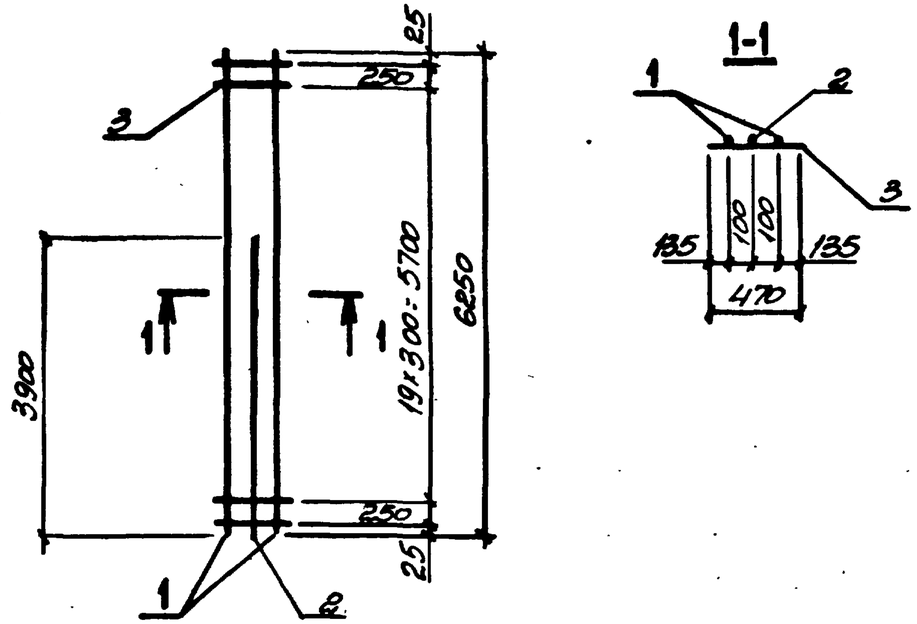

Марка каркаса	Поз.	Наименование		Кол.	Масса ед., кг	Общая масса, кг
Кр44-1	1	ф18АтIVс,	ℓ=6250	2	12,5	35,0
	2	ф18АтIVс,	ℓ=3900	1	7,8	
	3	ф6АI,	ℓ=470	22	0,10	
Кр44-2	1	ф16АтIVс,	ℓ=6250	2	9,9	28,2
	2	ф16АтIVс,	ℓ=3900	1	6,2	
	3	ф6АI,	ℓ=470	22	0,10	

Арматура класса А-I по ГОСТ 5781-82,
Ат-IVс по ГОСТ 10884-81*.

Нач. отд.	Бродский		3.015-3/82. Ѵ-5-113
Н. контр.	Зорин		
Гл. конст.	Зорин		
Рук. гр.	Шахновский		Каркас Кр44-1; Кр44-2
Разраб.	Болнянская		Стадия Р / Лист / Листов 1
Рассчит.	Петраш		ХАРЬКОВСКИЙ ПРОМСТРОЙНИИПРОЕКТ
Исполн.	Минаева		
Провер.	Болнянская		

Взам. инв. № | Подпись и дата | Инв. № подл.

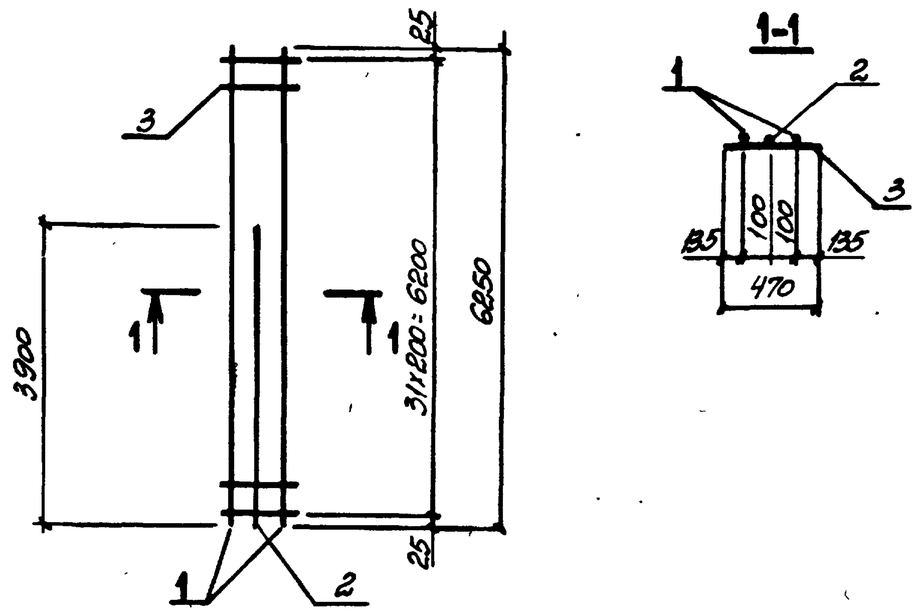

Марка каркаса	Поз.	Наименование		Кол.	Масса ед., кг	Общая масса, кг
Кр45-1	1	ф18АтIVс,	ℓ=6250	2	12,5	36,0
	2	ф18АтIVс,	ℓ=3900	1	7,8	
	3	ф6АI,	ℓ=470	32	0,10	
Кр45-2	1	ф16АтIVс,	ℓ=6250	2	9,9	29,2
	2	ф16АтIVс,	ℓ=3900	1	6,2	
	3	ф6АI,	ℓ=470	32	0,10	

Арматура класса А-I по ГОСТ 5781-82,
Ат-IVс по ГОСТ 10884-81*.

Нач. отд.	Бродский		3.015-3/82. Ѵ-5-114
Н. контр.	Зорин		
Гл. конст.	Зорин		
Рук. гр.	Шахновский		Каркас Кр45-1; Кр45-2
Разраб.	Болнянская		Стадия Р / Лист / Листов 1
Рассчит.	Петраш		ХАРЬКОВСКИЙ ПРОМСТРОЙНИИПРОЕКТ
Исполн.	Минаева		
Провер.	Болнянская		

Взам. инв. № | Подпись и дата | Инв. № подл.

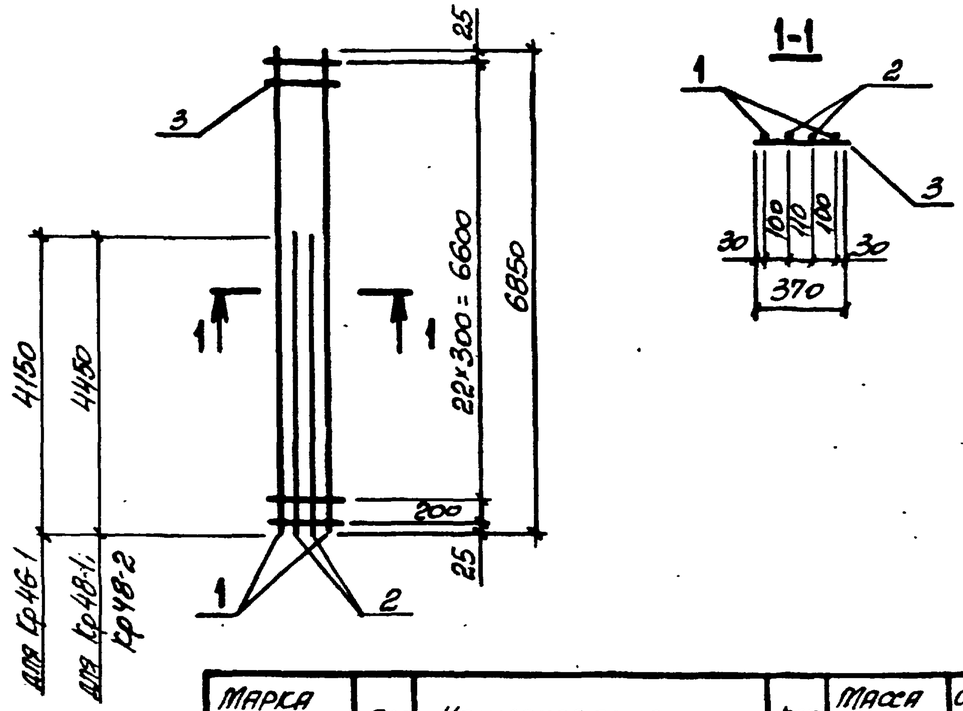

Марка каркаса	Поз.	Наименование	Кол.	Масса ед., кг	Общая масса, кг
Кр46-1	1	ф22АтIVс, ℓ=6850	2	20,4	55,9
	2	ф16АтIVс, ℓ=4150	2	6,6	
	3	ф6АI, ℓ=370	24	0,08	
Кр48-1	1	ф20АтIVс, ℓ=6850	2	16,9	53,5
	2	ф18АтIVс, ℓ=4450	2	8,9	
	3	ф6АI, ℓ=370	24	0,08	
Кр48-2	1	ф20АтIVс, ℓ=6850	2	16,9	57,7
	2	ф20АтIVс, ℓ=4450	2	11,0	
	3	ф6АI, ℓ=370	24	0,08	

Арматура класса А-I по ГОСТ 5781-82,
Ат-IVс по ГОСТ 10884-81*.

Нач. отд.	Бродский		3.015-3/82. ВК-5-115
Н. контр.	Зорин		
Гл. конст.	Зорин		
Рук. гр.	Шаховский		Каркас Кр46-1; Кр48-1; Кр48-2
Разраб.	Бодянская		Стадия: Р; Лист: ; Листов: 1
Рассчит.	Петраш		ХАРЬКОВСКИЙ ПРОМСТРОЙНИИПРОЕКТ
Исполн.	Минаева		
Провер.	Бодянская		

Взам. инв. № | Подпись и дата | Инв. № подл.

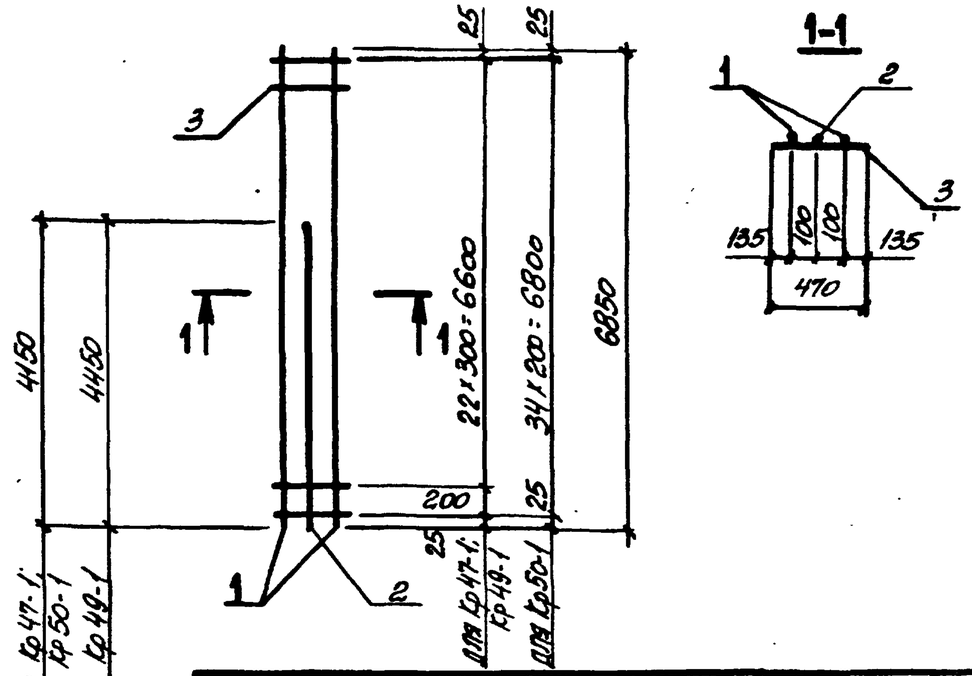

Марка каркаса	Поз.	Наименование	Кол.	Масса ед., кг	Общая масса, кг
Кр47-1	1	ф16АтIVс, ℓ=6850	2	10,8	30,6
	2	ф16АтIVс, ℓ=4150	1	6,6	
	3	ф6АI, ℓ=470	24	0,10	
Кр49-1	1	ф18АтIVс, ℓ=6850	2	13,7	38,7
	2	ф18АтIVс, ℓ=4450	1	8,9	
	3	ф6АI, ℓ=470	24	0,10	
Кр50-1	1	ф16АтIVс, ℓ=6850	2	10,8	31,7
	2	ф16АтIVс, ℓ=4150	1	6,6	
	3	ф6АI, ℓ=470	35	0,10	

Арматура класса А-I по ГОСТ 5781-82,
Ат-IVс по ГОСТ 10884-81*.

Нач. отд.	Бродский		3.015-3/82. ВК-5-116
Н. контр.	Зорин		
Гл. конст.	Зорин		
Рук. гр.	Шаховский		Каркас Кр47-1; Кр49-1; Кр50-1
Разраб.	Бодянская		Стадия: Р; Лист: ; Листов: 1
Рассчит.	Петраш		ХАРЬКОВСКИЙ ПРОМСТРОЙНИИПРОЕКТ
Исполн.	Минаева		
Провер.	Бодянская		

Взам. инв. № | Подпись и дата | Инв. № подл.

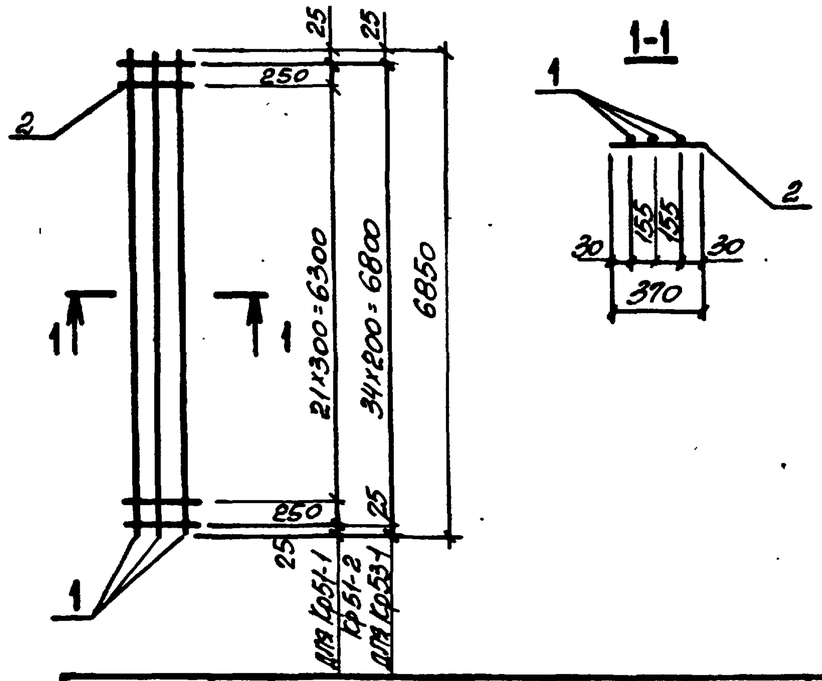

Марка каркаса	поз.	Наименование		кол.	Масса ед., кг	Общая масса, кг
Кр51-1	1	ф20АтIVс,	ℓ=6850	3	16,9	52,7
	2	ф6АI,	ℓ=370	24	0,08	
Кр51-2	1	ф22АтIVс,	ℓ=6850	3	20,4	63,1
	2	ф6АI,	ℓ=370	24	0,08	
Кр53-1	1	ф22АтIVс,	ℓ=6850	3	20,4	64,0
	2	ф6АI,	ℓ=370	35	0,08	

Арматура класса А-I по ГОСТ 5781-82,
Ат-IVс по ГОСТ 10884-81*.

Нач. отд.	Бродский		
Н. контр.	Зорин		
Гл. конс.	Зорин		
Рук. гр.	Шаховский		
Разраб.	Больянская		
Рассчит.	Петраш		
Исполн.	Минаева		
Провер.	Больянская		

3.015-3/82 II-5-117

Каркас Кр51-1; Кр51-2; Кр53-1.

Стадия	Лист	Листов
Р		1

ХАРЬКОВСКИЙ ПРОМСТРОЙНИИПРОЕКТ

Взам. инв. № | Подпись и дата | Инв. № подл.

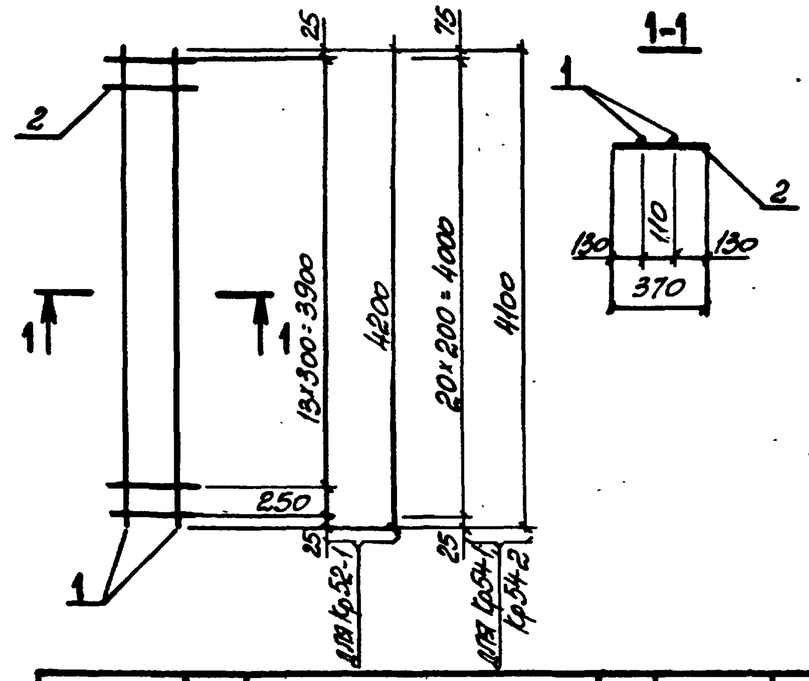

Марка каркаса	поз.	Наименование		кол.	Масса ед., кг	Общая масса, кг
Кр52-1	1	ф20АтIVс,	ℓ=4200	2	10,4	22,0
	2	ф6АI,	ℓ=370	15	0,08	
Кр54-1	1	ф20АтIVс,	ℓ=4100	2	10,1	21,9
	2	ф6АI,	ℓ=370	21	0,08	
Кр54-2	1	ф22АтIVс,	ℓ=4100	2	12,3	26,2
	2	ф6АI,	ℓ=370	21	0,08	

Арматура класса А-I по ГОСТ 5781-82,
Ат-IVс по ГОСТ 10884-81*.

Нач. отд.	Бродский		
Н. контр.	Зорин		
Гл. конс.	Зорин		
Рук. гр.	Шаховский		
Разраб.	Больянская		
Рассчит.	Петраш		
Исполн.	Минаева		
Провер.	Больянская		

3.015-3/82 II-5-118

Каркас Кр52-1; Кр54-1; Кр54-2.

Стадия	Лист	Листов
Р		1

ХАРЬКОВСКИЙ ПРОМСТРОЙНИИПРОЕКТ

Взам. инв. № | Подпись и дата | Инв. № подл.

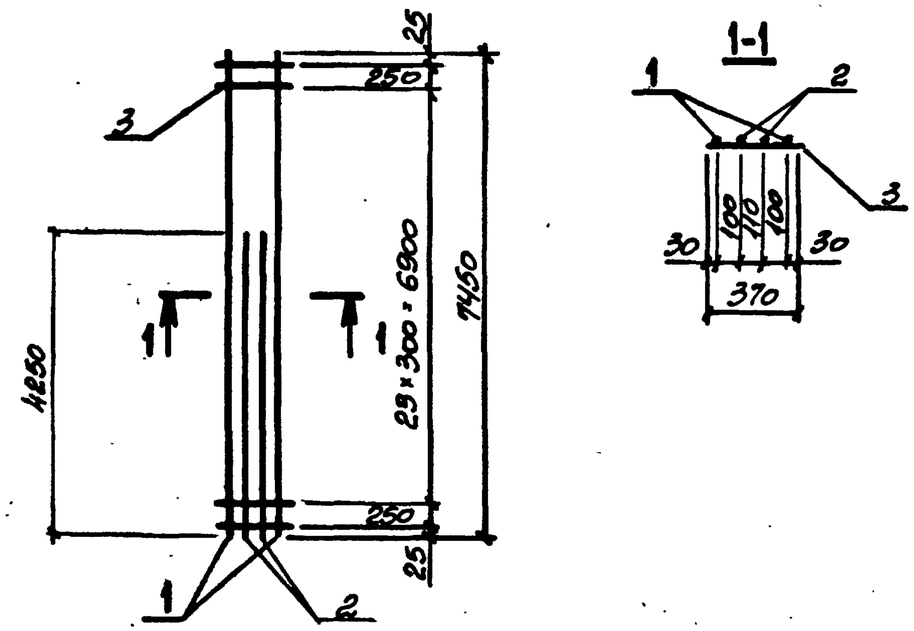

Марка каркаса	Поз.	Наименование		Кол.	Масса ед., кг	Общая масса, кг
Кр55-1	1	ф22АтIVс,	ℓ=7450	2	22,2	67,6
	2	ф20АтIVс,	ℓ=4250	2	10,5	
	3	ф6АI,	ℓ=370	26	0,08	

Арматура класса А-I по ГОСТ 5781-82,
Ат-IVс по ГОСТ 10884-81*.

Нач. отд.	Бродский		3.015-3/82 II-5-119
Н. контр.	Зорин		
Гл. конст.	Зорин		
Рук. гр.	Шахновский		Каркас Кр55-1
Разраб.	Болнянская		
Рассчит.	Петраш		
Исполн.	Минаева		
Провер.	Болнянская		

Стадия	Лист	Листов
Р		1

ХАРЬКОВСКИЙ ПРОМСТРОЙНИИПРОЕКТ

Инв. № подл. | Подпись и дата | Взам. инв. №

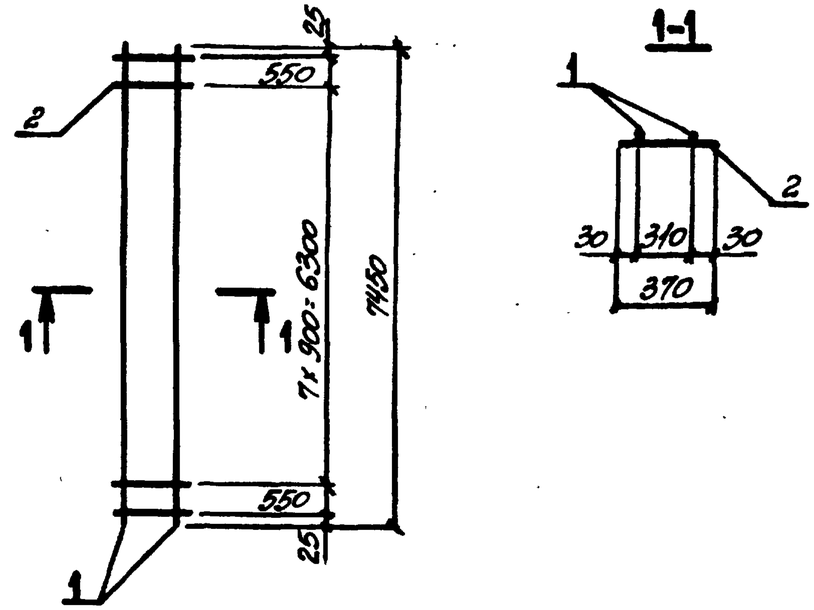

Марка каркаса	Поз.	Наименование		Кол.	Масса ед., кг	Общая масса, кг
Кр56-1	1	ф20АтIVс,	ℓ=7450	2	18,4	37,5
	2	ф6АI,	ℓ=370	10	0,08	

Арматура класса А-I по ГОСТ 5781-82,
Ат-IVс по ГОСТ 10884-81*.

Нач. отд.	Бродский		3.015-3/82 II-5-120
Н. контр.	Зорин		
Гл. конст.	Зорин		
Рук. гр.	Шахновский		Каркас Кр56-1
Разраб.	Болнянская		
Рассчит.	Петраш		
Исполн.	Минаева		
Провер.	Болнянская		

Стадия	Лист	Листов
Р		1

ХАРЬКОВСКИЙ ПРОМСТРОЙНИИПРОЕКТ

Инв. № подл. | Подпись и дата | Взам. инв. №

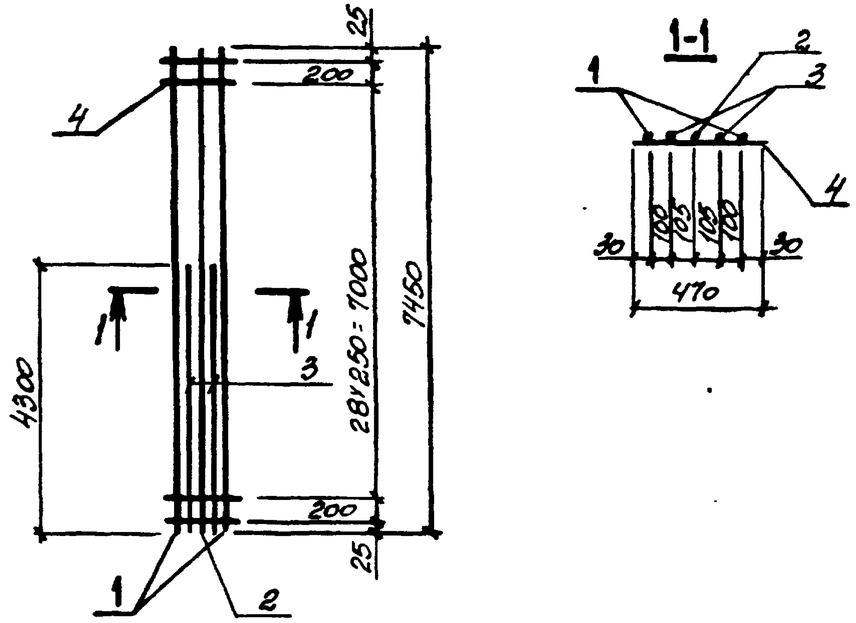

Марка каркаса	Поз.	Наименование	Кол.	Масса ед., кг	Общая масса, кг
Кр57-1	1	ф25АтIVс, ℓ=7450	2	28,7	111,1
	2	ф22АтIVс, ℓ=7450	1	22,2	
	3	ф22АтIVс, ℓ=4300	2	12,8	
	4	ф8АI, ℓ=470	31	0,19	

Арматура класса А-I по ГОСТ 5781-82,
Ат-IVс по ГОСТ 10884-81*.

Нач. отд.	Бродский		3.015-3/82. II-5-121
Н. контр.	Зорин		
Гл. конст.	Зорин		
Рук. гр.	Шарховский		Каркас Кр57-1
Разраб.	Болнянская		Стадия: Р; Лист: ; Листов: 1
Рассчит.	Петраш		ХАРЬКОВСКИЙ ПРОМСТРОЙНИИПРОЕКТ
Исполн.	Минаева		
Провер.	Болнянская		

Взам. инв. №
Подпись и дата
Инв. № подл.

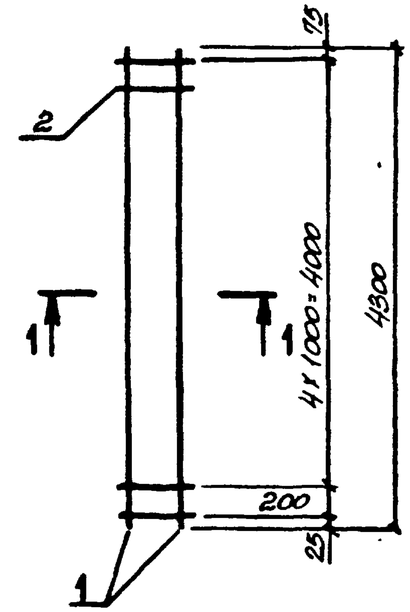

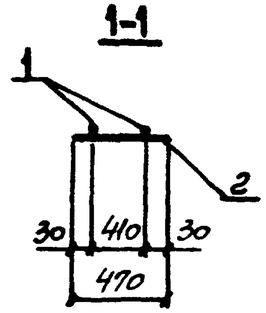

Марка каркаса	Поз.	Наименование	Кол.	Масса ед., кг	Общая масса, кг
Кр58-1	1	ф22АтIVс, ℓ=4300	2	12,8	26,6
	2	ф8АI, ℓ=470	6	0,19	

Арматура класса А-I по ГОСТ 5781-82,
Ат-IVс по ГОСТ 10884-81*.

Нач. отд.	Бродский		3.015-3/82. II-5-122
Н. контр.	Зорин		
Гл. конст.	Зорин		
Рук. гр.	Шарховский		Каркас Кр58-1
Разраб.	Болнянская		Стадия: Р; Лист: ; Листов: 1
Рассчит.	Петраш		ХАРЬКОВСКИЙ ПРОМСТРОЙНИИПРОЕКТ
Исполн.	Минаева		
Провер.	Болнянская		

Взам. инв. №
Подпись и дата
Инв. № подл.

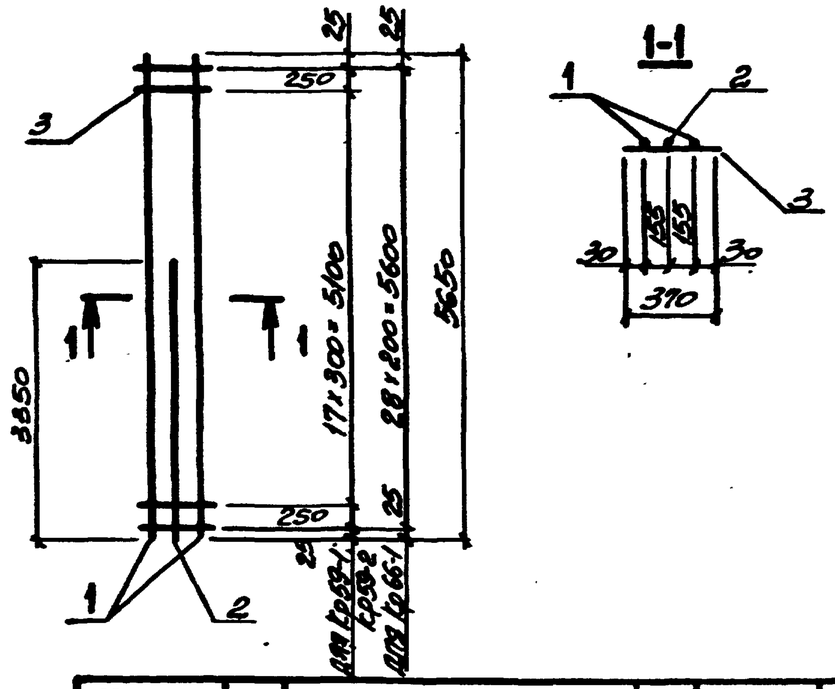

Марка каркаса	Поз.	Наименование		Кол.	Масса ед., кг	Общая масса, кг
Кр59-1	1	ф22АтIVс,	ℓ=5650	2	16,9	45,4
	2	ф22АтIVс,	ℓ=3350	1	10,0	
	3	ф6АI,	ℓ=370	20	0,08	
Кр59-2	1	ф28АтIVс,	ℓ=5650	2	27,3	70,5
	2	ф25АтIVс,	ℓ=3350	1	12,9	
	3	ф8АI,	ℓ=370	20	0,15	
Кр66-1	1	ф22АтIVс,	ℓ=5650	2	16,9	46,1
	2	ф22АтIVс,	ℓ=3350	1	10,0	
	3	ф6АI,	ℓ=370	29	0,08	

Арматура класса А-I по ГОСТ 5781-82,
АтIVс по ГОСТ 10884-81*.

Взам. инв. № | Подпись и дата | Инв. № подл.

Нач. отд.	Бродский		
Н. контр.	Зорин		
Гл. конс.	Зорин		
Рук. гр.	Шаховский		
Разраб.	Болнянская		
Рассчит.	Петраш		
Исполн.	Минаева		
Провер.	Болнянская		

3.015-3/82. II-5-123

Каркас Кр59-1; Кр59-2; Кр66-1.

Стадия	Лист	Листов
Р		1

ХАРЬКОВСКИЙ ПРОМСТРОЙНИИПРОЕКТ

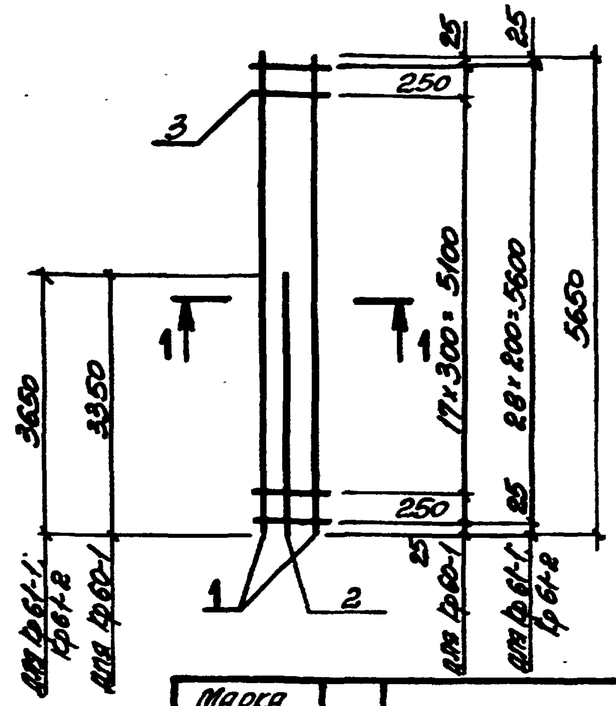

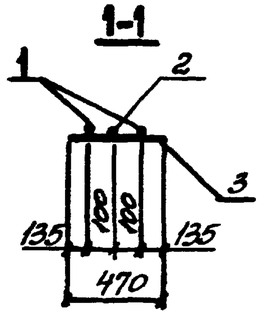

Марка каркаса	Поз.	Наименование		Кол.	Масса ед., кг	Общая масса, кг
Кр60-1	1	ф16АтIVс,	ℓ=5650	2	8,9	25,1
	2	ф16АтIVс,	ℓ=3350	1	5,3	
	3	ф6АI,	ℓ=470	20	0,10	
Кр61-1	1	ф22АтIVс,	ℓ=5650	2	16,9	45,5
	2	ф20АтIVс,	ℓ=3650	1	9,0	
	3	ф6АI,	ℓ=470	29	0,10	
Кр61-2	1	ф20АтIVс,	ℓ=5650	2	13,9	39,7
	2	ф20АтIVс,	ℓ=3650	1	9,0	
	3	ф6АI,	ℓ=470	29	0,10	

Арматура класса А-I по ГОСТ 5781-82,
АтIVс по ГОСТ 10884-81*.

Взам. инв. № | Подпись и дата | Инв. № подл.

Нач. отд.	Бродский		
Н. контр.	Зорин		
Гл. конс.	Зорин		
Рук. гр.	Шаховский		
Разраб.	Болнянская		
Рассчит.	Петраш		
Исполн.	Минаева		
Провер.	Болнянская		

3.015-3/82. II-5-124

Каркас Кр60-1; Кр61-1; Кр61-2.

Стадия	Лист	Листов
Р		1

ХАРЬКОВСКИЙ ПРОМСТРОЙНИИПРОЕКТ

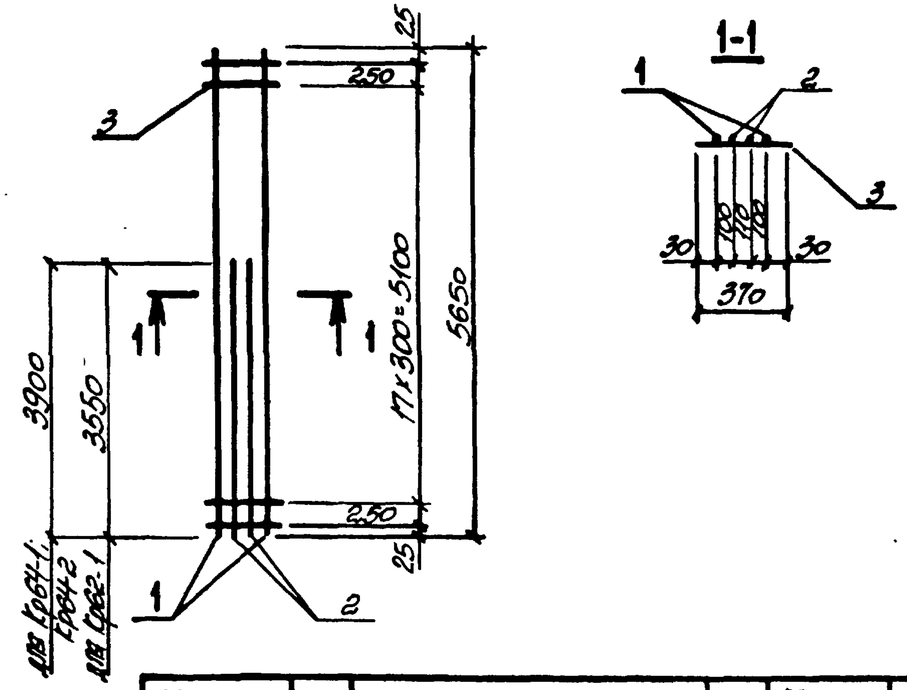

Марка каркаса	Поз.	Наименование		Кол.	Масса ед., кг	Общая масса, кг
Кр62-1	1	ф20АтIVс,	ℓ=5650	2	13,9	49,7
	2	ф16АтIVс,	ℓ=3550	2	5,6	
	3	ф6АI,	ℓ=370	20	0,08	
Кр64-1	1	ф22АтIVс,	ℓ=5650	2	16,9	54,6
	2	ф20АтIVс,	ℓ=3900	2	9,6	
	3	ф6АI,	ℓ=370	20	0,08	
Кр64-2	1	ф25АтIVс,	ℓ=5650	2	21,8	69,8
	2	ф22АтIVс,	ℓ=3900	2	11,6	
	3	ф8АI,	ℓ=370	20	0,15	

Арматура класса А-I по ГОСТ 5781-82,
Ат-IVс по ГОСТ 10884-81*.

Нач. отд.	Бродский		3.015-3/82. II-5-125
Н. контр.	Зорин		
Гл. конст.	Зорин		
Рук. гр.	Шахновская		Каркас Кр62-1; Кр64-1; Кр64-2
Разраб.	Болнянская		
Рассчит.	Петраш		
Исполн.	Минаева		
Провер.	Болнянская		

Стадия	Лист	Листов
Р		1

ХАРЬКОВСКИЙ ПРОМСТРОЙНИИПРОЕКТ

Взам. инв. № | Подпись и дата | Инв. № подл.

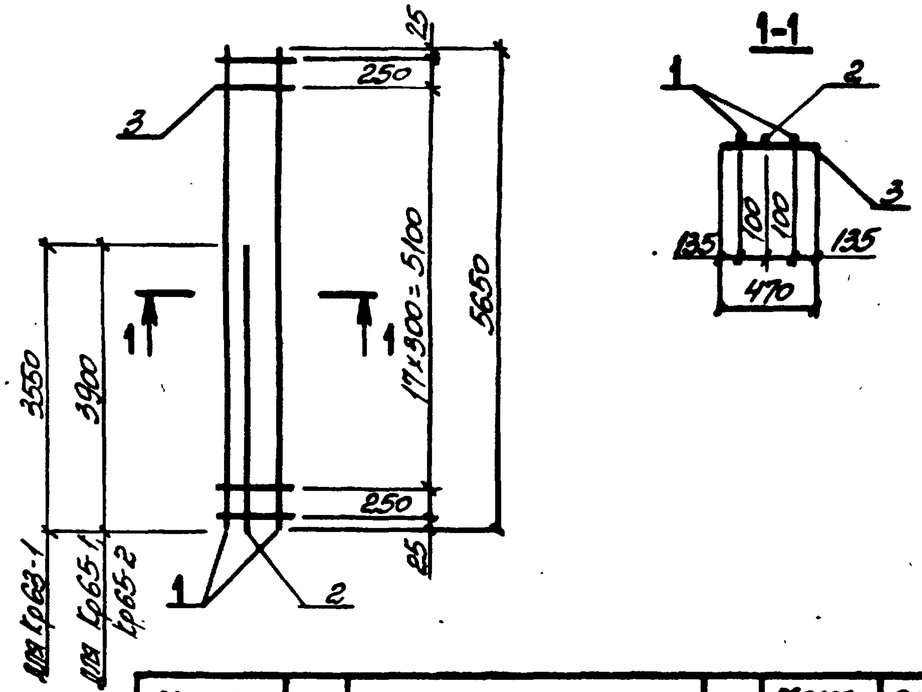

Марка каркаса	Поз.	Наименование		Кол.	Масса ед., кг	Общая масса, кг
Кр63-1	1	ф20АтIVс,	ℓ=5650	2	13,9	38,6
	2	ф20АтIVс,	ℓ=3550	1	8,7	
	3	ф6АI,	ℓ=470	20	0,1	
Кр65-1	1	ф20АтIVс,	ℓ=5650	2	13,9	39,5
	2	ф20АтIVс,	ℓ=3900	1	9,6	
	3	ф6АI,	ℓ=470	20	0,1	
Кр65-2	1	ф22АтIVс,	ℓ=5650	2	16,9	48,4
	2	ф22АтIVс,	ℓ=3900	1	11,6	
	3	ф8АI,	ℓ=470	20	0,15	

Арматура класса А-I по ГОСТ 5781-82,
Ат-IVс по ГОСТ 10884-81*.

Нач. отд.	Бродский		3.015-3/82. II-5-126
Н. контр.	Зорин		
Гл. конст.	Зорин		
Рук. гр.	Шахновская		Каркас Кр63-1; Кр65-1; Кр65-2
Разраб.	Болнянская		
Рассчит.	Петраш		
Исполн.	Минаева		
Провер.	Болнянская		

Стадия	Лист	Листов
Р		1

ХАРЬКОВСКИЙ ПРОМСТРОЙНИИПРОЕКТ

Взам. инв. № | Подпись и дата | Инв. № подл.

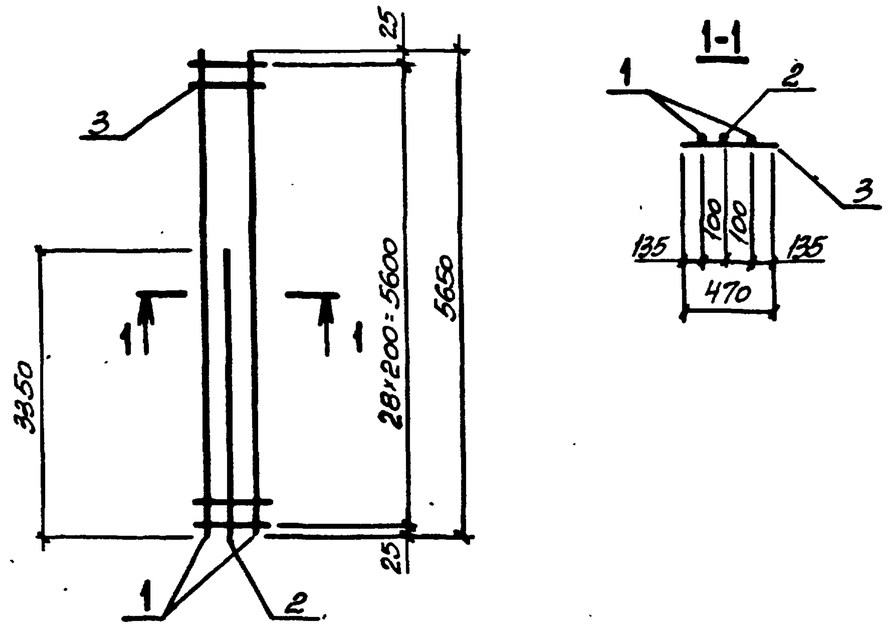

Марка каркаса	Поз.	Наименование		Кол.	Масса ед., кг	Общая масса, кг
Кр67-1	1	ф16АТ IVс,	ℓ=5650	2	8,9	26,0
	2	ф16АТ IVс,	ℓ=3350	1	5,3	
	3	ф6АI,	ℓ=470	29	0,10	

Арматура класса А-I по ГОСТ 5781-82,
АТ-IVс по ГОСТ 10884-81*.

Нач. отд.	Бродский		
Н. контр.	Зорин		
Гл. конст.	Зорин		
Рук. гр.	Шахновский		
Разраб.	Болнянская		
Рассчит.	Петраш		
Исполн.	Минаева		
Провер.	Болнянская		

3.015-3/82 II-5-127

Каркас Кр67-1.

Стадия	Лист	Листов
Р		1

ХАРЬКОВСКИЙ ПРОМСТРОЙНИИПРОЕКТ

Взам. инв. № | Подпись и дата | Инв. № подл.

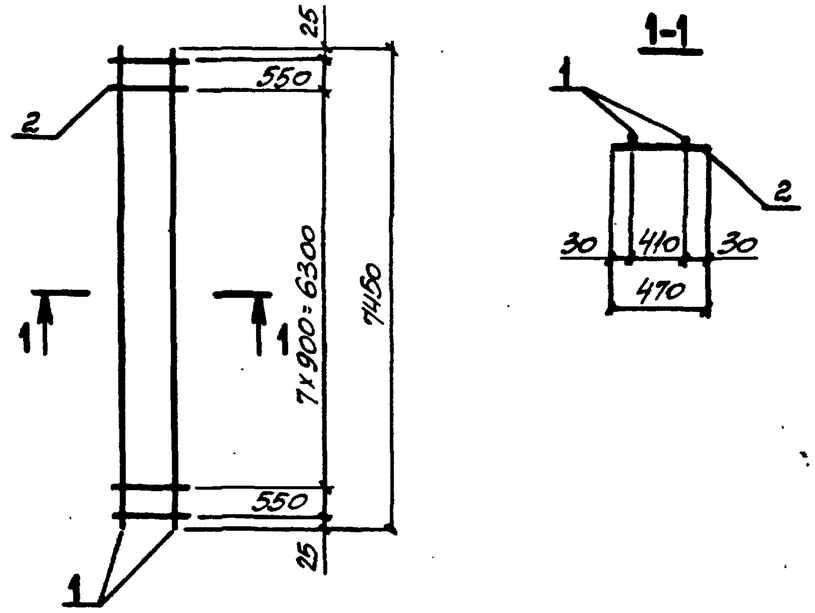

Марка каркаса	Поз.	Наименование		Кол.	Масса ед., кг	Общая масса, кг
Кр68-1	1	ф16АТ IVс,	ℓ=7450	2	11,8	25,5
	2	ф8АI,	ℓ=470	10	0,19	
Кр68-2	1	ф18АТ IVс,	ℓ=7450	2	14,9	30,8
	2	ф6АI,	ℓ=470	10	0,10	
Кр68-3	1	ф25АТ IVс,	ℓ=7450	2	28,7	59,3
	2	ф8АI,	ℓ=470	10	0,19	

Арматура класса А-I по ГОСТ 5781-82,
АТ-IVс по ГОСТ 10884-81*.

Нач. отд.	Бродский		
Н. контр.	Зорин		
Гл. конст.	Зорин		
Рук. гр.	Шахновский		
Разраб.	Болнянская		
Рассчит.	Петраш		
Исполн.	Минаева		
Провер.	Болнянская		

3.015-3/82 II-5-128

Каркас Кр68-1... Кр68-3.

Стадия	Лист	Листов
Р		1

ХАРЬКОВСКИЙ ПРОМСТРОЙНИИПРОЕКТ

Взам. инв. № | Подпись и дата | Инв. № подл.

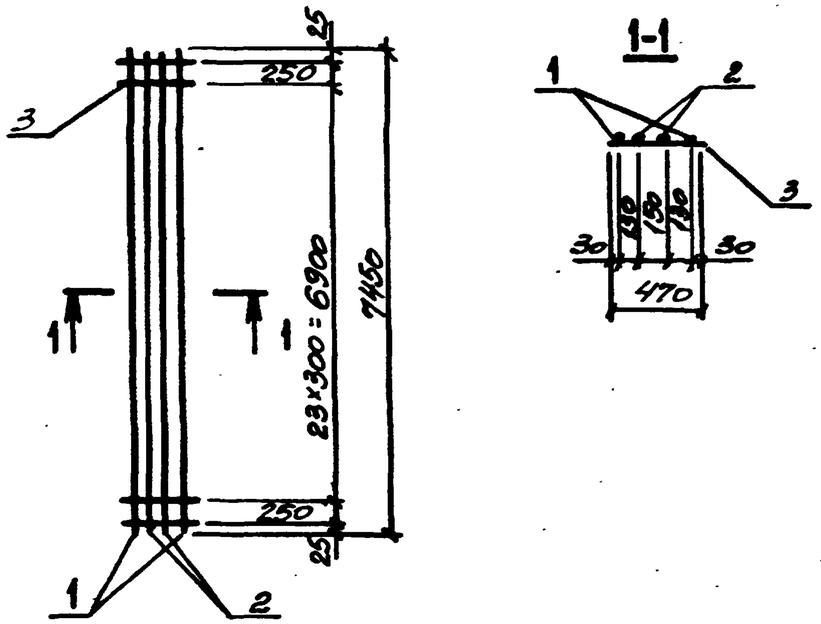

Марка каркаса	Поз.	Наименование	Кол.	Масса ед., кг	Общая масса, кг
Кр69-1	1	ф22АтIVс, ℓ=7450	2	22,2	91,5
	2	ф22АтIVс, ℓ=7450	2	22,2	
	3	ф6АI, ℓ=470	26	0,10	
Кр69-2	1	ф25АтIVс, ℓ=7450	2	28,7	99,1
	2	ф20АтIVс, ℓ=7450	2	18,4	
	3	ф8АI, ℓ=470	26	0,19	
Кр69-3	1	ф28АтIVс, ℓ=7450	2	36,0	113,7
	2	ф20АтIVс, ℓ=7450	2	18,4	
	3	ф8АI, ℓ=470	26	0,19	

Арматура класса А-I по ГОСТ 5781-82,
Ат-IVс по ГОСТ 10884-81*.

Взам. инв. №
Подпись и дата
Инв. № подл.

Нач. отд.	Бронский	
Н. контр.	Зорин	
Гл. конст.	Зорин	
Рук. гр.	Шаповский	
Разраб.	Болнянская	
Рассчит.	Петраш	
Исполн.	Минаева	
Провер.	Болнянская	

3.015-3/82 II-5-129

Каркас Кр69-1...Кр69-3

Стадия	Лист	Листов
Р		1

ХАРЬКОВСКИЙ ПРОМСТРОЙНИИПРОЕКТ

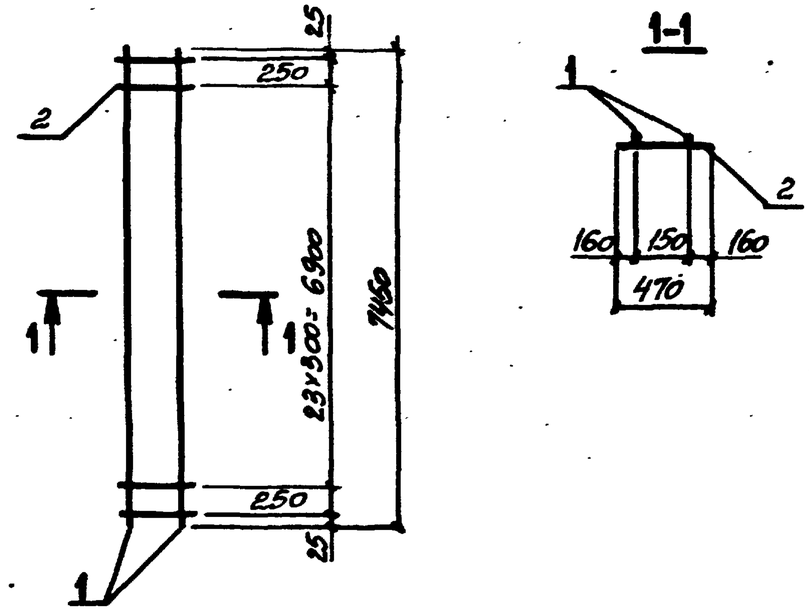

Марка каркаса	Поз.	Наименование	Кол.	Масса ед., кг	Общая масса, кг
Кр70-1	1	ф18АтIVс, ℓ=7450	2	14,9	34,7
	2	ф8АI, ℓ=470	26	0,19	
Кр70-2	1	ф16АтIVс, ℓ=7450	2	11,8	26,2
	2	ф6АI, ℓ=470	26	0,10	
Кр70-3	1	ф20АтIVс, ℓ=7450	2	18,4	41,7
	2	ф8АI, ℓ=470	26	0,19	

Арматура класса А-I по ГОСТ 5781-82,
Ат-IVс по ГОСТ 10884-81*.

Взам. инв. №
Подпись и дата
Инв. № подл.

Нач. отд.	Бронский	
Н. контр.	Зорин	
Гл. конст.	Зорин	
Рук. гр.	Шаповский	
Разраб.	Болнянская	
Рассчит.	Петраш	
Исполн.	Минаева	
Провер.	Болнянская	

3.015-3/82 II-5-130

Каркас Кр70-1...Кр70-3.

Стадия	Лист	Листов
Р		1

ХАРЬКОВСКИЙ ПРОМСТРОЙНИИПРОЕКТ

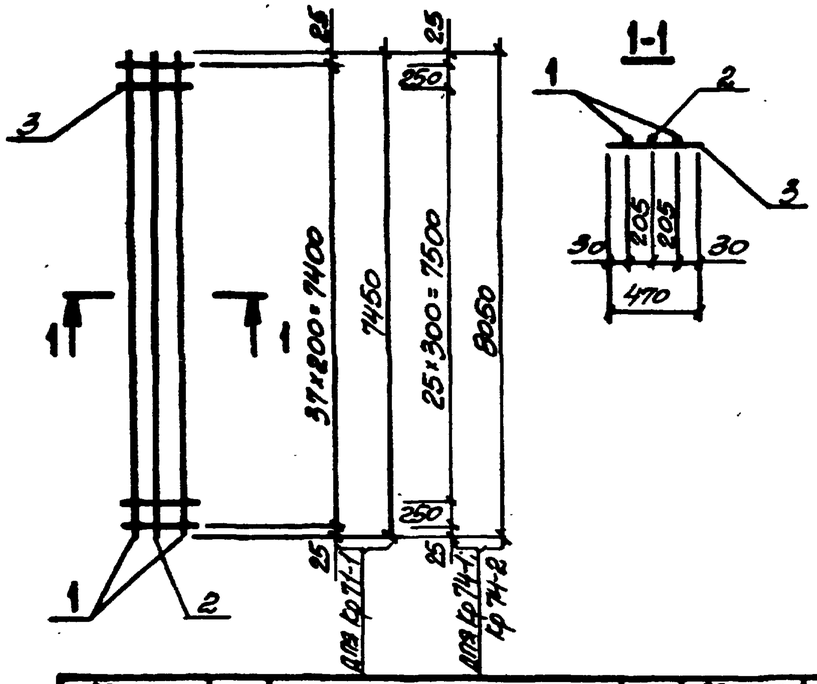

Марка каркаса	Поз.	Наименование	Кол.	Масса ед., кг	Общая масса, кг
Кр 71-1	1	ф20АтIVс, ℓ=7450	2	18,4	523
	2	ф16АтIVс, ℓ=7450	1	11,8	
	3	ф6АI, ℓ=470	38	0,10	
Кр 74-1	1	ф22АтIVс, ℓ=8050	2	24,0	74,9
	2	ф22АтIVс, ℓ=8050	1	24,0	
	3	ф6АI, ℓ=470	28	0,10	
Кр 74-2	1	ф25АтIVс, ℓ=8050	2	31,0	91,3
	2	ф22АтIVс, ℓ=8050	1	24,0	
	3	ф8АI, ℓ=470	28	0,19	

Арматура класса А-I по ГОСТ 5781-82,
Ат-IVс по ГОСТ 10884-81*.

Нач. отд.	Бродский		3.015-3/82. II-5-131
Н. контр.	Зорин		
Гл. конст.	Зорин		
Рук. гр.	Шахновский		Каркас Кр 71-1; Кр 74-1; Кр 74-2.
Разраб.	Болнянская		Стадия: Р; Лист: ; Листов: 1
Рассчит.	Петраш		ХАРЬКОВСКИЙ ПРОМСТРОЙНИИПРОЕКТ
Исполн.	Минаева		
Провер.	Болнянская		

Взам. инв. № | Подпись и дата | Инв. № подл.

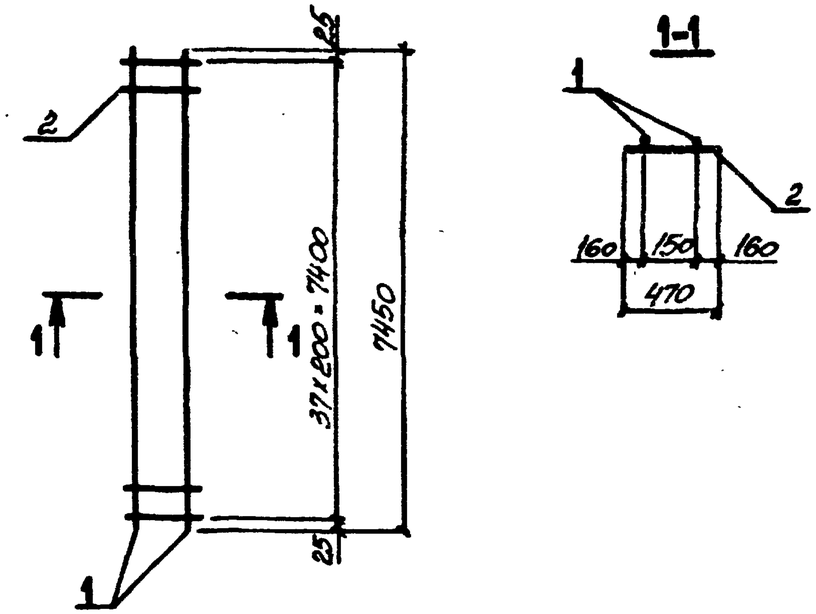

Марка каркаса	Поз.	Наименование	Кол.	Масса ед., кг	Общая масса, кг
Кр 72-1	1	ф16АтIVс, ℓ=7450	2	11,8	27,3
	2	ф6АI, ℓ=470	38	0,10	

Арматура класса А-I по ГОСТ 5781-82,
Ат-IVс по ГОСТ 10884-81*.

Нач. отд.	Бродский		3.015-3/82. II-5-132
Н. контр.	Зорин		
Гл. конст.	Зорин		
Рук. гр.	Шахновский		Каркас Кр 72-1.
Разраб.	Болнянская		Стадия: Р; Лист: ; Листов: 1
Рассчит.	Петраш		ХАРЬКОВСКИЙ ПРОМСТРОЙНИИПРОЕКТ
Исполн.	Минаева		
Провер.	Болнянская		

Взам. инв. № | Подпись и дата | Инв. № подл.

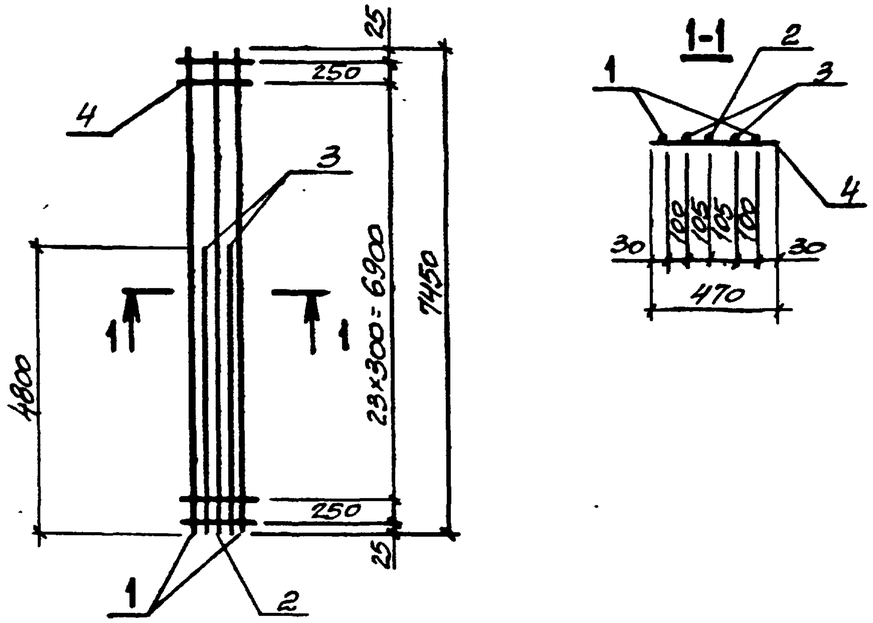

Марка каркаса	Поз.	Наименование	Кол.	Масса ед., кг	Общая масса, кг
Кр73-1	1	ф28АтIVс, ℓ=7450	2	36,0	142,5
	2	ф25АтIVс, ℓ=7450	1	28,7	
	3	ф25АтIVс, ℓ=4800	2	18,5	
	4	ф8АI, ℓ=470	26	0,19	

Арматура класса А-I по ГОСТ5781-82,
Ат-IVс по ГОСТ 10884-81*.

Нач. отд.	Бродский		3.015-3/82. II-5-133
Н. контр.	Зорин		
Гл. конст.	Зорин		
Рук. гр.	Шасновский		Каркас Кр73-1.
Разраб.	Боднянская		Стадия: Р; Лист: ; Листов: 1
Рассчит.	Петраш		ХАРЬКОВСКИЙ ПРОМСТРОЙНИИПРОЕКТ
Исполн.	Минаева		
Провер.	Боднянская		

Взам. инв. № | Подпись и дата | Инв. № подл.

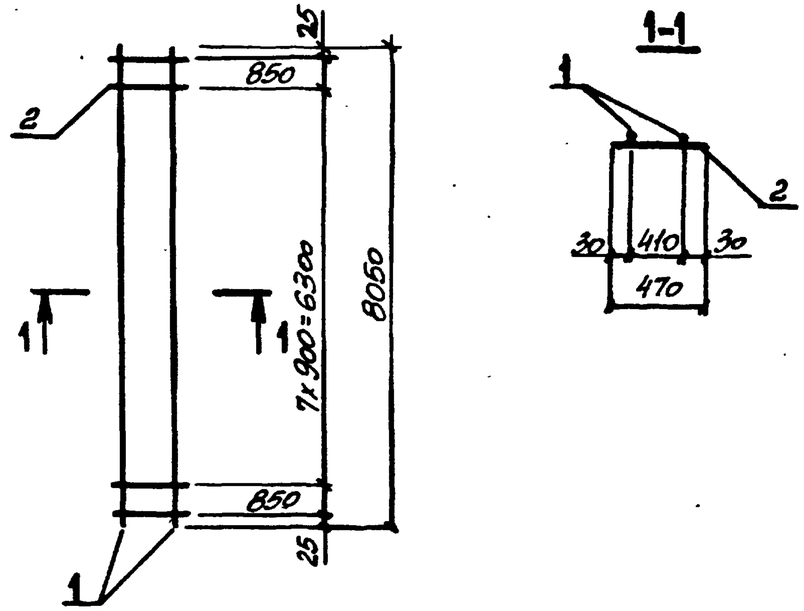

Марка каркаса	Поз.	Наименование	Кол.	Масса ед., кг	Общая масса, кг
Кр75-1	1	ф22АтIVс, ℓ=8050	2	24,0	49,0
	2	ф6АI, ℓ=470	10	0,10	
Кр75-2	1	ф20АтIVс, ℓ=8050	2	19,8	41,7
	2	ф8АI, ℓ=470	10	0,19	

Арматура класса А-I по ГОСТ 5781-82,
Ат-IVс по ГОСТ 10884-81*.

Нач. отд.	Бродский		3.015-3/82. II-5-134
Н. контр.	Зорин		
Гл. конст.	Зорин		
Рук. гр.	Шасновский		Каркас Кр75-1; Кр75-2.
Разраб.	Боднянская		Стадия: Р; Лист: ; Листов: 1
Рассчит.	Петраш		ХАРЬКОВСКИЙ ПРОМСТРОЙНИИПРОЕКТ
Исполн.	Минаева		
Провер.	Боднянская		

Взам. инв. № | Подпись и дата | Инв. № подл.

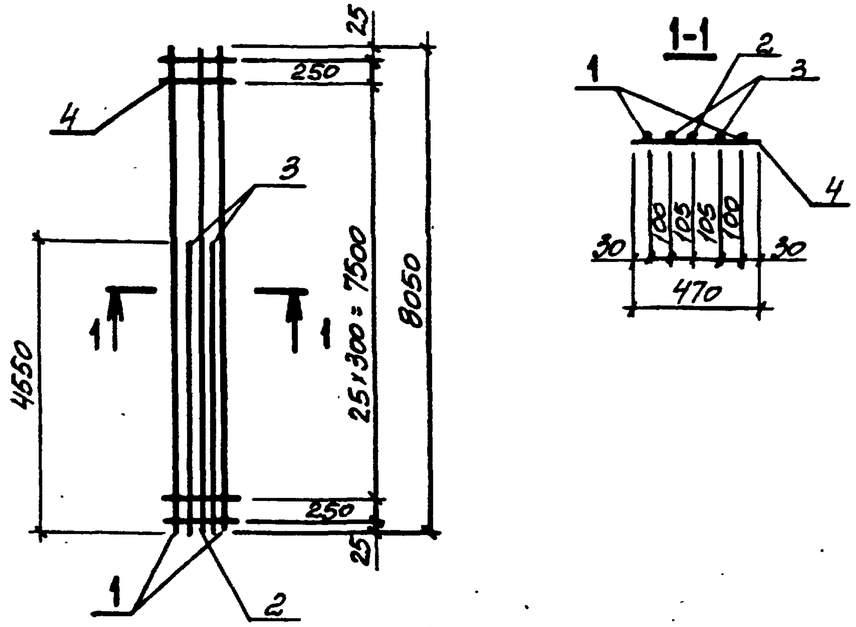

Марка каркаса	Поз.	Наименование	Кол.	Масса ед., кг	Общая масса, кг
Кр76-1	1	ф25АтIVс, ℓ=8050	2	31,0	109,6
	2	ф20АтIVс, ℓ=8050	1	19,8	
	3	ф20АтIVс, ℓ=4550	2	11,2	
	4	ф8АI, ℓ=470	28	0,19	
Кр76-2	1	ф28АтIVс, ℓ=8050	2	38,9	125,4
	2	ф20АтIVс, ℓ=8050	1	19,8	
	3	ф20АтIVс, ℓ=4550	2	11,2	
	4	ф8АI, ℓ=470	28	0,19	

Арматура класса А-I по ГОСТ 5781-82,
АТ-IVс по ГОСТ 10884-81*.

Нач. отд.	Бродский		
Н. контр.	Зорин		
Гл. констр.	Зорин		
Рук. гр.	Шаховский		
Разраб.	Болнянская		
Рассчит.	Петраш		
Исполн.	Минаева		
Провер.	Болнянская		

3.015-3/82. II-5-135

Каркас Кр76-1; Кр76-2.

Стадия	Лист	Листов
Р		1

ХАРЬКОВСКИЙ ПРОМСТРОЙНИИПРОЕКТ

Взам. инв. № | Подпись и дата | Инв. № подл.

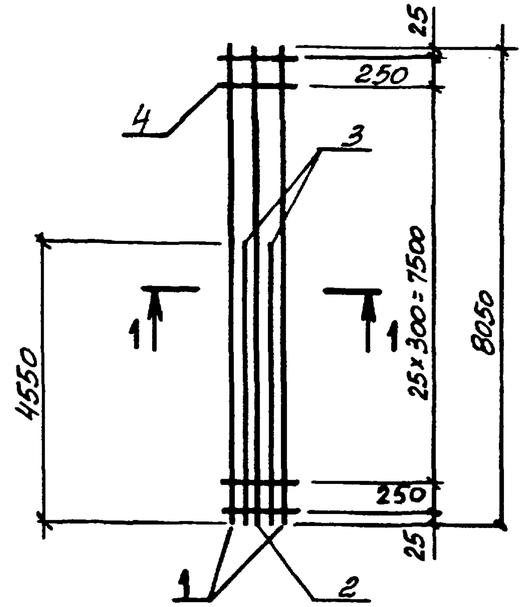

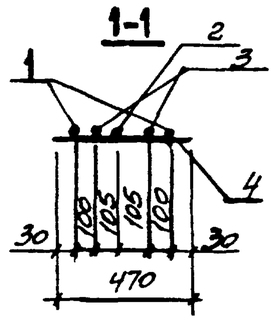

Марка каркаса	Поз.	Наименование	Кол.	Масса ед., кг	Общая масса, кг
Кр76-3	1	ф22АтIVс, ℓ=8050	2	24,0	93,0
	2	ф20АтIVс, ℓ=8050	1	19,8	
	3	ф20АтIVс, ℓ=4550	2	11,2	
	4	ф6АI, ℓ=470	28	0,10	

Арматура класса А-I по ГОСТ 5781-82,
АТ-IVс по ГОСТ 10884-81*.

Нач. отд.	Бродский		
Н. контр.	Зорин		
Гл. констр.	Зорин		
Рук. гр.	Шаховский		
Разраб.	Болнянская		
Рассчит.	Петраш		
Исполн.	Минаева		
Провер.	Болнянская		

3.015-3/82. II-5-136

Каркас Кр76-3

Стадия	Лист	Листов
Р		1

ХАРЬКОВСКИЙ ПРОМСТРОЙНИИПРОЕКТ

Взам. инв. № | Подпись и дата | Инв. № подл.

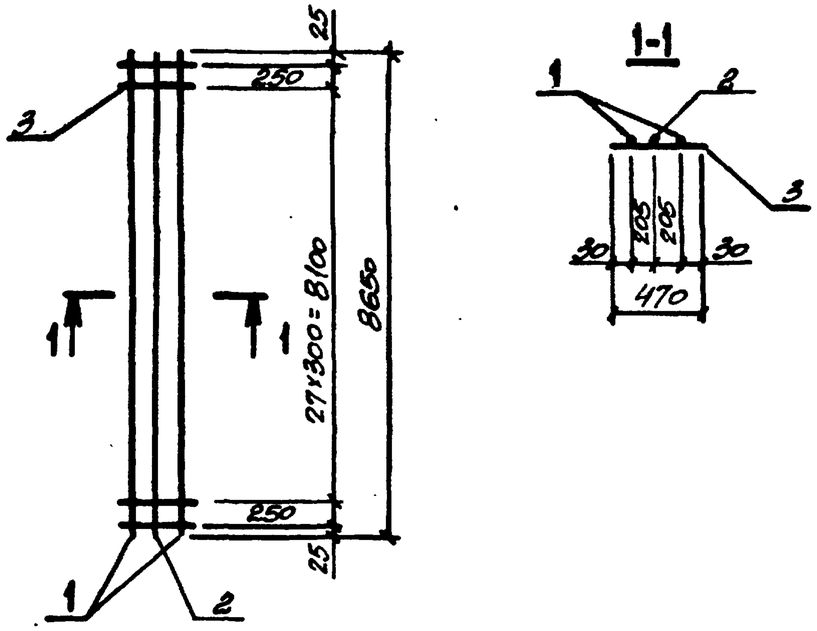

Марка каркаса	Поз.	Наименование		Кол.	Масса ед., кг	Общая масса, кг
Кр77-1	1	ф22АтIVс,	ℓ=8650	2	25,8	83,1
	2	ф22АтIVс,	ℓ=8650	1	25,8	
	3	ф8АI,	ℓ=470	30	0,19	
Кр77-2	1	ф25АтIVс,	ℓ=8650	2	33,3	98,1
	2	ф22АтIVс,	ℓ=8650	1	25,8	
	3	ф8АI,	ℓ=470	30	0,19	

Арматура класса А-I по ГОСТ 5781-82;
Ат-IVс по ГОСТ 10884-81*.

Нач. отд.	Бродский		
Н. контр.	Зорин		
Гл. конст.	Зорин		
Рук. гр.	Шаховский		
Разраб.	Болнянская		
Рассчит.	Петраш		
Исполн.	Минаева		
Провер.	Болнянская		

3.015-3/82 II-5-137

Каркас Кр77-1; Кр77-2.

Стадия	Лист	Листов
Р		1

ХАРЬКОВСКИЙ ПРОМСТРОЙНИИПРОЕКТ

Взам. инв. № | Подпись и дата | Инв. № подл.

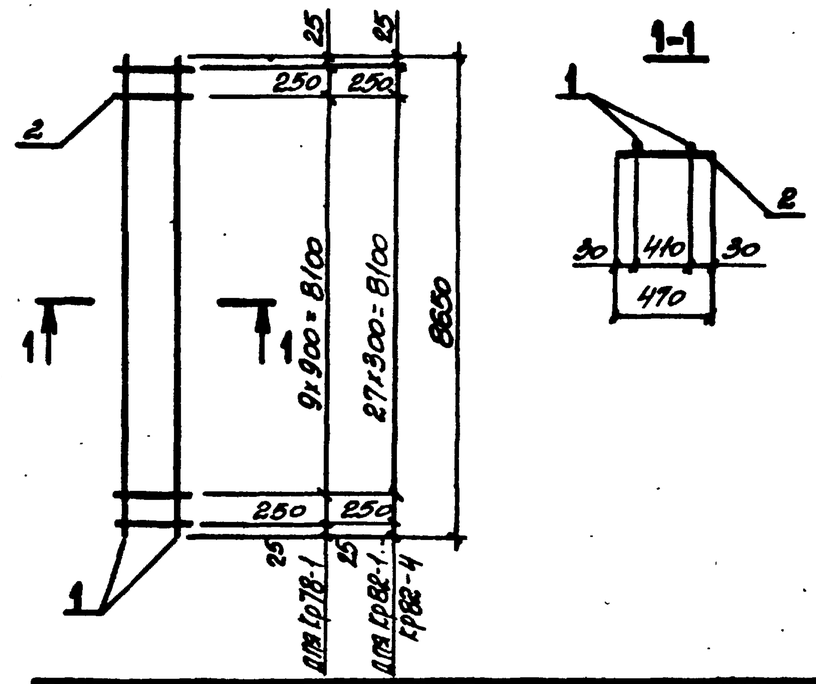

Марка каркаса	Поз.	Наименование		Кол.	Масса ед., кг	Общая масса, кг
Кр78-1	1	ф22АтIVс,	ℓ=8650	2	25,8	53,9
	2	ф8АI,	ℓ=470	12	0,19	
Кр82-1	1	ф16АтIVс,	ℓ=8650	2	13,6	30,2
	2	ф6АI,	ℓ=470	30	0,10	
Кр82-2	1	ф20АтIVс,	ℓ=8650	2	21,3	45,6
	2	ф6АI,	ℓ=470	30	0,10	
Кр82-3	1	ф18АтIVс,	ℓ=8650	2	17,3	40,3
	2	ф8АI,	ℓ=470	30	0,19	
Кр82-4	1	ф18АтIVс,	ℓ=8650	2	17,3	37,6
	2	ф6АI,	ℓ=470	30	0,10	

Арматура класса А-I по ГОСТ 5781-82
Ат-IVс по ГОСТ 10884-81*.

Нач. отд.	Бродский		
Н. контр.	Зорин		
Гл. конст.	Зорин		
Рук. гр.	Шаховский		
Разраб.	Болнянская		
Рассчит.	Петраш		
Исполн.	Минаева		
Провер.	Болнянская		

3.015-3/82 II-5-138

Каркас Кр78-1; Кр82-1...Кр82-4

Стадия	Лист	Листов
Р		1

ХАРЬКОВСКИЙ ПРОМСТРОЙНИИПРОЕКТ

Взам. инв. № | Подпись и дата | Инв. № подл.

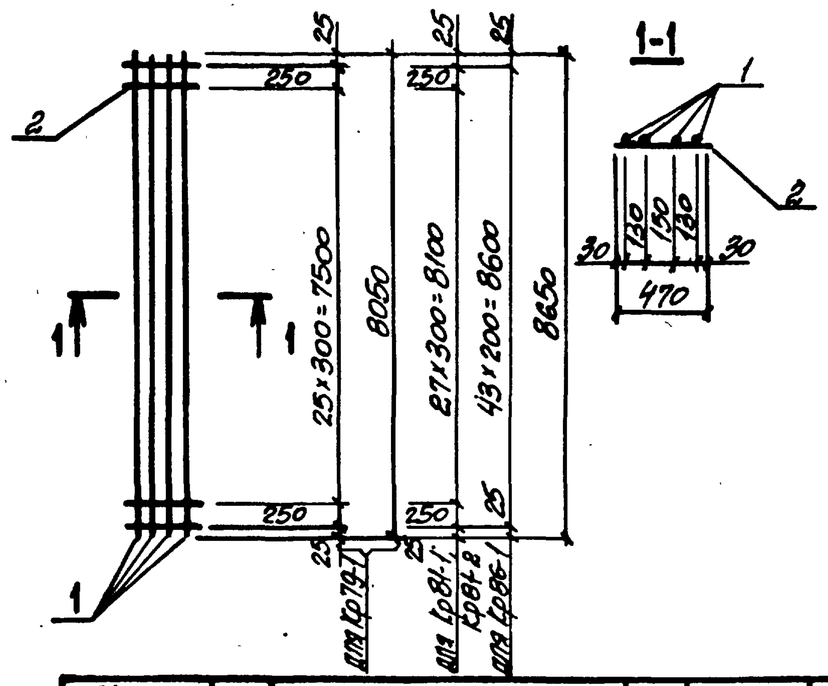

Марка каркаса	Поз.	Наименование	Кол.	Масса ед., кг	Общая масса, кг
Кр79-1	1	ф20АтIVс, ℓ=8050	4	19,9	82,4
	2	ф6АI, ℓ=470	28	0,1	
Кр81-1	1	ф20АтIVс, ℓ=8650	4	21,3	88,2
	2	ф6АI, ℓ=470	30	0,1	
Кр81-2	1	ф25АтIVс, ℓ=8650	4	33,3	138,9
	2	ф8АI, ℓ=470	30	0,19	
Кр86-1	1	ф20АтIVс, ℓ=8650	4	21,3	89,6
	2	ф6АI, ℓ=470	44	0,1	

Арматура класса А-I по ГОСТ 5781-82,
Ат-IVс по ГОСТ 10884-81*.

Нач. отд.	Бродский	
Н. контр.	Зорин	
Гл. конст.	Зорин	
Рук. гр.	Шахновский	
Разраб.	Болнянская	
Рассчит.	Петраш	
Исполн.	Минаева	
Провер.	Болнянская	

3.015-3/82. II-5-139

Каркас Кр79-1; Кр81-1; Кр81-2; Кр86-1.

Стадия	Лист	Листов
Р		1

ХАРЬКОВСКИЙ ПРОМСТРОЙНИИПРОЕКТ

Взам. инв. № | Подпись и дата | Инв. № подл.

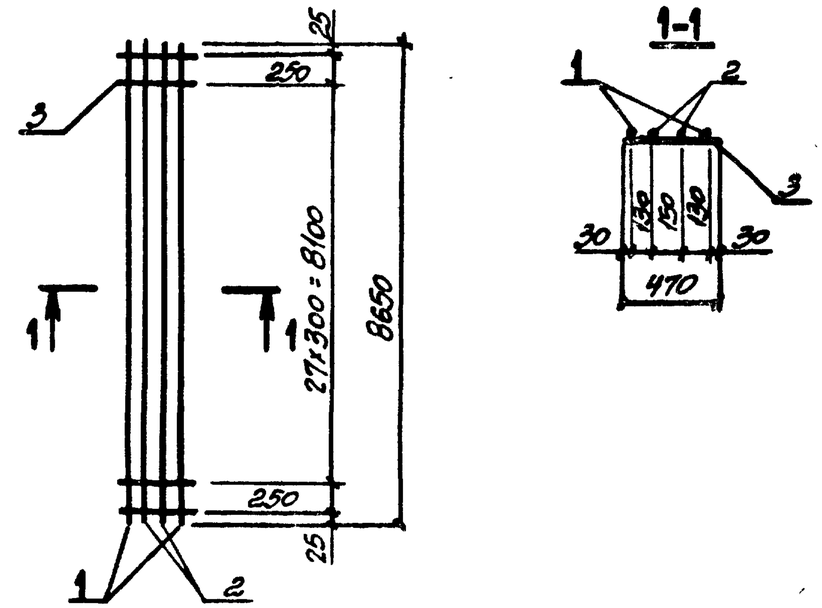

Марка каркаса	Поз.	Наименование	Кол.	Масса ед., кг	Общая масса, кг
Кр81-3	1	ф25АтIVс, ℓ=8650	2	33,3	124,0
	2	ф22АтIVс, ℓ=8650	2	25,8	
	3	ф8АI, ℓ=470	30	0,19	
Кр81-4	1	ф28АтIVс, ℓ=8650	2	41,8	156,0
	2	ф25АтIVс, ℓ=8650	2	33,3	
	3	ф8АI, ℓ=470	30	0,19	

Арматура класса А-I по ГОСТ 5781-82,
Ат-IVс по ГОСТ 10884-81*.

Нач. отд.	Бродский	
Н. контр.	Зорин	
Гл. конс.	Зорин	
Рук. гр.	Шахновский	
Разраб.	Болнянская	
Рассчит.	Петраш	
Исполн.	Минаева	
Провер.	Болнянская	

3.015-3/82. II-5-140

Каркас Кр81-3; Кр81-4.

Стадия	Лист	Листов
Р		1

ХАРЬКОВСКИЙ ПРОМСТРОЙНИИПРОЕКТ

Взам. инв. № | Подпись и дата | Инв. № подл.

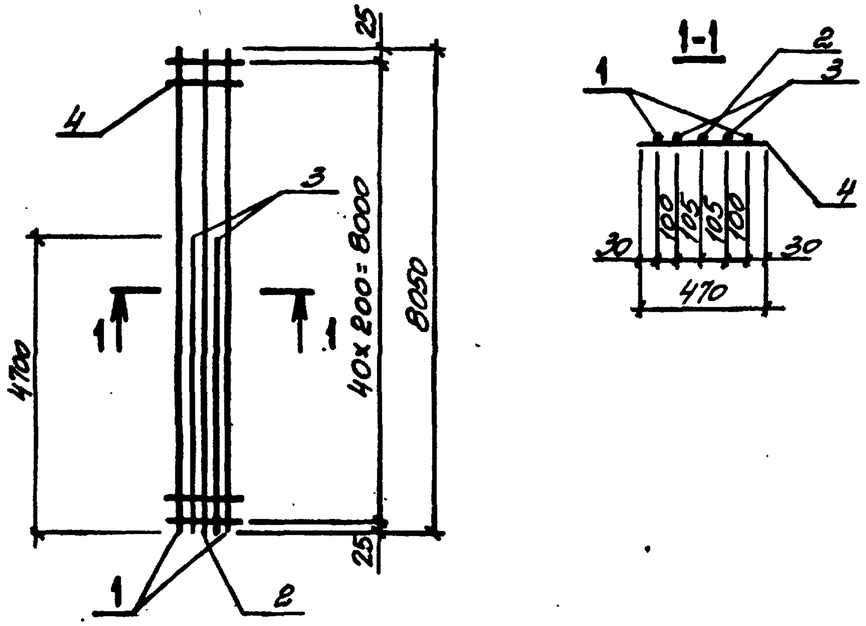

Марка каркаса	Поз.	Наименование		Кол.	Масса ед., кг	Общая масса, кг
Кр80-1	1	ф22АтIVс,	ℓ=8050	2	24,0	104,1
	2	ф22АтIVс,	ℓ=8050	1	24,0	
	3	ф22АтIVс,	ℓ=4700	2	14,0	
	4	ф6АI,	ℓ=470	41	0,1	
Кр80-2	1	ф22АтIVс,	ℓ=8050	2	24,0	79,6
	2	ф16АтIVс,	ℓ=8050	1	12,7	
	3	ф16АтIVс,	ℓ=4700	2	7,4	
	4	ф6АI,	ℓ=470	41	0,1	

Арматура класса А-I по ГОСТ 5781-82,
Ат-IVс по ГОСТ 10884-81*.

Взам. инв. № | Подпись и дата | Инв. № подл.

Нач. отд.	Бродский	
Н. контр.	Зорин	
Гл. конст.	Зорин	
Рук. гр.	Шаховский	
Разраб.	Боднянская	
Рассчит.	Петраш	
Исполн.	Минаева	
Провер.	Боднянская	

3.015-3/82 II-5-141

Каркас Кр80-1; Кр80-2.

Стадия	Лист	Листов
Р		1

ХАРЬКОВСКИЙ ПРОМСТРОЙНИИПРОЕКТ

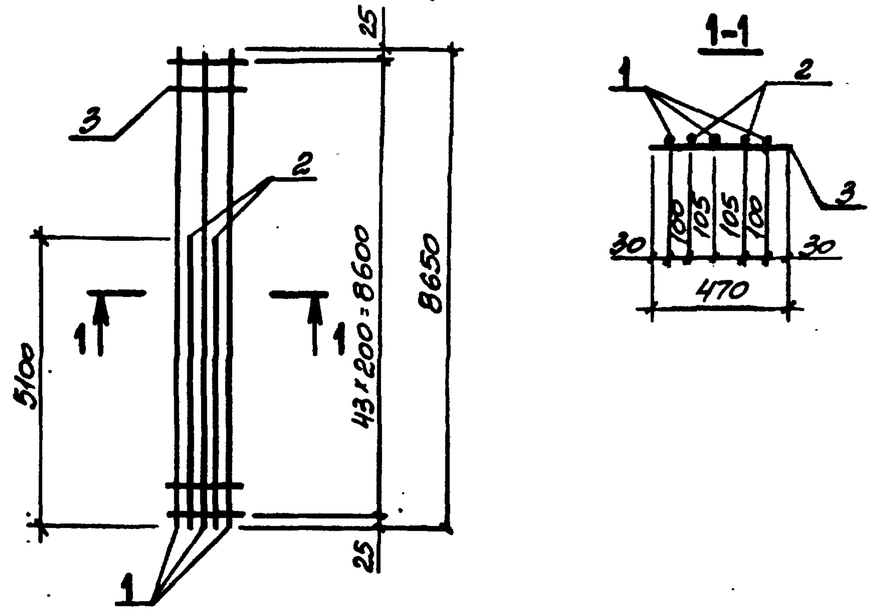

Марка каркаса	Поз.	Наименование		Кол.	Масса ед., кг	Общая масса, кг
Кр83-1	1	ф22АтIVс,	ℓ=8650	3	25,8	112,2
	2	ф22АтIVс,	ℓ=5100	2	15,2	
	3	ф6АI,	ℓ=470	44	0,1	
Кр83-2	1	ф20АтIVс,	ℓ=8650	3	21,3	93,5
	2	ф20АтIVс,	ℓ=5100	2	12,6	
	3	ф6АI,	ℓ=470	44	0,1	

Арматура класса А-I по ГОСТ 5781-82,
Ат-IVс по ГОСТ 10884-81*.

Взам. инв. № | Подпись и дата | Инв. № подл.

Нач. отд.	Бродский	
Н. контр.	Зорин	
Гл. конст.	Зорин	
Рук. гр.	Шаховский	
Разраб.	Боднянская	
Рассчит.	Петраш	
Исполн.	Минаева	
Провер.	Боднянская	

3.015-3/82 II-5-142

Каркас Кр83-1; Кр83-2.

Стадия	Лист	Листов
Р		1

ХАРЬКОВСКИЙ ПРОМСТРОЙНИИПРОЕКТ

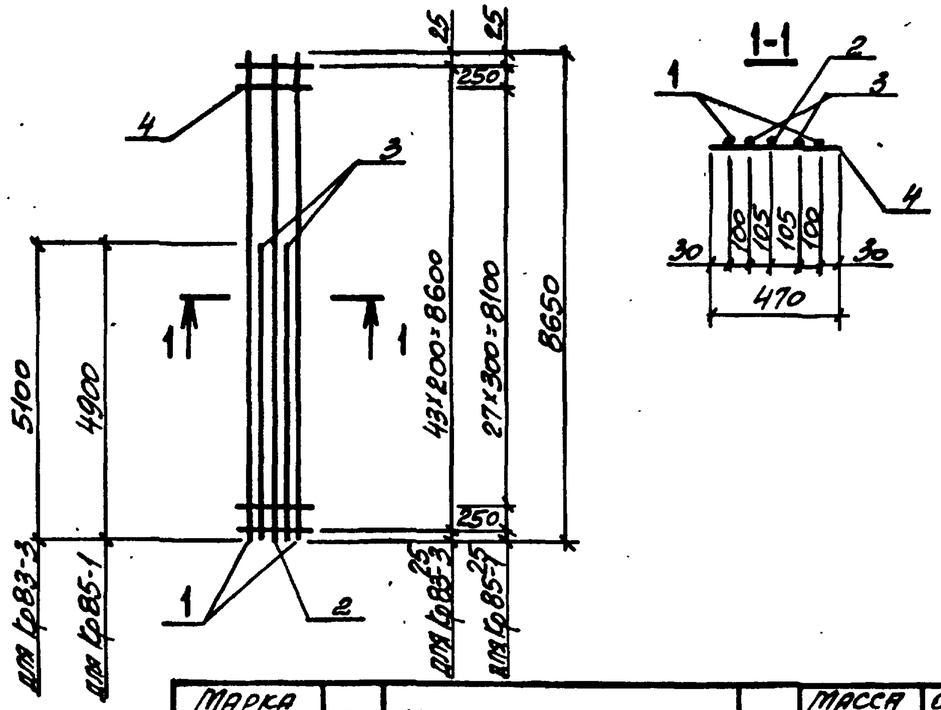

Марка каркаса	Поз.	Наименование	Кол.	Масса ед., кг	Общая масса, кг
Кр83-3	1	ф20АтIVс, ℓ=8650	2	21,3	76,6
	2	ф16АтIVс, ℓ=8650	1	13,6	
	3	ф16АтIVс, ℓ=5100	2	8,0	
	4	ф6АI, ℓ=470	44	0,1	
Кр85-1	1	ф22АтIVс, ℓ=8650	2	25,8	100,1
	2	ф20АтIVс, ℓ=8650	1	21,3	
	3	ф20АтIVс, ℓ=4900	2	12,1	
	4	ф6АI, ℓ=470	30	0,1	

Арматура класса А-I по ГОСТ 5781-82,
Ат-IVс по ГОСТ 10884-81*.

Нач. отд.	Бродский	
Н. контр.	Зорин	
Гл. конст.	Зорин	
Рук. гр.	Шахновский	
Разраб.	Бодянская	
Рассчит.	Петраш	
Исполн.	Минаева	
Провер.	Бодянская	

3.015-3/82 II-5-143

Каркас Кр83-3; Кр85-1.

Стадия	Лист	Листов
Р		1

ХАРЬКОВСКИЙ ПРОМСТРОЙНИИПРОЕКТ

Инв. № подл. | Подпись и дата | Взам. инв. №

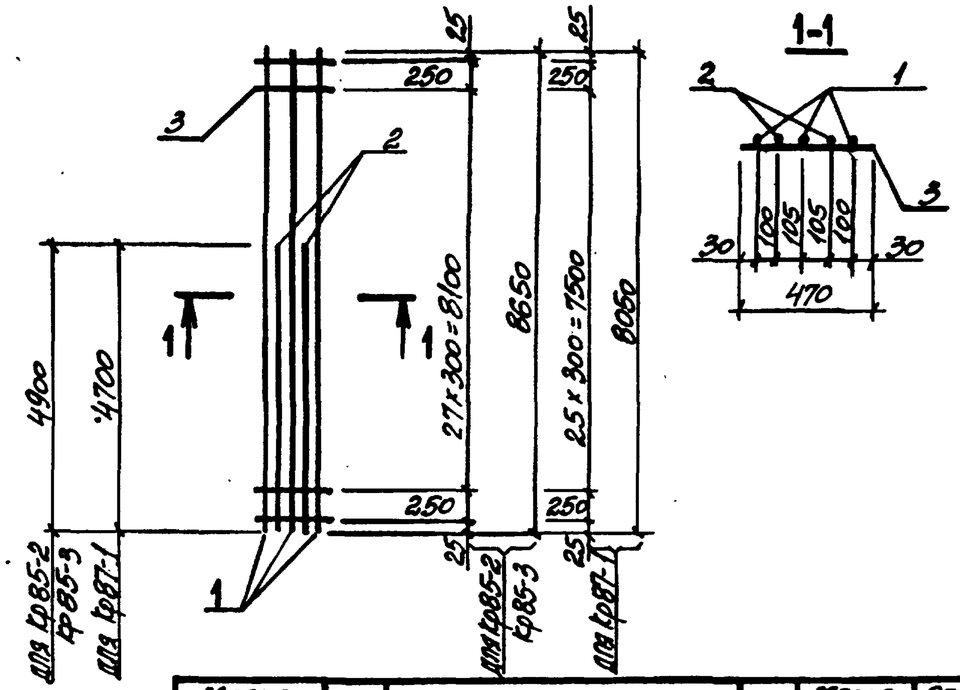

Марка каркаса	Поз.	Наименование	Кол.	Масса ед., кг	Общая масса, кг
Кр85-2	1	ф22АтIVс, ℓ=8650	3	25,8	109,6
	2	ф22АтIVс, ℓ=4900	2	14,6	
	3	ф6АI, ℓ=470	30	0,1	
Кр85-3	1	ф20АтIVс, ℓ=8650	3	21,3	91,1
	2	ф20АтIVс, ℓ=4900	2	12,1	
	3	ф6АI, ℓ=470	30	0,1	
Кр87-1	1	ф18АтIVс, ℓ=8050	3	16,1	69,9
	2	ф18АтIVс, ℓ=4700	2	9,4	
	3	ф6АI, ℓ=470	28	0,1	

Арматура класса А-I по ГОСТ 5781-82,
Ат-IVс по ГОСТ 10884-81*.

Нач. отд.	Бродский	
Н. контр.	Зорин	
Гл. конст.	Зорин	
Рук. гр.	Шахновский	
Разраб.	Бодянская	
Рассчит.	Петраш	
Исполн.	Минаева	
Провер.	Бодянская	

3.015-3/82 II-5-144

Каркас Кр85-2, Кр85-3; Кр87-1.

Стадия	Лист	Листов
Р		1

ХАРЬКОВСКИЙ ПРОМСТРОЙНИИПРОЕКТ

Инв. № подл. | Подпись и дата | Взам. инв. №

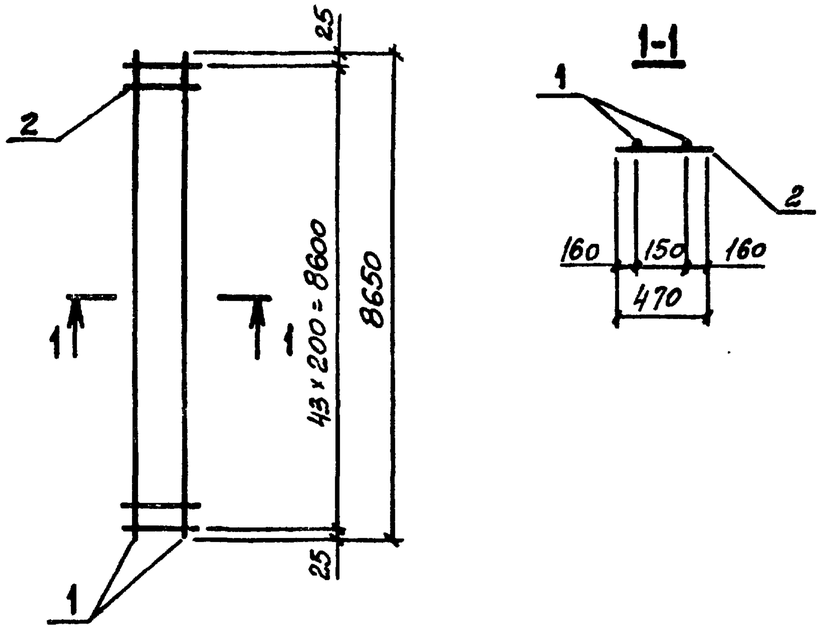

Марка каркаса	Поз.	Наименование	Кол.	Масса ед., кг	Общая масса, кг
Кр84-1	1	ф20АтIVс, ℓ=8650	2	21,3	47,0
	2	ф6АI, ℓ=470	44	0,1	
Кр84-2	1	ф16АтIVс, ℓ=8650	2	13,6	31,6
	2	ф6АI, ℓ=470	44	0,1	

Арматура класса А-I по ГОСТ 5781-82,
Ат-IVс по ГОСТ 10884-81*.

Нач. отд.	Бродский		
Н. контр.	Зорин		
Гл. конст.	Зорин		
Рук. гр.	Шахновский		
Разраб.	Боднянская		
Рассчит.	Петраш		
Исполн.	Минаева		
Провер.	Боднянская		

3.015-3/82. II-5-145

Каркас Кр84-1; Кр84-2.

Стадия	Лист	Листов
Р		1

ХАРЬКОВСКИЙ ПРОМСТРОЙНИИПРОЕКТ

Инв. № подл. | Подпись и дата | Взам. инв. №

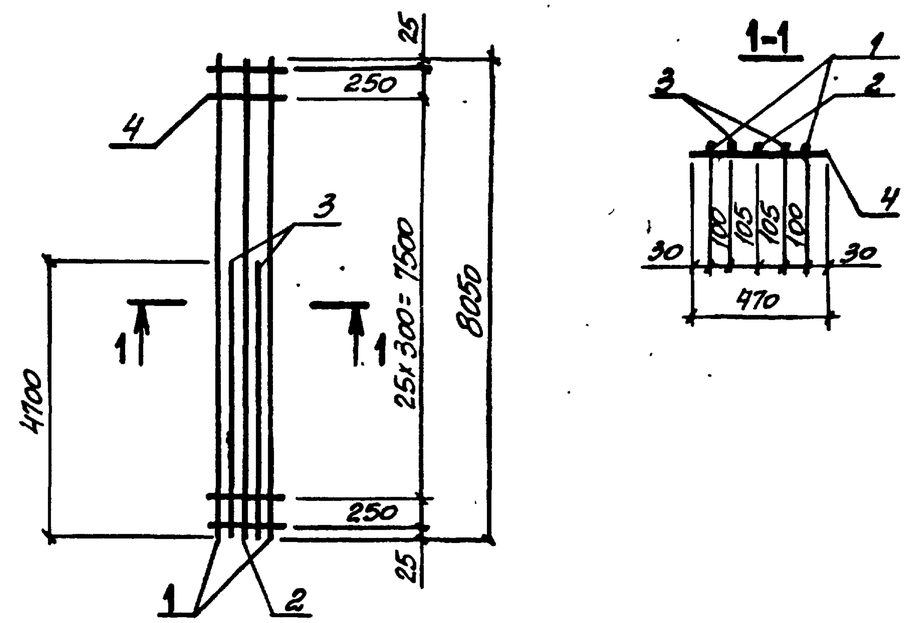

Марка каркаса	Поз.	Наименование	Кол.	Масса ед., кг	Общая масса, кг
Кр87-2	1	ф22АтIVс, ℓ=8050	2	24,0	85,7
	2	ф18АтIVс, ℓ=8050	1	16,1	
	3	ф18АтIVс, ℓ=4700	2	9,4	
	4	ф6АI, ℓ=470	28	0,1	
Кр87-3	1	ф22АтIVс, ℓ=8050	2	24,0	78,3
	2	ф16АтIVс, ℓ=8050	1	12,7	
	3	ф16АтIVс, ℓ=4700	2	7,4	
	4	ф6АI, ℓ=470	28	0,1	

Арматура класса А-I по ГОСТ 5781-82,
Ат-IVс по ГОСТ 10884-81*.

Нач. отд.	Бродский		
Н. контр.	Зорин		
Гл. конст.	Зорин		
Рук. гр.	Шахновский		
Разраб.	Боднянская		
Рассчит.	Петраш		
Исполн.	Минаева		
Провер.	Боднянская		

3.015-3/82. II-5-146

Каркас Кр87-2; Кр87-3

Стадия	Лист	Листов
Р		1

ХАРЬКОВСКИЙ ПРОМСТРОЙНИИПРОЕКТ

Инв. № подл. | Подпись и дата | Взам. инв. №

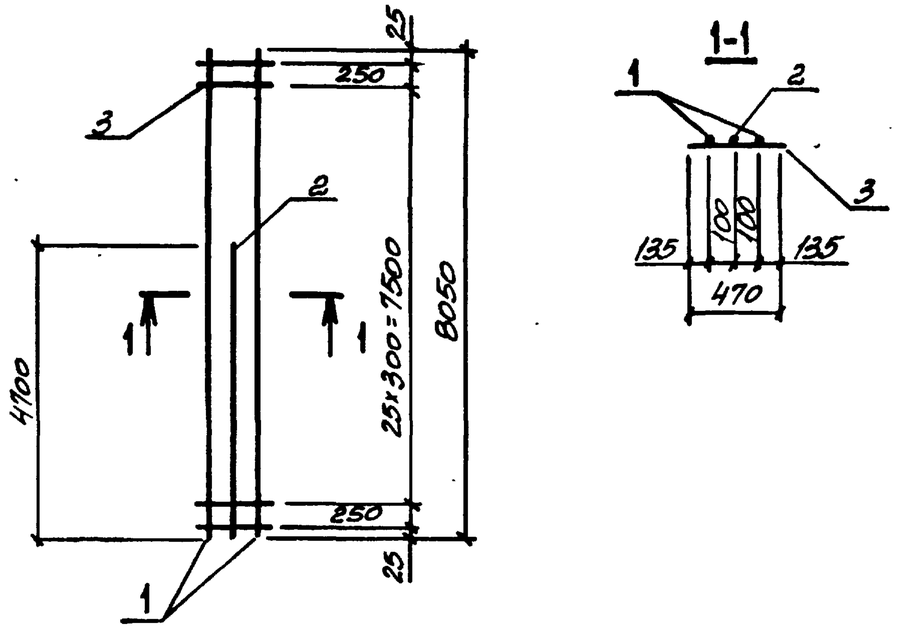

Марка каркаса	Поз.	Наименование		Кол.	Масса ед., кг	Общая масса, кг
Кр88-1	1	ф16АтIVс,	ℓ=8050	2	12,7	35,6
	2	ф16АтIVс,	ℓ=4700	1	7,4	
	3	ф6АI,	ℓ=470	28	0,1	
Кр88-2	1	ф18АтIVс,	ℓ=8050	2	16,1	44,4
	2	ф18АтIVс,	ℓ=4700	1	9,4	
	3	ф6АI,	ℓ=470	28	0,1	

Арматура класса А-I по ГОСТ 5781-82,
Ат-IVс по ГОСТ 10884-81*.

Взам. инв. № | Подпись и дата | Инв. № подл.

Нач. отд.	Бродский	
Н. контр.	Зорин	
Гл. констр.	Зорин	
Рук. гр.	Шроховский	
Разраб.	Боднянская	
Рассчит.	Петраш	
Исполн.	Минаева	
Провер.	Боднянская	

3.015-3/82. I-5-147

Каркас Кр88-1; Кр88-2.

Стадия	Лист	Листов
Р		1

ХАРЬКОВСКИЙ ПРОМСТРОЙНИИПРОЕКТ

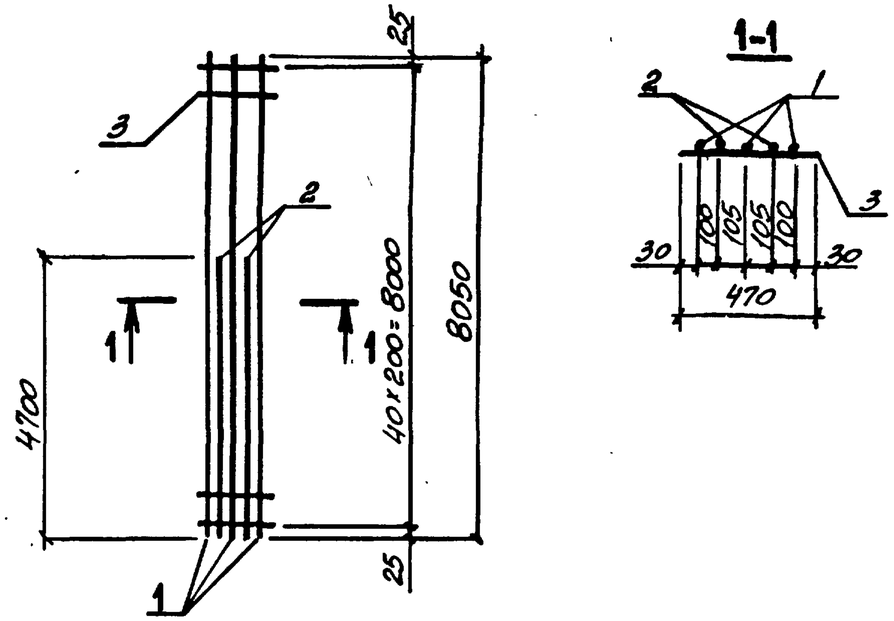

Марка каркаса	Поз.	Наименование		Кол.	Масса ед., кг	Общая масса, кг
Кр89-1	1	ф18АтIVс,	ℓ=8050	3	16,1	71,2
	2	ф18АтIVс,	ℓ=4700	2	9,4	
	3	ф6АI,	ℓ=470	41	0,1	

Арматура класса А-I по ГОСТ 5781-82,
Ат-IVс по ГОСТ 10884-81*.

Взам. инв. № | Подпись и дата | Инв. № подл.

Нач. отд.	Бродский	
Н. контр.	Зорин	
Гл. конст.	Зорин	
Рук. гр.	Шроховский	
Разраб.	Боднянская	
Рассчит.	Петраш	
Исполн.	Минаева	
Провер.	Боднянская	

3.015-3/82. I-5-148

Каркас Кр89-1

Стадия	Лист	Листов
Р		1

ХАРЬКОВСКИЙ ПРОМСТРОЙНИИПРОЕКТ

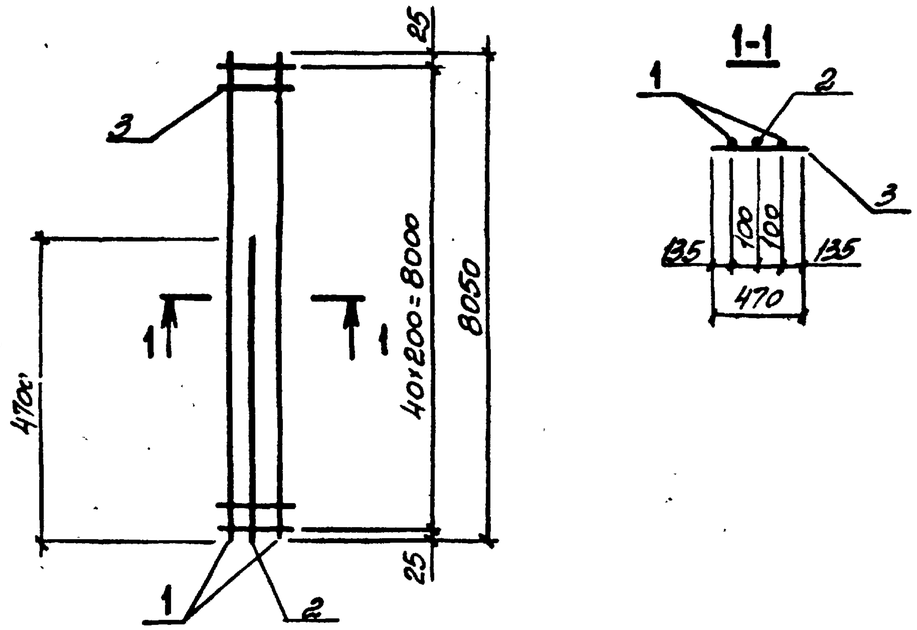

Марка каркаса	Поз.	Наименование		Кол.	Масса ед., кг	Общая масса, кг
Кр 90-1	1	ф16АтIVс,	ℓ=8050	2	12,7	36,9
	2	ф16АтIVс,	ℓ=4700	1	7,4	
	3	ф6АI,	ℓ=470	41	0,1	
Кр 90-2	1	ф16АтIVс,	ℓ=8050	2	12,7	40,6
	2	ф16АтIVс,	ℓ=4700	1	7,4	
	3	ф8АI,	ℓ=470	41	0,19	

Арматура класса А-I по ГОСТ 5781-82,
Ат-IVс по ГОСТ 10884-81*.

Взам. инв. № | Подпись и дата | Инв. № подл.

Нач. отд.	Бродский	
Н. контр.	Зорин	
Гл. констр.	Зорин	
Рук. гр.	Шаховская	
Разраб.	Боднянская	
Рассчит.	Петраш	
Исполн.	Минаева	
Провер.	Боднянская	

3.015-3/82. II-5-149

Каркас Кр 90-1; Кр 90-2.

Стадия	Лист	Листов
Р		1

ХАРЬКОВСКИЙ ПРОМСТРОЙНИИПРОЕКТ

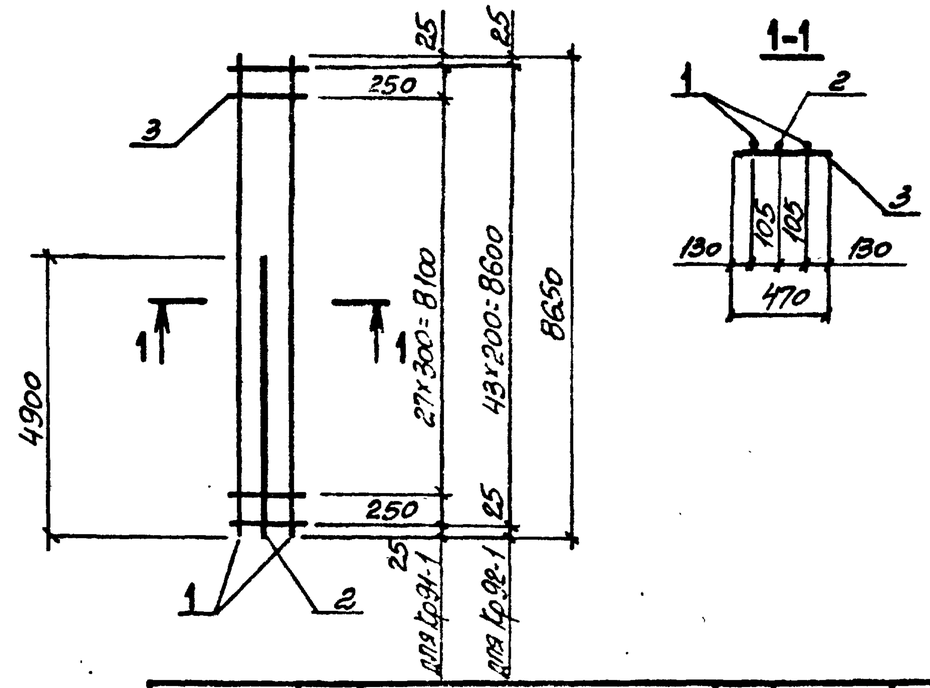

Марка каркаса	Поз.	Наименование		Кол.	Масса ед., кг	Общая масса, кг
Кр 91-1	1	ф16АтIVс,	ℓ=8650	2	13,7	38,1
	2	ф16АтIVс,	ℓ=4900	1	7,7	
	3	ф6АI,	ℓ=470	30	0,1	
Кр 92-1	1	ф16АтIVс,	ℓ=8650	2	13,7	39,5
	2	ф16АтIVс,	ℓ=4900	1	7,7	
	3	ф6АI,	ℓ=470	44	0,1	

Арматура класса А-I по ГОСТ 5781-82,
Ат-IVс по ГОСТ 10884-81*.

Взам. инв. № | Подпись и дата | Инв. № подл.

Нач. отд.	Бродский	
Н. контр.	Зорин	
Гл. конст.	Зорин	
Рук. гр.	Шаховская	
Разраб.	Боднянская	
Рассчит.	Петраш	
Исполн.	Минаева	
Провер.	Боднянская	

3.015-3/82. II-5-150

Каркас Кр 91-1; Кр 92-1.

Стадия	Лист	Листов
Р		1

ХАРЬКОВСКИЙ ПРОМСТРОЙНИИПРОЕКТ

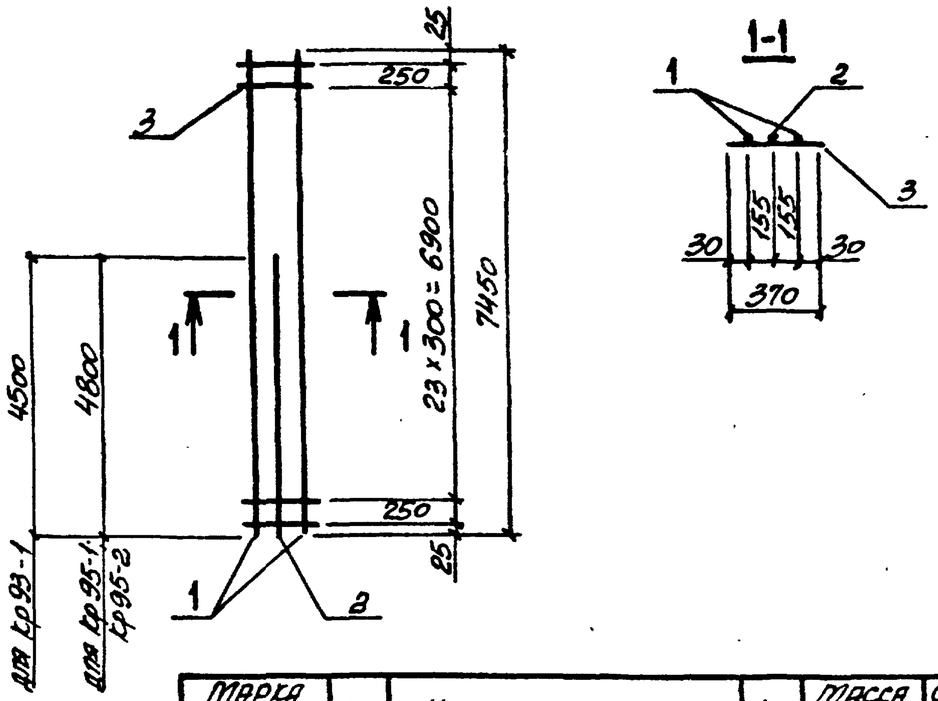

Марка каркаса	Поз.	Наименование		Кол.	Масса ед., кг	Общая масса, кг
Кр 93-1	1	ф20АтIVс,	ℓ=7450	2	18,4	50,0
	2	ф20АтIVс,	ℓ=4500	1	11,1	
	3	ф6АI,	ℓ=370	26	0,08	
Кр 95-1	1	ф22АтIVс,	ℓ=7450	2	22,2	58,4
	2	ф20АтIVс,	ℓ=4800	1	11,9	
	3	ф6АI,	ℓ=370	26	0,08	
Кр 95-2	1	ф25АтIVс,	ℓ=7450	2	28,7	79,8
	2	ф25АтIVс,	ℓ=4800	1	18,5	
	3	ф8АI,	ℓ=370	26	0,15	

Арматура класса А-I по ГОСТ 5781-82,
Ат-IVс по ГОСТ 10884-81*.

Нач. отд.	Бродский		3.015-3/82. II-5-151
Н. контр.	Зорин		
Гл. конст.	Зорин		
Рук. гр.	Шахновская		Каркас Кр 93-1; Кр 95-1; Кр 95-2.
Разраб.	Болнанская		
Рассчит.	Петраш		
Исполн.	Минаева		
Провер.	Болнанская		

Стадия	Лист	Листов
Р		1

ХАРЬКОВСКИЙ ПРОМСТРОЙНИИПРОЕКТ

Взам. инв. № | Подпись и дата | Инв. № подл.

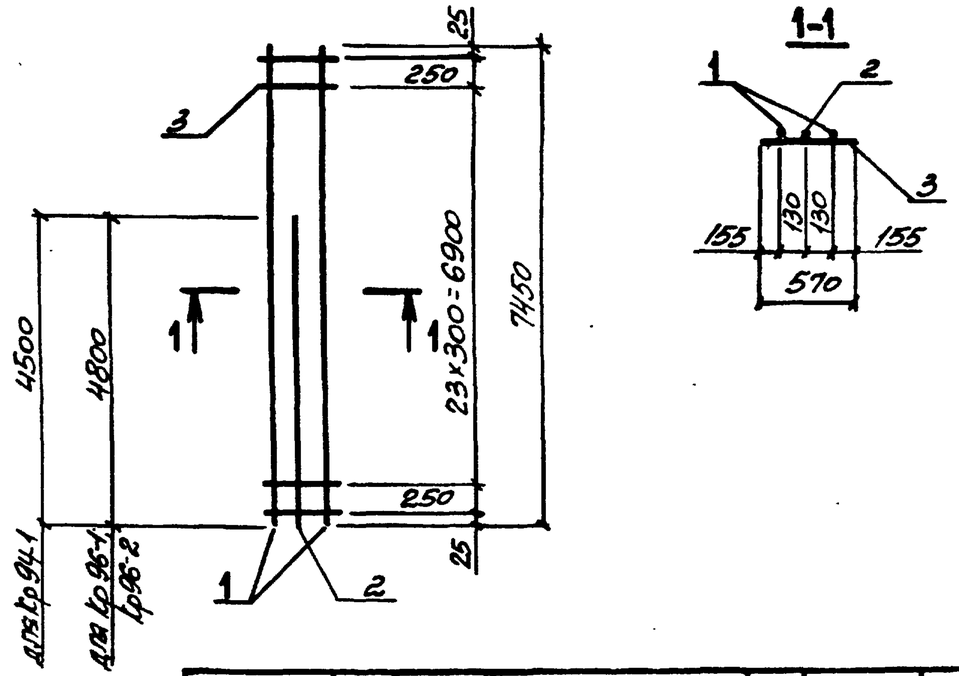

Марка каркаса	Поз.	Наименование		Кол.	Масса ед., кг	Общая масса, кг
Кр 94-1	1	ф20АтIVс,	ℓ=7450	2	18,4	47,3
	2	ф16АтIVс,	ℓ=4500	1	7,1	
	3	ф6АI,	ℓ=570	26	0,13	
Кр 96-1	1	ф20АтIVс,	ℓ=7450	2	18,4	52,1
	2	ф20АтIVс,	ℓ=4800	1	11,9	
	3	ф6АI,	ℓ=570	26	0,13	
Кр 96-2	1	ф22АтIVс,	ℓ=7450	2	22,2	62,1
	2	ф22АтIVс,	ℓ=4800	1	14,3	
	3	ф6АI,	ℓ=570	26	0,13	

Арматура класса А-I по ГОСТ 5781-82,
Ат-IVс по ГОСТ 10884-81*.

Нач. отд.	Бродский		3.015-3/82. II-5-152
Н. контр.	Зорин		
Гл. конст.	Зорин		
Рук. гр.	Шахновская		Каркас Кр 94-1; Кр 96-1; Кр 96-2
Разраб.	Болнанская		
Рассчит.	Петраш		
Исполн.	Минаева		
Провер.	Болнанская		

Стадия	Лист	Листов
Р		1

ХАРЬКОВСКИЙ ПРОМСТРОЙНИИПРОЕКТ

Взам. инв. № | Подпись и дата | Инв. № подл.

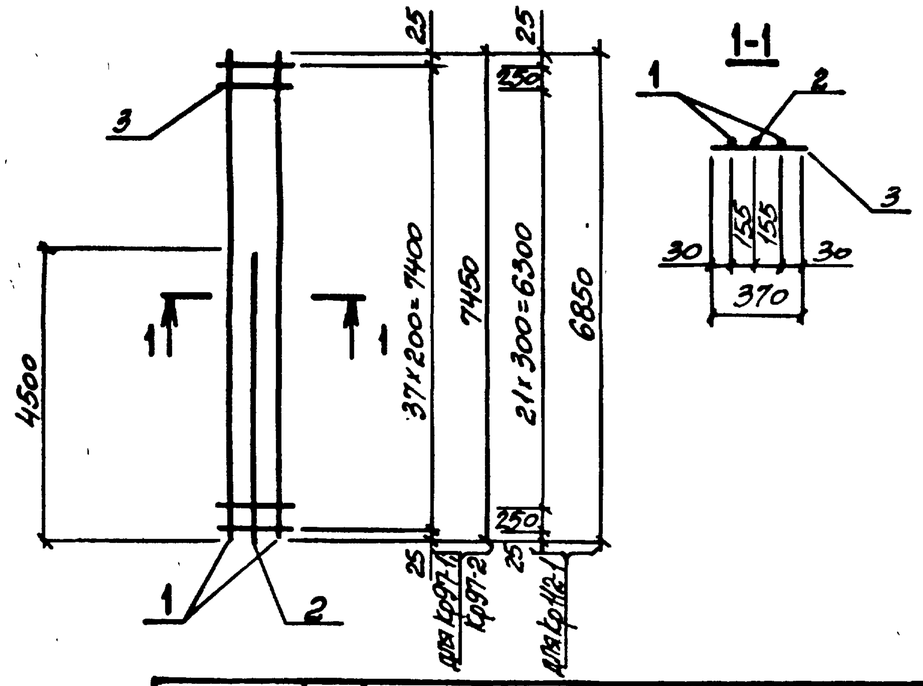

Марка каркаса	Поз.	Наименование		Кол.	Масса ед., кг	Общая масса, кг
Кр97-1	1	ф20АтIVс,	ℓ=7450	2	18,4	50,9
	2	ф20АтIVс,	ℓ=4500	1	11,1	
	3	ф6АI,	ℓ=370	38	0,08	
Кр97-2	1	ф28АтIVс,	ℓ=7450	2	36,0	91,1
	2	ф22АтIVс,	ℓ=4500	1	13,4	
	3	ф8АI,	ℓ=370	38	0,15	
Кр112-1	1	ф25АтIVс,	ℓ=6850	2	26,4	73,7
	2	ф25АтIVс,	ℓ=4500	1	17,3	
	3	ф8АI,	ℓ=370	24	0,15	

Арматура класса А-I по ГОСТ 5781-82,
Ат-IVс по ГОСТ 10884-81*.

Нач. отд.	Бродский		3.015-3/82. II-5-153
Н. контр.	Зорин		
Гл. констр.	Зорин		
Рук. гр.	Шаповский		Каркас Кр97-1; Кр97-2; Кр112-1.
Разраб.	Болнянская		
Рассчит.	Петраш		
Исполн.	Минаева		
Провер.	Болнянская		

Стадия	Лист	Листов
Р		1

ХАРЬКОВСКИЙ ПРОМСТРОЙНИИПРОЕКТ

Взам. инв. № | Подпись и дата | Инв. № подл.

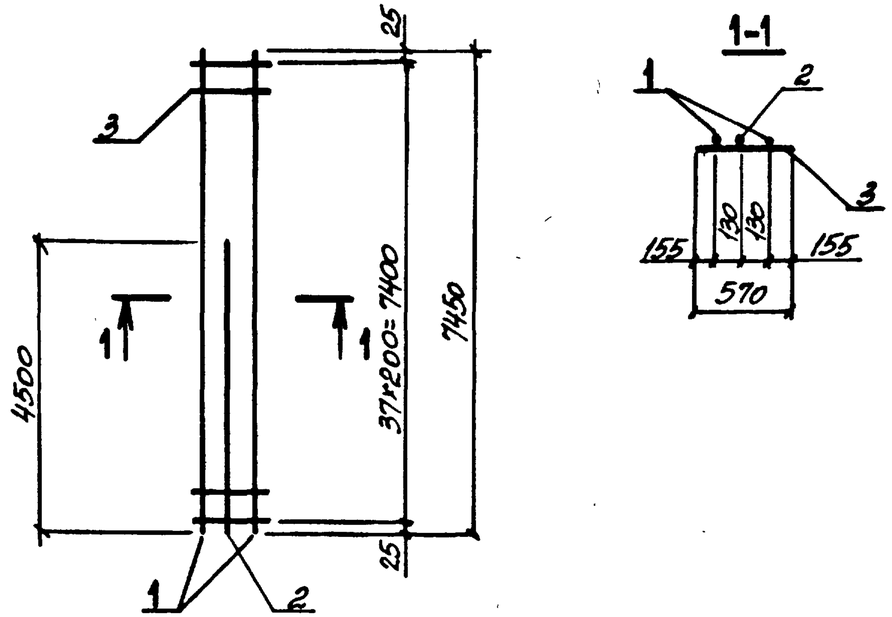

Марка каркаса	Поз.	Наименование		Кол.	Масса ед., кг	Общая масса, кг
Кр98-1	1	ф20АтIVс,	ℓ=7450	2	18,4	48,8
	2	ф16АтIVс,	ℓ=4500	1	7,1	
	3	ф6АI,	ℓ=570	38	0,13	

Арматура класса А-I по ГОСТ 5781-82,
Ат-IVс по ГОСТ 10884-81*.

Нач. отд.	Бродский		3.015-3/82. II-5-154
Н. контр.	Зорин		
Гл. конст.	Зорин		
Рук. гр.	Шаповский		Каркас Кр 98-1.
Разраб.	Болнянская		
Рассчит.	Петраш		
Исполн.	Минаева		
Провер.	Болнянская		

Стадия	Лист	Листов
Р		1

ХАРЬКОВСКИЙ ПРОМСТРОЙНИИПРОЕКТ

Взам. инв. № | Подпись и дата | Инв. № подл.

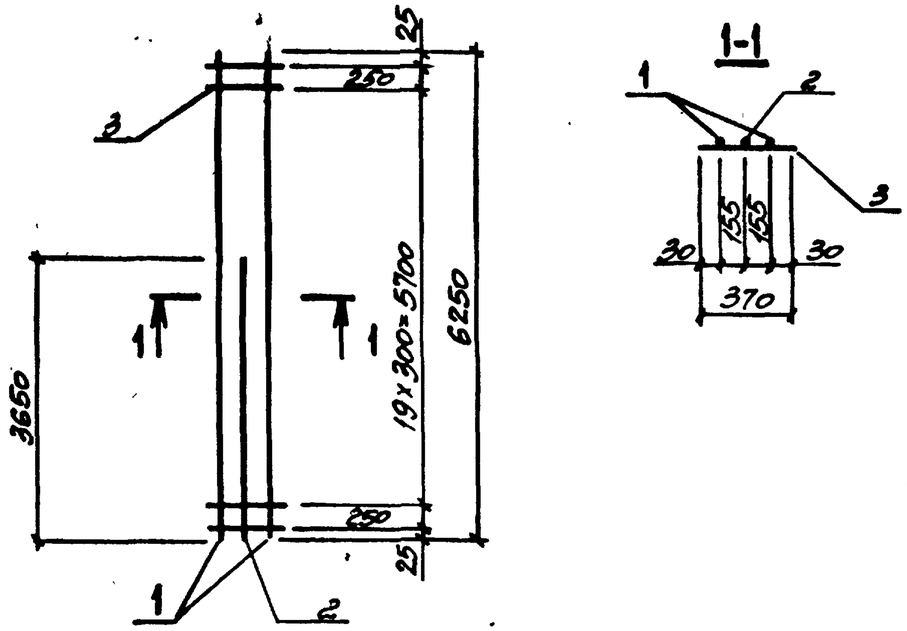

Марка каркаса	Поз.	Наименование	Кол.	Масса ед., кг	Общая масса, кг
Кр 99-1	1	ф22АтIVс, ℓ=6250	2	18,6	46,3
	2	ф18АтIVс, ℓ=3650	1	7,3	
	3	ф6АI, ℓ=370	22	0,08	
Кр 99-2	1	ф22АтIVс, ℓ=6250	2	18,6	48,0
	2	ф20АтIVс, ℓ=3650	1	9,0	
	3	ф6АI, ℓ=370	22	0,08	
Кр 99-3	1	ф22АтIVс, ℓ=6250	2	18,6	49,9
	2	ф22АтIVс, ℓ=3650	1	10,9	
	3	ф6АI, ℓ=370	22	0,08	

Арматура класса А-I по ГОСТ 5781-82,
Ат-IVс по ГОСТ 10884-81*.

Нач. отд.	Бродский		
Н. контр.	Зорин		
Гл. конст.	Зорин		
Рук. гр.	Шахновский		
Разраб.	Болнянская		
Рассчит.	Петраш		
Исполн.	Минаева		
Провер.	Болнянская		

3.015-3/82. II-5-155

Каркас Кр 99-1... Кр 99-3.

Стадия	Лист	Листов
Р		1

ХАРЬКОВСКИЙ ПРОМСТРОЙНИИПРОЕКТ

Инв. № подл. | Подпись и дата | Взам. инв. №

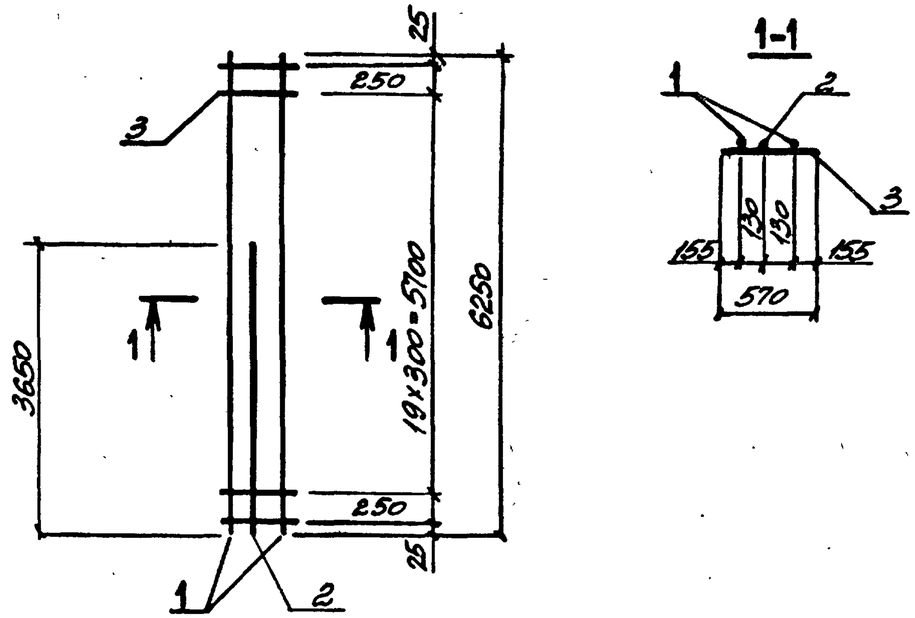

Марка каркаса	Поз.	Наименование	Кол.	Масса ед., кг	Общая масса, кг
Кр100-1	1	ф22АтIV, ℓ=6250	2	18,6	51,0
	2	ф22АтIVс, ℓ=3650	1	10,9	
	3	ф6АI, ℓ=570	22	0,13	

Арматура класса А-I по ГОСТ 5781-82,
Ат-IVс по ГОСТ 10884-81*.

Нач. отд.	Бродский		
Н. контр.	Зорин		
Гл. конст.	Зорин		
Рук. гр.	Шахновский		
Разраб.	Болнянская		
Рассчит.	Петраш		
Исполн.	Минаева		
Провер.	Болнянская		

3.015-3/82. II-5-156

Каркас Кр 100-1.

Стадия	Лист	Листов
Р		1

ХАРЬКОВСКИЙ ПРОМСТРОЙНИИПРОЕКТ

Инв. № подл. | Подпись и дата | Взам. инв. №

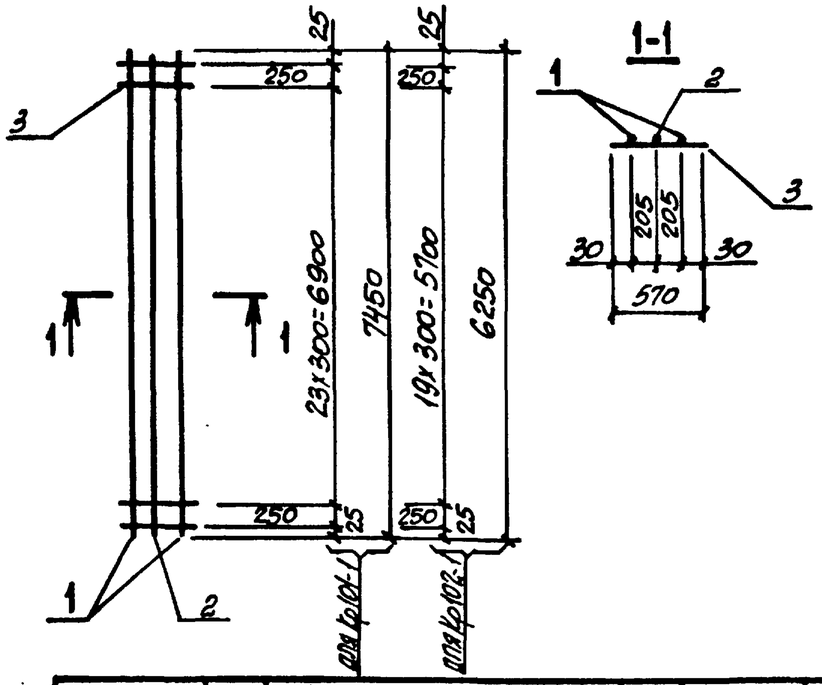

Марка каркаса	Поз.	Наименование	Кол.	Масса ед., кг	Общая масса, кг
Кр101-1	1	ф28АтIVс, ℓ=7450	2	36,0	96,4
	2	ф20АтIVс, ℓ=7450	1	18,4	
	3	ф8АI, ℓ=570	26	0,23	
Кр102-1	1	ф25АтIVс, ℓ=6250	2	24,1	77,4
	2	ф25АтIVс, ℓ=6250	1	24,1	
	3	ф8АI, ℓ=570	22	0,23	

Арматура класса А-I по ГОСТ 5781-82,
Ат-IVс по ГОСТ 10884-81*.

Нач. отд.	Бродский		3.015-3/82. II-5-157
Н. контр.	Зорин		
Гл. констр.	Зорин		
Рук. гр.	Шаховский		Каркас Кр101-1; Кр102-1.
Разраб.	Боднянская		
Рассчит.	Петраш		
Исполн.	Минаева		
Провер.	Боднянская		

Стадия	Лист	Листов
Р		1

ХАРЬКОВСКИЙ ПРОМСТРОЙНИИПРОЕКТ

Взам. инв. № | Подпись и дата | Инв. № подл.

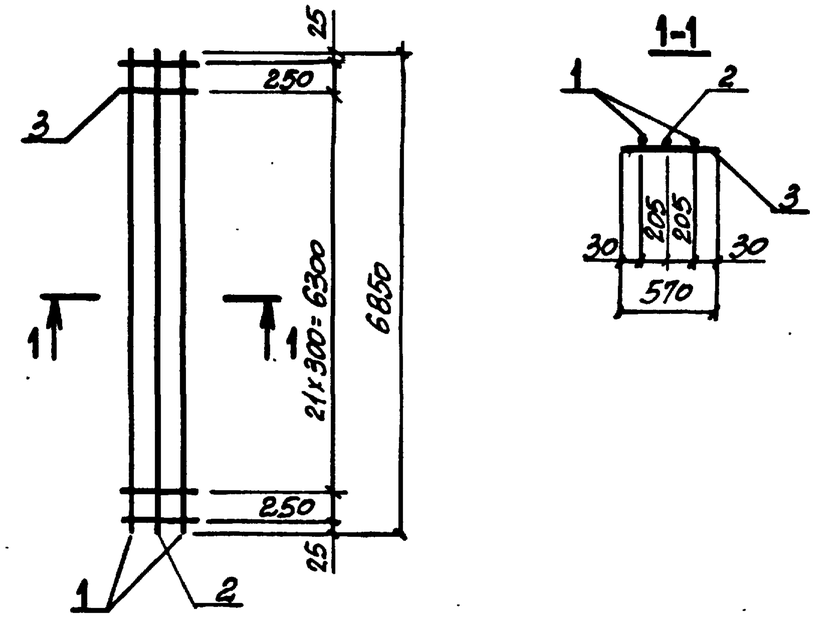

Марка каркаса	Поз.	Наименование	Кол.	Масса ед., кг	Общая масса, кг
Кр103-1	1	ф28АтIVс, ℓ=6850	2	33,0	97,9
	2	ф25АтIVс, ℓ=6850	1	26,4	
	3	ф8АI, ℓ=570	24	0,23	

Арматура класса А-I по ГОСТ 5781-82,
Ат-IVс по ГОСТ 10884-81*.

Нач. отд.	Бродский		3.015-3/82. II-5-158
Н. контр.	Зорин		
Гл. констр.	Зорин		
Рук. гр.	Шаховский		Каркас К103-1.
Разраб.	Боднянская		
Рассчит.	Петраш		
Исполн.	Минаева		
Провер.	Боднянская		

Стадия	Лист	Листов
Р		1

ХАРЬКОВСКИЙ ПРОМСТРОЙНИИПРОЕКТ

Взам. инв. № | Подпись и дата | Инв. № подл.

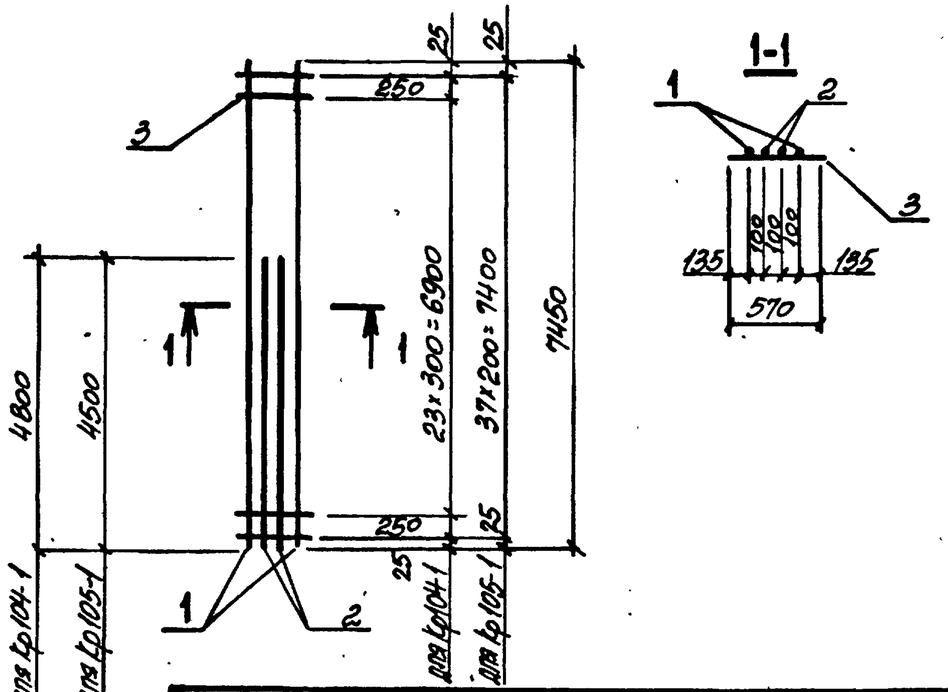

Марка каркаса	Поз.	Наименование	Кол.	Масса ед., кг	Общая масса, кг
Кр104-1	1	ф25АтIVс, ℓ=7450	2	28,7	87,2
	2	ф20АтIVс, ℓ=4800	2	11,9	
	3	ф8АI, ℓ=570	26	0,23	
Кр105-1	1	ф22АтIVс, ℓ=7450	2	22,2	79,9
	2	ф22АтIVс, ℓ=4500	2	13,4	
	3	ф8АI, ℓ=570	38	0,23	

Арматура класса А-I по ГОСТ 5781-82,
Ат-IVс по ГОСТ 10884-81*.

Нач. отд.	Бродский		3.015-3/82. II-5-159
Н. контр.	Зорин		
Гл. констр.	Зорин		
Рук. гр.	Шахновский		Каркас Кр104-1; Кр105-1.
Разраб.	Болнянская		Стадия: Р; Лист: ; Листов: 1
Рассчит.	Петраш		ХАРЬКОВСКИЙ ПРОМСТРОЙНИИПРОЕКТ
Исполн.	Минаева		
Провер.	Болнянская		

Взам. инв. № | Подпись и дата | Инв. № подл.

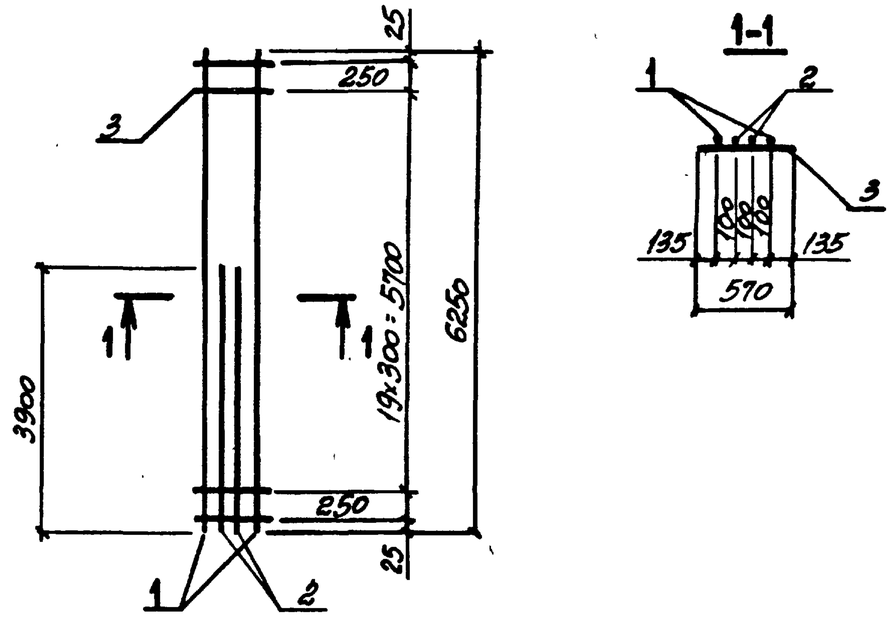

Марка каркаса	Поз.	Наименование	Кол.	Масса ед., кг	Общая масса, кг
Кр106-1	1	ф20АтIVс, ℓ=6250	2	15,4	52,9
	2	ф20АтIVс, ℓ=3900	2	9,6	
	3	ф6АI, ℓ=570	22	0,13	
Кр106-2	1	ф16АтIVс, ℓ=6250	2	9,9	35,1
	2	ф16АтIVс, ℓ=3900	2	6,2	
	3	ф6АI, ℓ=570	22	0,13	

Арматура класса А-I по ГОСТ 5781-82,
Ат-IVс по ГОСТ 10884-81*.

Нач. отд.	Бродский		3.015-3/82. II-5-160
Н. контр.	Зорин		
Гл. констр.	Зорин		
Рук. гр.	Шахновский		Каркас Кр106-1; Кр106-2.
Разраб.	Болнянская		Стадия: Р; Лист: ; Листов: 1
Рассчит.	Петраш		ХАРЬКОВСКИЙ ПРОМСТРОЙНИИПРОЕКТ
Исполн.	Минаева		
Провер.	Болнянская		

Взам. инв. № | Подпись и дата | Инв. № подл.

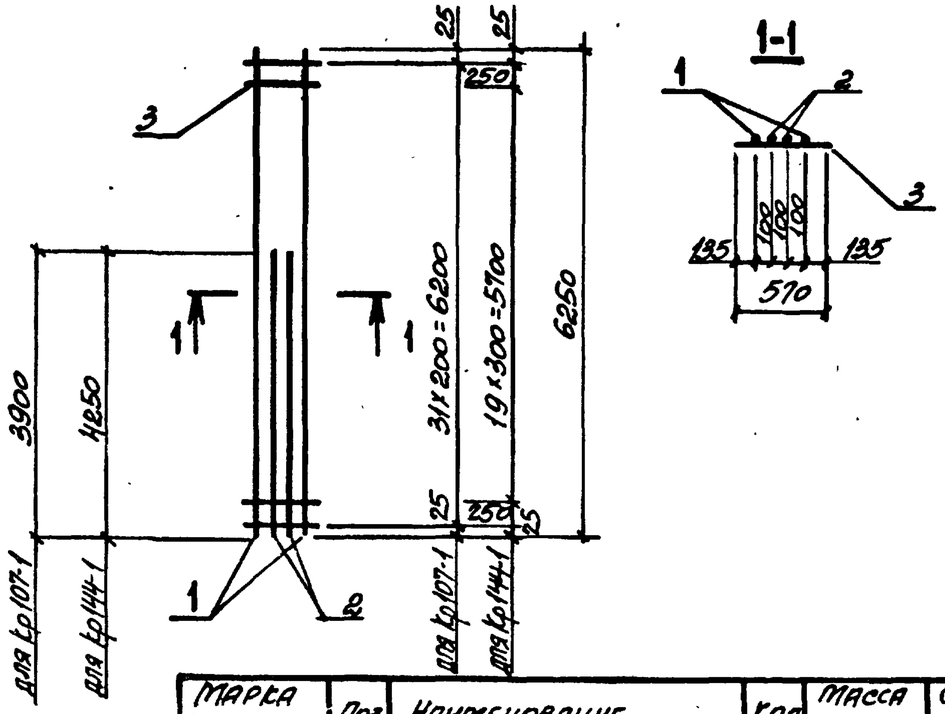

Марка каркаса	Поз.	Наименование		Кол.	Масса ед., кг	Общая масса, кг
Кр107-1	1	ф16АтIVс,	ℓ=6250	2	9,9	36,4
	2	ф16АтIVс,	ℓ=3900	2	6,2	
	3	ф6АI,	ℓ=570	32	0,13	
Кр144-1	1	ф20АтIVс,	ℓ=6250	2	15,4	54,7
	2	ф20АтIVс,	ℓ=4250	2	10,5	
	3	ф6АI,	ℓ=570	22	0,13	

Арматура класса А-I по ГОСТ 5781-82,
Ат-IVс по ГОСТ 10884-81*.

Нач. отд.	Бродский		3.015-3/82.II-5-161
Н. контр.	Зорин		
Гл. контр.	Зорин		
Рук. гр.	Шасновский		Каркас Кр107-1; Кр144-1.
Разраб.	Болнянская		Стадия Р, Лист, Листов 1
Рассчит.	Петраш		ХАРЬКОВСКИЙ ПРОМСТРОЙНИИПРОЕКТ
Испол.	Минаева		
Провер.	Болнянская		

Инв. № подл. | Подпись и дата | Взам. инв. №

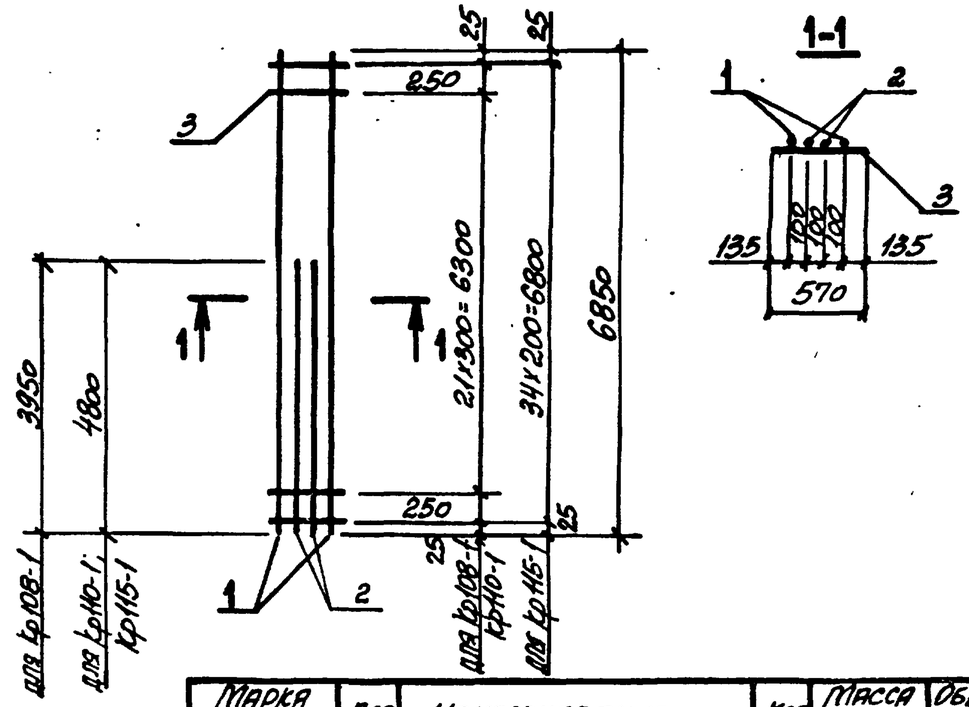

Марка каркаса	Поз.	Наименование		Кол.	Масса ед., кг	Общая масса, кг
Кр108-1	1	ф20АтIVс,	ℓ=6850	2	16,9	56,5
	2	ф20АтIVс,	ℓ=3950	2	9,8	
	3	ф6АI,	ℓ=570	24	0,13	
Кр110-1	1	ф16АтI,	ℓ=6850	2	10,8	39,9
	2	ф16АтIVс,	ℓ=4800	2	7,6	
	3	ф6АI,	ℓ=570	24	0,13	
Кр115-1	1	ф16АтIVс,	ℓ=6850	2	10,8	41,4
	2	ф16АтIVс,	ℓ=4800	2	7,6	
	3	ф6АI,	ℓ=570	35	0,13	

Арматура класса А-I по ГОСТ 5781-82,
Ат-IVс по ГОСТ 10884-81*.

Нач. отд.	Бродский		3.015-3/82.II-5-162
Н. контр.	Зорин		
Гл. контр.	Зорин		
Рук. гр.	Шасновский		Каркас Кр108-1; Кр110-1; Кр115-1.
Разраб.	Болнянская		Стадия Р, Лист, Листов 1
Рассчит.	Петраш		ХАРЬКОВСКИЙ ПРОМСТРОЙНИИПРОЕКТ
Испол.	Минаева		
Провер.	Болнянская		

Инв. № подл. | Подпись и дата | Взам. инв. №

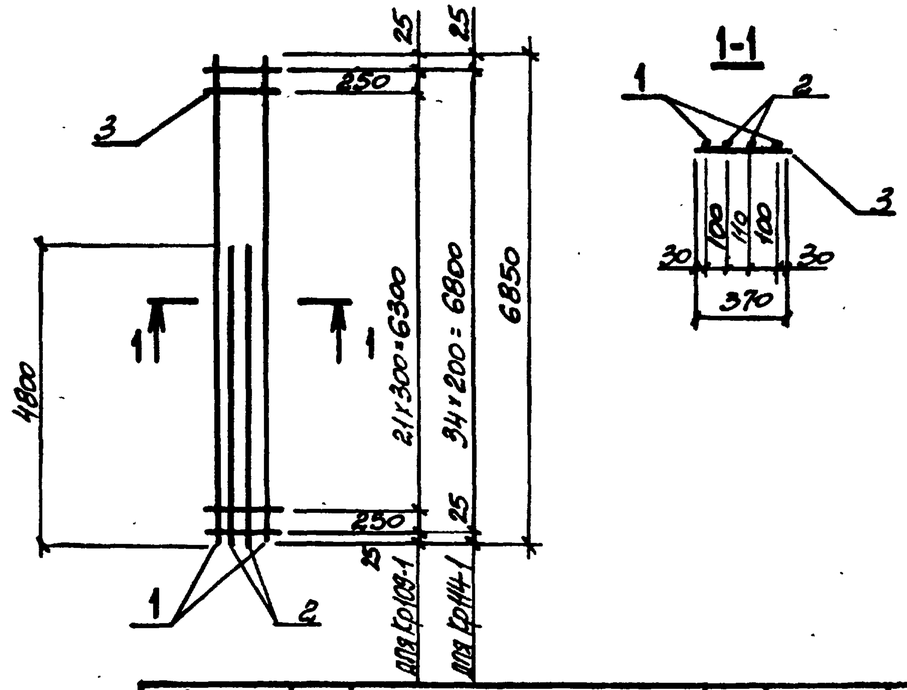

Марка каркаса	Поз.	Наименование	Кол.	Масса ед., кг	Общая масса, кг
Кр 109-1	1	ф16АтIVс, ℓ=6850	2	10,8	38,7
	2	ф16АтIVс, ℓ=4800	2	7,6	
	3	ф6АI, ℓ=370	24	0,08	
Кр114-1	1	ф16АтIVс, ℓ=6850	2	10,8	39,6
	2	ф16АтIVс, ℓ=4800	2	7,6	
	3	ф6АI, ℓ=370	35	0,08	

Арматура класса А-I по ГОСТ 5781-82,
Ат-IVс по ГОСТ 10884-81*.

Нач. отд.	Бродский		3.015-3/82 II-5-163
Н. контр.	Зорин		
Гл. конст.	Зорин		
Рук. гр.	Шахновский		Каркас Кр109-1; Кр114-1.
Разраб.	Болнянская		Стадия: Р; Лист: ; Листов: 1
Рассчит.	Петраш		ХАРЬКОВСКИЙ ПРОМСТРОЙНИИПРОЕКТ
Исполн.	Минаева		
Провер.	Болнянская		

Взам. инв. № | Подпись и дата | Инв. № подл.

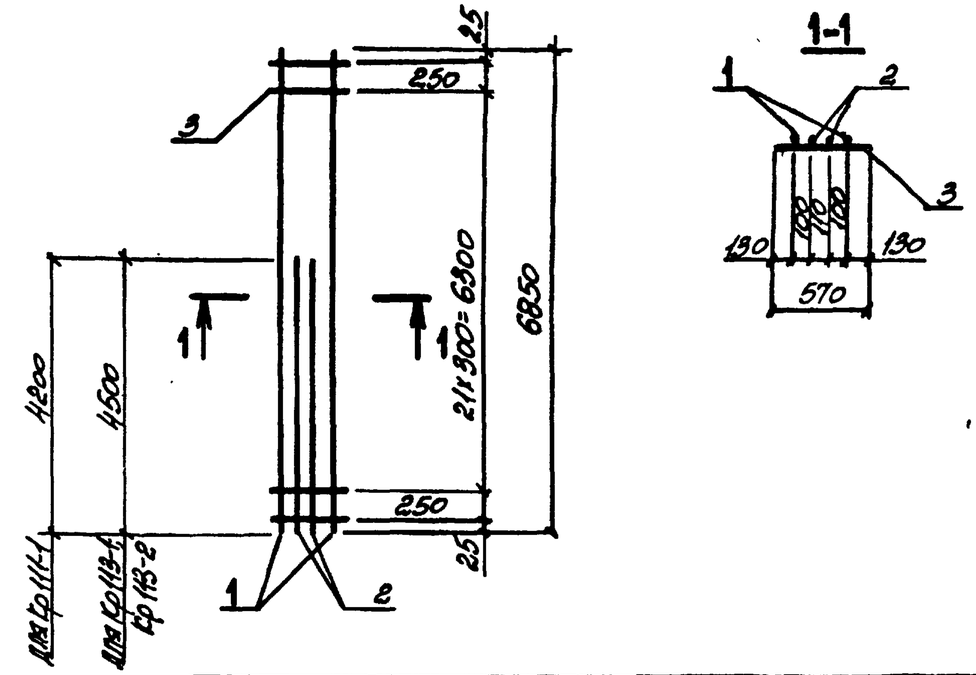

Марка каркаса	Поз.	Наименование	Кол.	Масса ед., кг	Общая масса, кг
Кр 111-1	1	ф18АтIVс, ℓ=6850	2	13,7	49,7
	2	ф18АтIVс, ℓ=4200	2	8,4	
	3	ф8АI, ℓ=570	24	0,23	
Кр113-1	1	ф20АтIVс, ℓ=6850	2	16,9	61,5
	2	ф20АтIVс, ℓ=4500	2	11,1	
	3	ф8АI, ℓ=570	24	0,23	
Кр113-2	1	ф20АтIVс, ℓ=6850	2	16,9	59,1
	2	ф20АтIVс, ℓ=4500	2	11,1	
	3	ф6АI, ℓ=570	24	0,13	

Арматура класса А-I по ГОСТ 5781-82,
Ат-IVс по ГОСТ 10884-81*.

Нач. отд.	Бродский		3.015-3/82. II-5-164
Н. контр.	Зорин		
Гл. констр.	Зорин		
Рук. гр.	Шахновский		Каркас Кр111-1; Кр113-1; Кр113-2
Разраб.	Болнянская		Стадия: Р; Лист: ; Листов: 1
Рассчит.	Петраш		ХАРЬКОВСКИЙ ПРОМСТРОЙНИИПРОЕКТ
Исполн.	Минаева		
Провер.	Болнянская		

Взам. инв. № | Подпись и дата | Инв. № подл.

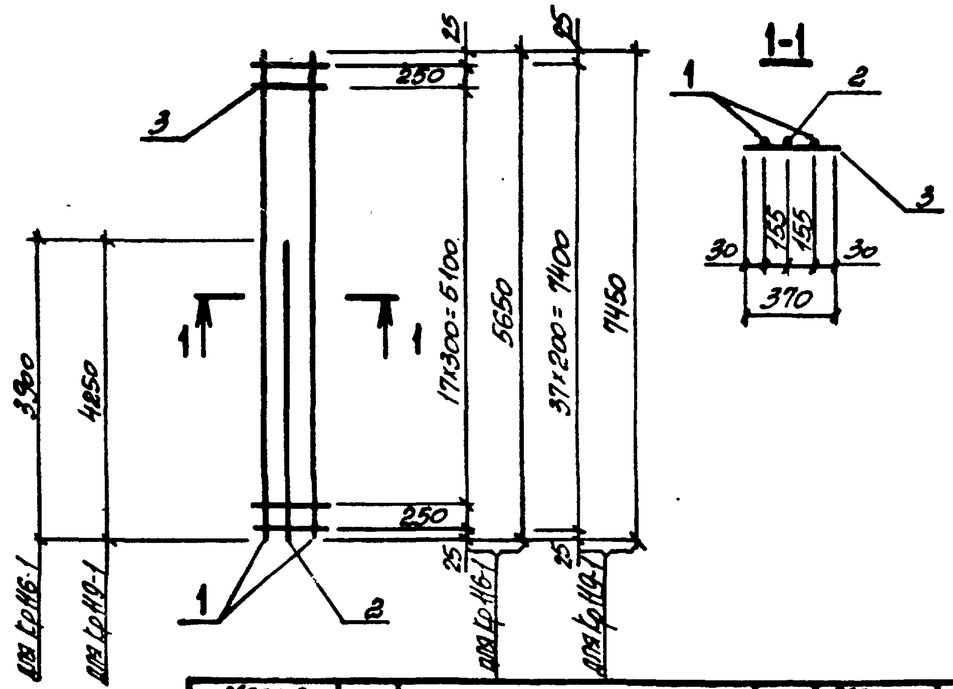

Марка каркаса	Поз.	Наименование	Кол.	Масса ед., кг	Общая масса, кг
Кр116-1	1	ф20АтIVс, ℓ=5650	2	14,0	39,2
	2	ф20АтIVс, ℓ=3900	1	9,6	
	3	ф6АI, ℓ=370	20	0,08	
Кр119-1	1	ф28АтIVс, ℓ=7450	2	36,0	86,2
	2	ф18АтIVс, ℓ=4250	1	8,5	
	3	ф8АI, ℓ=370	38	0,15	

Арматура класса А-I по ГОСТ 5781-82,
Ат-IVс по ГОСТ 10884-81*.

Нач. отд.	Бродский		3.015-3/82. II-5-165
Н. контр.	Зорин		
Гл. констр.	Зорин		
Рук. гр.	Шаховский		Каркас Кр 116-1; Кр 119-1.
Разраб.	Болнянская		Стадия: Р; Лист: ; Листов: 1
Рассчит.	Петраш		ХАРЬКОВСКИЙ ПРОМСТРОЙНИИПРОЕКТ
Исполн.	Минаева		
Провер.	Болнянская		

Взам. инв. №
Подпись и дата
Инв. № подл.

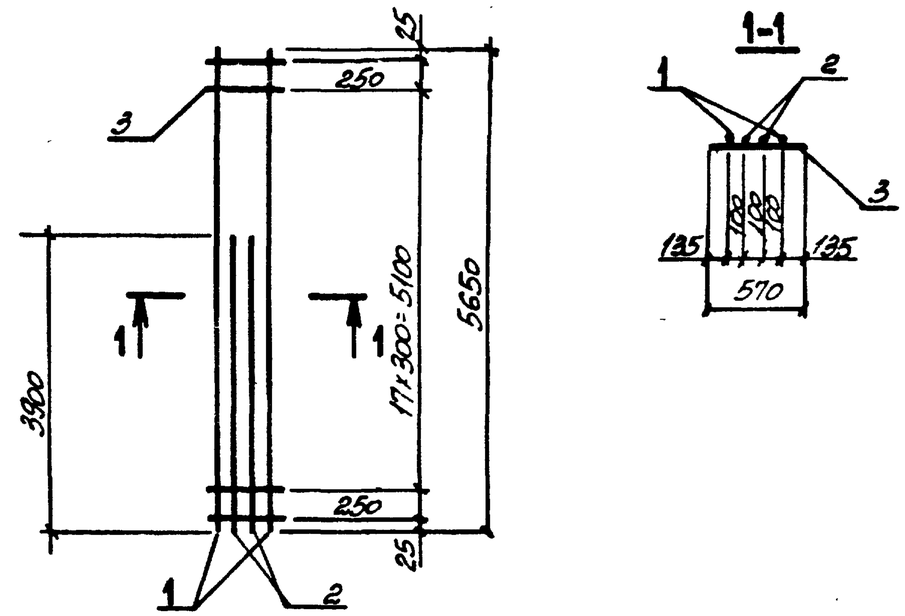

Марка каркаса	Поз.	Наименование	Кол.	Масса ед., кг	Общая масса, кг
Кр 117-1	1	ф20АтIVс, ℓ=5650	2	14,0	49,8
	2	ф20АтIVс, ℓ=3900	2	9,6	
	3	ф6АI, ℓ=570	20	0,13	

Арматура класса А-I по ГОСТ 5781-82,
Ат-IVс по ГОСТ 10884-81*.

Нач. отд.	Бродский		3.015-3/82. II-5-166
Н. контр.	Зорин		
Гл. констр.	Зорин		
Рук. гр.	Шаховский		Каркас Кр 117-1.
Разраб.	Болнянская		Стадия: Р.; Лист: ; Листов: 1
Рассчит.	Петраш		ХАРЬКОВСКИЙ ПРОМСТРОЙНИИПРОЕКТ
Исполн.	Минаева		
Провер.	Болнянская		

Взам. инв. №
Подпись и дата
Инв. № подл.

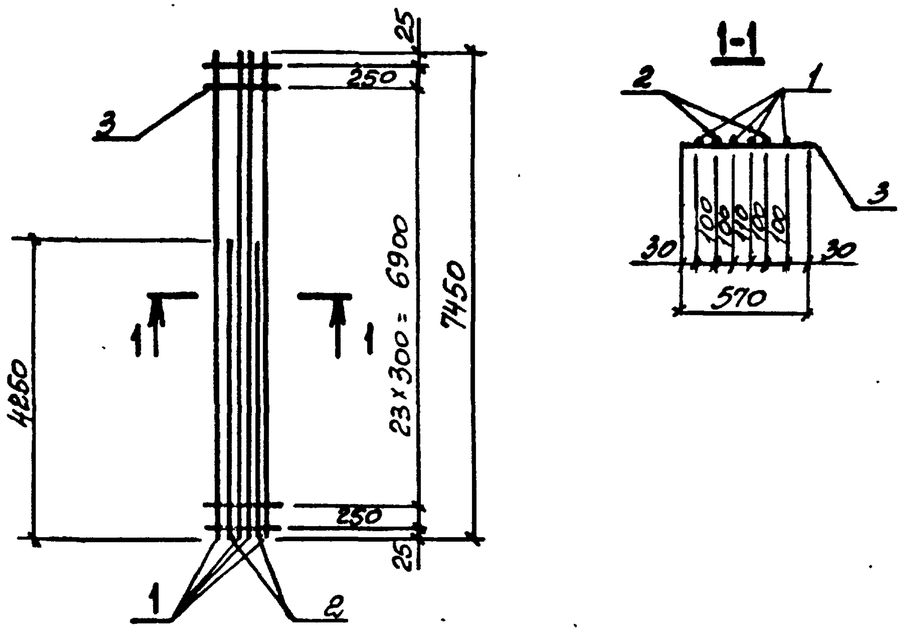

Марка каркаса	Поз.	Наименование	Кол.	Масса ед., кг	Общая масса, кг
Кр118-1	1	ф25АтIVс, ℓ=7450	4	28,7	153,6
	2	ф25АтIVс, ℓ=4250	2	16,4	
	3	ф8АI, ℓ=570	26	0,23	

Арматура класса АI по ГОСТ 5781-82,
АтIVс по ГОСТ 10884-81*.

Нач. отд.	Бродский		
Н. контр.	Зорин		
Гл. констр.	Зорин		
Рук. гр.	Шахновский		
Разраб.	Болнянская		
Рассчит.	Петраш		
Исполн.	Минаева		
Провер.	Болнянская		

3.015-3/82. II-5-167

Каркас Кр118-1.

Стадия	Лист	Листов
Р		1

ХАРЬКОВСКИЙ ПРОМСТРОЙНИИПРОЕКТ

Взам. инв. № | Подпись и дата | Инв. № подл.

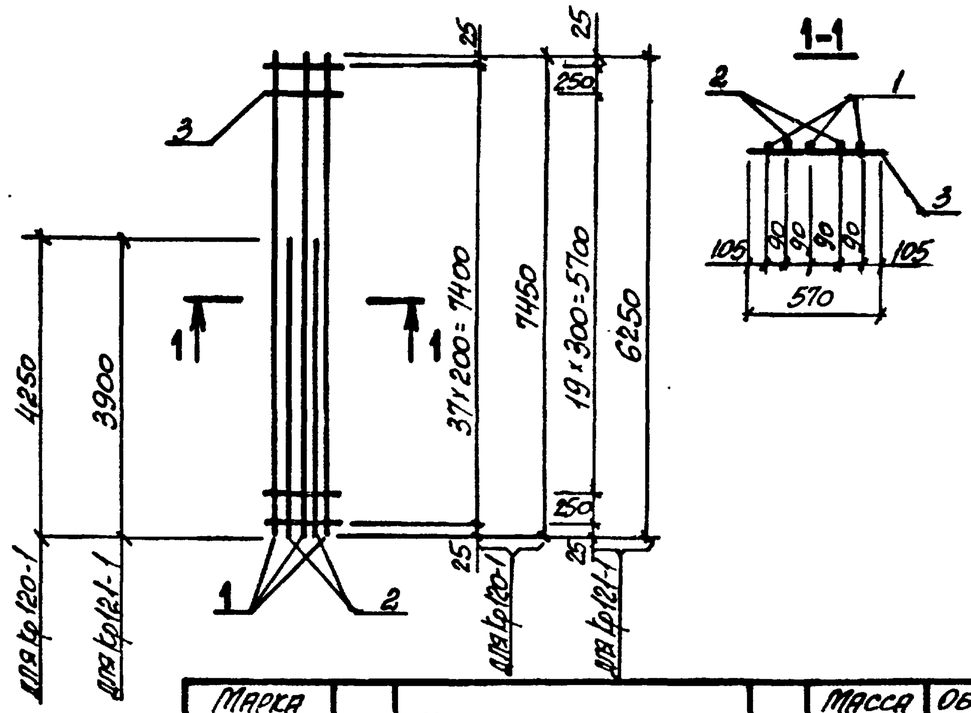

Марка каркаса	Поз.	Наименование	Кол.	Масса ед., кг	Общая масса, кг
Кр120-1	1	ф18АтIVс, ℓ=7450	3	14,9	70,4
	2	ф18АтIVс, ℓ=4250	2	8,5	
	3	ф8АI, ℓ=570	38	0,23	
Кр121-1	1	ф18АтIVс, ℓ=6250	3	12,5	56,0
	2	ф18АтIVс, ℓ=3900	2	7,8	
	3	ф6АI, ℓ=570	22	0,13	

Арматура класса АI по ГОСТ 5781-82,
АтIVс по ГОСТ 10884-81*.

Нач. отд.	Бродский		
Н. контр.	Зорин		
Гл. конст.	Зорин		
Рук. гр.	Шахновский		
Разраб.	Болнянская		
Рассчит.	Петраш		
Исполн.	Минаева		
Провер.	Болнянская		

3.015-3/82. II-5-168

Каркас Кр120-1; Кр121-1.

Стадия	Лист	Листов
Р		1

ХАРЬКОВСКИЙ ПРОМСТРОЙНИИПРОЕКТ

Взам. инв. № | Подпись и дата | Инв. № подл.

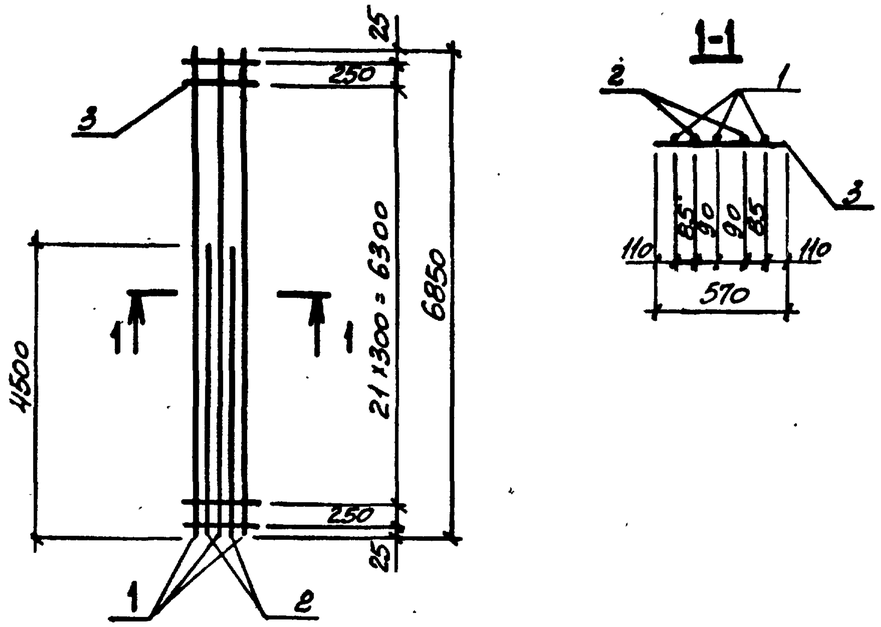

Марка каркаса	Поз.	Наименование	Кол.	Масса ед., кг	Общая масса, кг
Кр122-1	1	ф20АтIVс, ℓ=6850	3	16,9	76,0
	2	ф20АтIVс, ℓ=4500	2	11,1	
	3	ф6АI, ℓ=570	24	0,13	

Арматура класса А-I по ГОСТ 5781-82,
Ат-IVс по ГОСТ 10884-81*.

Нач. отд.	Бродский		3.015-3/82. II-5-169
Н. контр.	Зорин		
Гл. констр.	Зорин		
Рук. гр.	Шаховский		Каркас Кр 122-1.
Разраб.	Боднянская		
Рассчл.	Петраш		
Исполн.	Минаева		
Провер.	Боднянская		

Стадия	Лист	Листов
Р		1

ХАРЬКОВСКИЙ ПРОМСТРОЙНИИПРОЕКТ

Взам. инв. № | Подпись и дата | Инв. № подл.

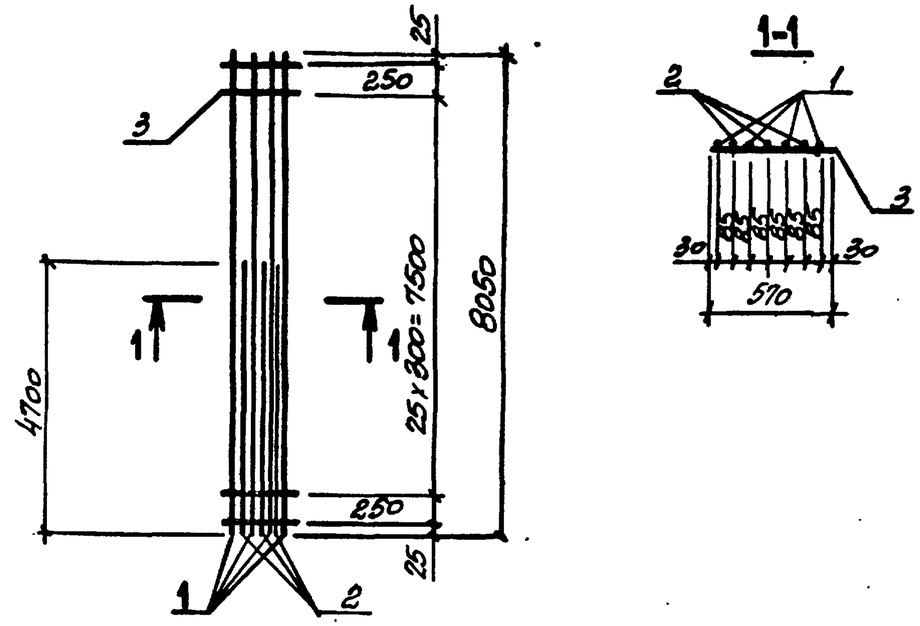

Марка каркаса	Поз.	Наименование	Кол.	Масса ед., кг	Общая масса, кг
Кр123-1	1	ф18АтIVс, ℓ=8050	4	16,1	96,2
	2	ф18АтIVс, ℓ=4700	3	9,4	
	3	ф6АI, ℓ=570	28	0,13	

Арматура класса А-I по ГОСТ 5781-82,
Ат-IVс по ГОСТ 10884-81*.

Нач. отд.	Бродский		3.015-3/82. II-5-170
Н. контр.	Зорин		
Гл. констр.	Зорин		
Рук. гр.	Шаховский		Каркас Кр 123-1.
Разраб.	Боднянская		
Рассчл.	Петраш		
Исполн.	Минаева		
Провер.	Боднянская		

Стадия	Лист	Листов
Р		1

ХАРЬКОВСКИЙ ПРОМСТРОЙНИИПРОЕКТ

Взам. инв. № | Подпись и дата | Инв. № подл.

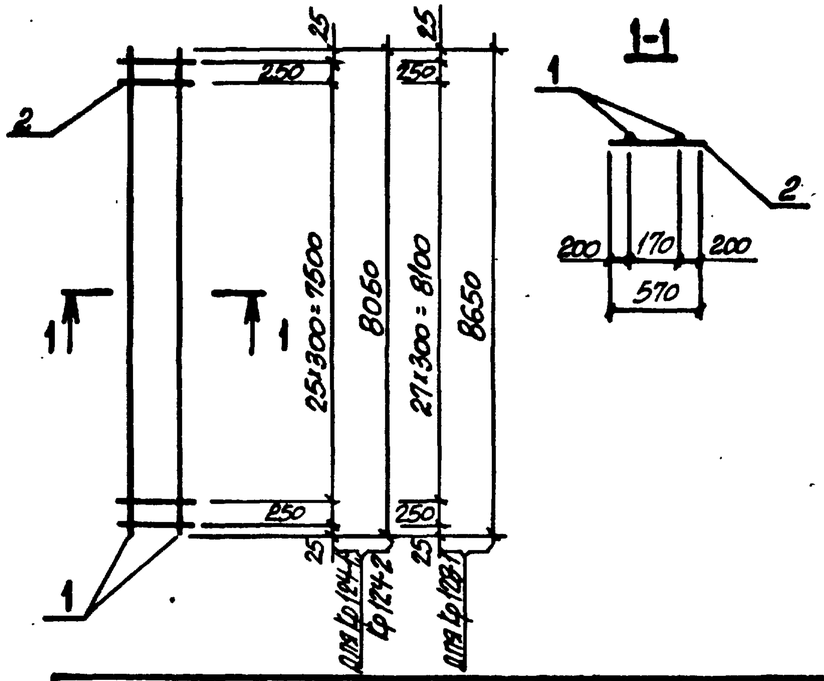

Марка каркаса	Поз.	Наименование	Кол.	Масса ед., кг	Общая масса, кг
Кр124-1	1	ф20АтIVс, ℓ=8050	2	19,9	46,2
	2	ф8АI, ℓ=570	28	0,23	
Кр124-2	1	ф20АтIVс, ℓ=8050	2	19,9	43,4
	2	ф6АI, ℓ=570	28	0,13	
Кр128-1	1	ф20АтIVс, ℓ=8650	2	21,4	49,7
	2	ф8АI, ℓ=570	30	0,23	

Арматура класса А-I по ГОСТ 5781-82,
Ат-IVс по ГОСТ 10884-81*.

Нач. отд.	Бродский		
Н. контр.	Зорин		
Гл. конст.	Зорин		
Рук. гр.	Шахновский		
Разраб.	Болнянская		
Рассчит.	Петраш		
Исполн.	Минаева		
Провер.	Болнянская		

3.015-3/82. I-5-171

Каркас Кр124-1; Кр124-2; Кр128-1.

Стадия	Лист	Листов
Р		1

ХАРЬКОВСКИЙ ПРОМСТРОЙНИИПРОЕКТ

Взам. инв. № | Подпись и дата | Инв. № подл.

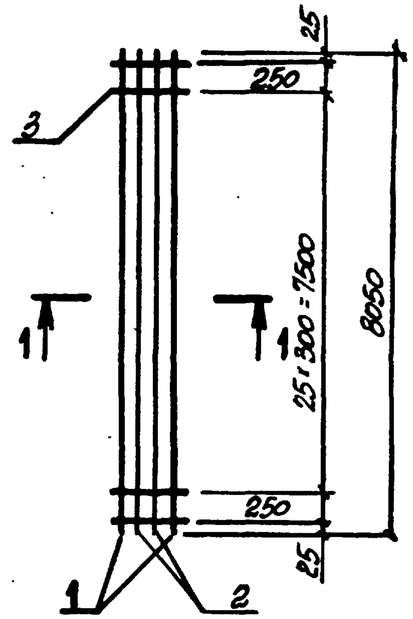

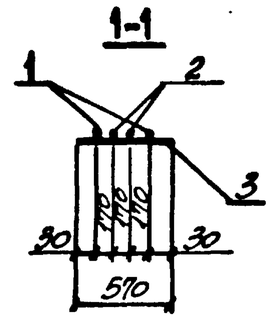

Марка каркаса	Поз.	Наименование	Кол.	Масса ед., кг	Общая масса, кг
Кр125-1	1	ф28АтIVс, ℓ=8050	2	38,9	146,2
	2	ф25АтIVс, ℓ=8050	2	31,0	
	3	ф8АI, ℓ=570	28	0,23	

Арматура класса А-I по ГОСТ 5781-82,
Ат-IVс по ГОСТ 10884-81*.

Нач. отд.	Бродский		
Н. контр.	Зорин		
Гл. конст.	Зорин		
Рук. гр.	Шахновский		
Разраб.	Болнянская		
Рассчит.	Петраш		
Исполн.	Минаева		
Провер.	Болнянская		

3.015-3/82. I-5-172

Каркас Кр125-1.

Стадия	Лист	Листов
Р		1

ХАРЬКОВСКИЙ ПРОМСТРОЙНИИПРОЕКТ

Взам. инв. № | Подпись и дата | Инв. № подл.

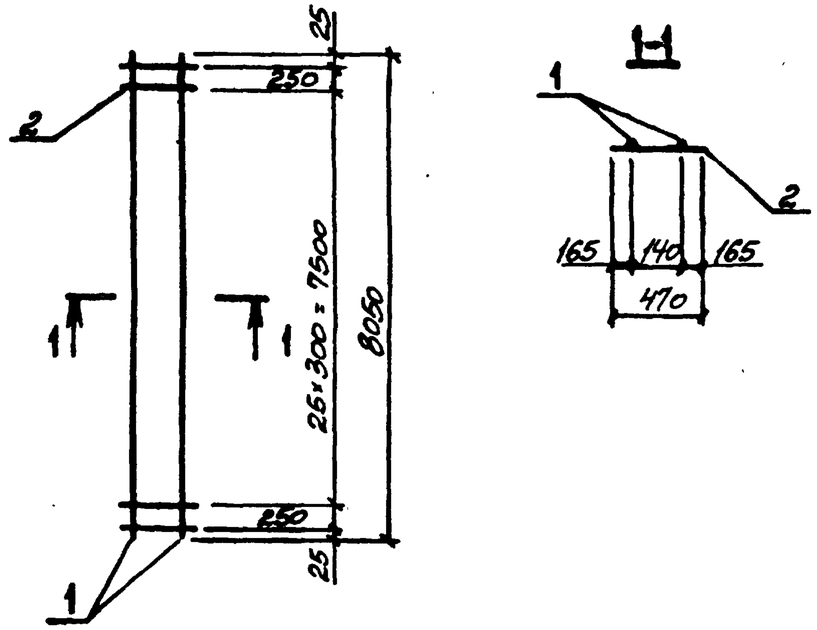

Марка каркаса	Поз.	Наименование		Кол.	Масса ед., кг	Общая масса, кг
Кр126-1	1	ф25АтIVс,	ℓ=8050	2	31,0	67,3
	2	ф8АI,	ℓ=470	28	0,19	
Кр126-2	1	ф16АтIVс,	ℓ=8050	2	12,7	30,7
	2	ф8АI,	ℓ=470	28	0,19	

Арматура класса А-I по ГОСТ 5781-82,
Ат-IVс по ГОСТ 10884-81*.

Нач. отд.	Бродский		3.015-3/82. II-5-173
Н. контр.	Зорин		
Гл. конст.	Зорин		
Рук. гр.	Шахновский		Каркас Кр126-1; Кр126-2.
Разраб.	Боднянская		Стадия: Р; Лист: ; Листов: 1
Рассчит.	Петраш		ХАРЬКОВСКИЙ ПРОМСТРОЙНИИПРОЕКТ
Испол.	Минаева		
Провер.	Боднянская		

Инв. № подл. | Подпись и дата | Взам. инв. №

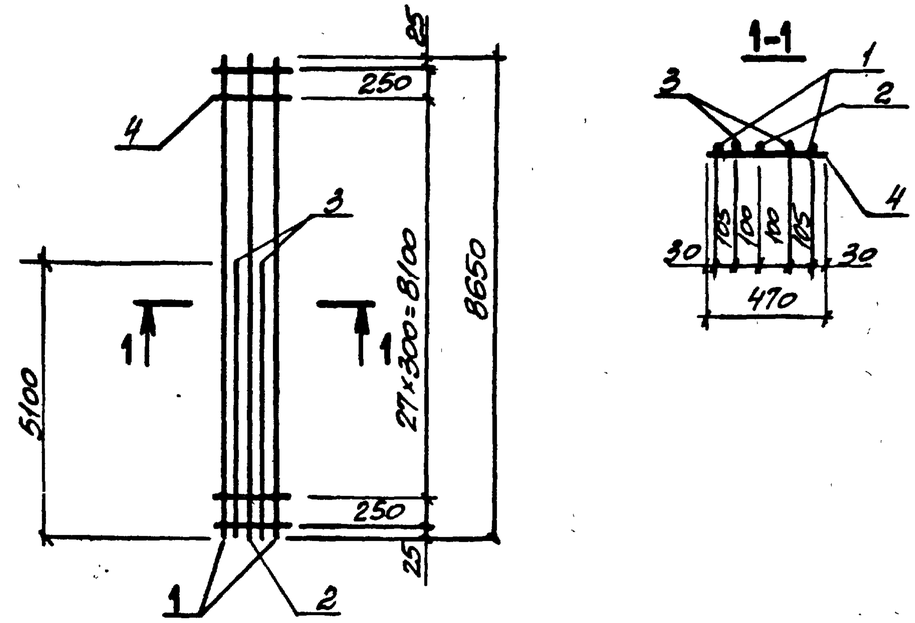

Марка каркаса	Поз.	Наименование		Кол.	Масса ед., кг	Общая масса, кг
Кр127-1	1	ф28АтIVс,	ℓ=8650	2	41,8	135,9
	2	ф20АтIVс,	ℓ=8650	1	21,4	
	3	ф20АтIVс,	ℓ=5100	2	12,6	
	4	ф8АI,	ℓ=470	30	0,19	
Кр127-2	1	ф20АтIVс,	ℓ=8650	2	21,4	92,4
	2	ф20АтIVс,	ℓ=8650	1	21,4	
	3	ф20АтIVс,	ℓ=5100	2	12,6	
	4	ф6АI,	ℓ=470	30	0,10	

Арматура класса А-I по ГОСТ 5781-82,
Ат-IVс по ГОСТ 10884-81*.

Нач. отд.	Бродский		3.015-3/82. II-5-174
Н. контр.	Зорин		
Гл. конст.	Зорин		
Рук. гр.	Шахновский		Каркас Кр127-1; Кр127-2.
Разраб.	Боднянская		Стадия: Р; Лист: ; Листов: 1
Рассчит.	Петраш		ХАРЬКОВСКИЙ ПРОМСТРОЙНИИПРОЕКТ
Испол.	Минаева		
Провер.	Боднянская		

Инв. № подл. | Подпись и дата | Взам. инв. №

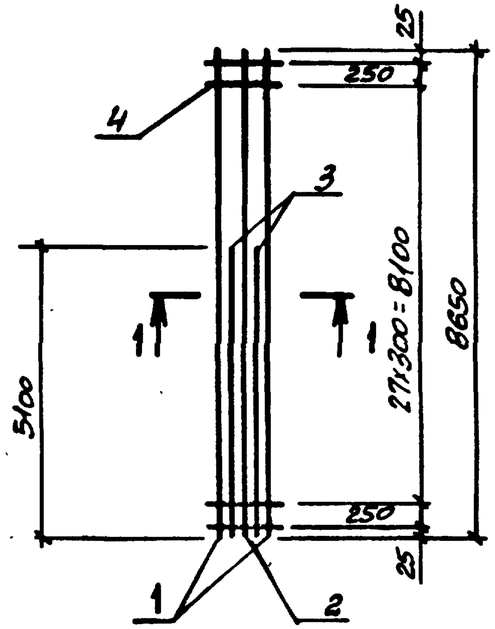

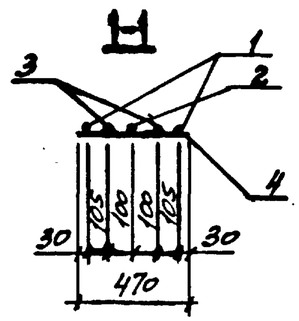

Марка каркаса	Поз.	Наименование		Кол.	Масса ед., кг	Общая масса, кг
Кр127-3	1	ф20АтIVс,	ℓ=8650	2	21,4	75,7
	2	ф16АтIVс,	ℓ=8650	1	13,7	
	3	ф16АтIVс,	ℓ=5100	2	8,1	
	4	ф6АI,	ℓ=470	30	0,10	

Арматура класса А-I по ГОСТ 5781-82,
Ат-IVс по ГОСТ 10884-81*.

Взам. инв. № | Подпись и дата | Инв. № подл.

Нач. отд.	Бродский		
Н. контр.	Зорин		
Гл. конст.	Зорин		
Рук. гр.	Шахновский		
Разраб.	Боднянская		
Рассчит.	Петраш		
Исполн.	Минаева		
Провер.	Боднянская		

3.015-3/82. II-5-175

Каркас Кр127-3.

Стадия	Лист	Листов
Р		1

ХАРЬКОВСКИЙ ПРОМСТРОЙНИИПРОЕКТ

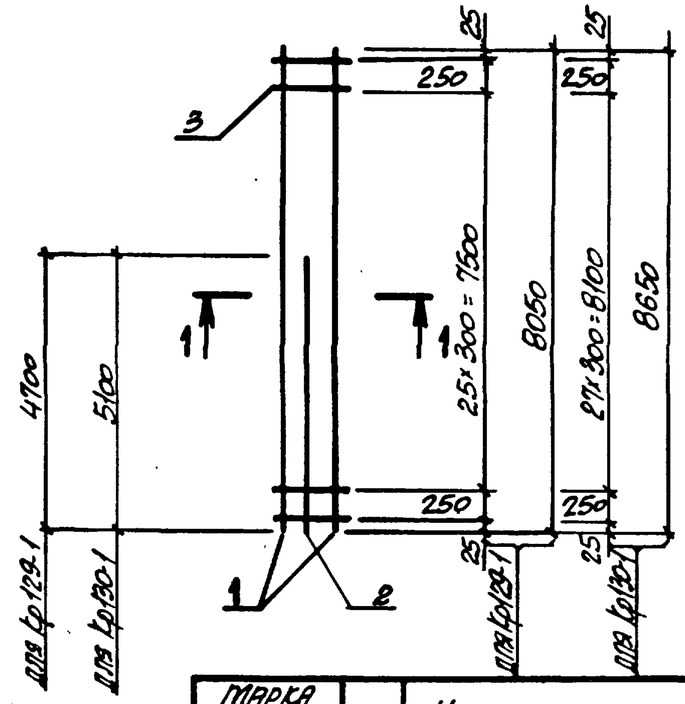

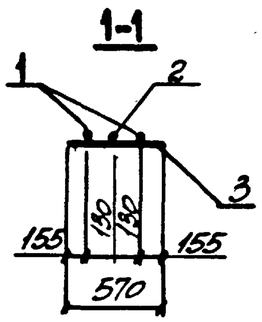

Марка каркаса	Поз.	Наименование		Кол.	Масса ед., кг	Общая масса, кг
Кр129-1	1	ф18АтIVс,	ℓ=8050	2	16,1	45,2
	2	ф18АтIVс,	ℓ=4700	1	9,4	
	3	ф6АI,	ℓ=570	28	0,13	
Кр130-1	1	ф20АтIVс,	ℓ=8650	2	21,4	59,3
	2	ф20АтIVс,	ℓ=5100	1	12,6	
	3	ф6АI,	ℓ=570	30	0,13	

Арматура класса А-I по ГОСТ 5781-82,
Ат-IVс по ГОСТ 10884-81*.

Взам. инв. № | Подпись и дата | Инв. № подл.

Нач. отд.	Бродский		
Н. контр.	Зорин		
Гл. конст.	Зорин		
Рук. гр.	Шахновский		
Разраб.	Боднянская		
Рассчит.	Петраш		
Исполн.	Минаева		
Провер.	Боднянская		

3.015-3/82. II-5-176

Каркас Кр129-1; Кр130-1.

Стадия	Лист	Листов
Р		1

ХАРЬКОВСКИЙ ПРОМСТРОЙНИИПРОЕКТ

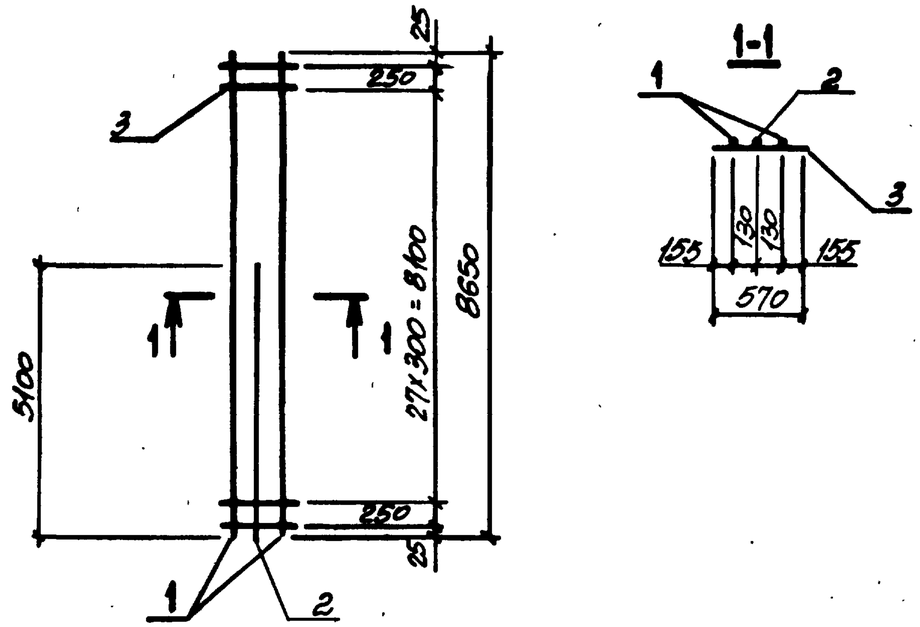

Марка каркаса	Поз.	Наименование	Кол.	Масса ед., кг	Общая масса, кг
Кр130-2	1	ф22АтIVс, ℓ=8650	2	25,8	73,7
	2	ф22АтIVс, ℓ=5100	1	15,2	
	3	ф8АI, ℓ=570	30	0,23	
Кр130-3	1	ф25АтIVс, ℓ=8650	2	33,3	93,1
	2	ф25АтIVс, ℓ=5100	1	19,6	
	3	ф8АI, ℓ=570	30	0,23	

Арматура класса А-I по ГОСТ 5781-82,
Ат-IVс по ГОСТ 10884-81*.

Нач. отд.	Бродский		
Н. контр.	Зорин		
Гл. конст.	Зорин		
Рук. гр.	Шаховский		
Разраб.	Болнянская		
Рассчит.	Петраш		
Исполн.	Минаева		
Провер.	Болнянская		

3.015-3/82. II-5-177

Каркас Кр130-2; Кр130-3.

Стадия	Лист	Листов
Р		1

ХАРЬКОВСКИЙ ПРОМСТРОЙНИИПРОЕКТ

Инв. № подл. | Подпись и дата | Взам. инв. №

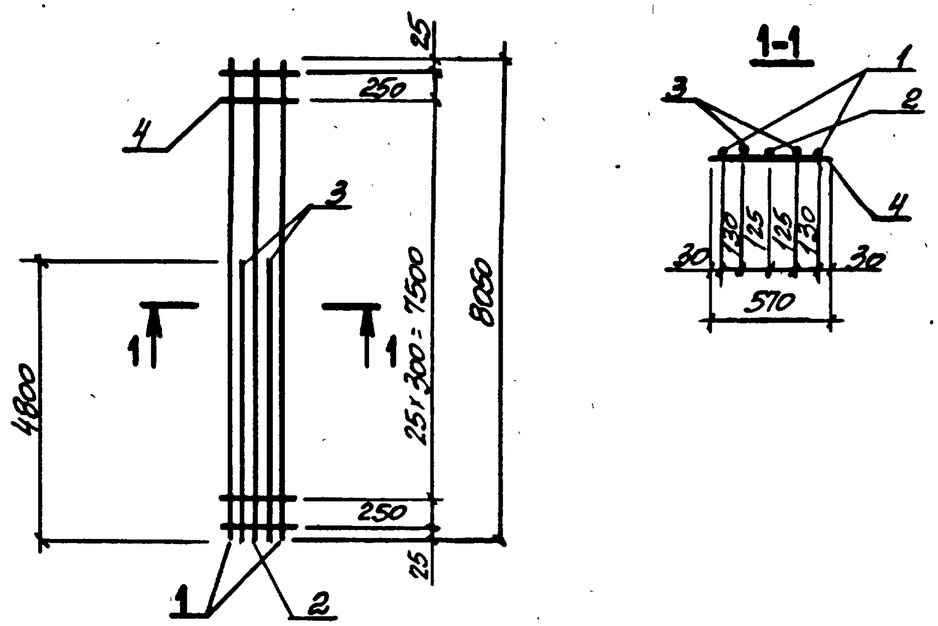

Марка каркаса	Поз.	Наименование	Кол.	Масса ед., кг	Общая масса, кг
Кр131-1	1	ф20АтIVс, ℓ=8050	2	19,9	71,3
	2	ф16АтIVс, ℓ=8050	1	12,7	
	3	ф16АтIVс, ℓ=4800	2	7,6	
	4	ф6АI, ℓ=570	28	0,13	
Кр131-2	1	ф22АтIVс, ℓ=8050	2	24,0	104,2
	2	ф22АтIVс, ℓ=8050	1	24,0	
	3	ф22АтIVс, ℓ=4800	2	14,3	
	4	ф6АI, ℓ=570	28	0,13	

Арматура класса А-I по ГОСТ 5781-82,
Ат-IVс по ГОСТ 10884-81*.

Нач. отд.	Бродский		
Н. контр.	Зорин		
Гл. конст.	Зорин		
Рук. гр.	Шаховский		
Разраб.	Болнянская		
Рассчит.	Петраш		
Исполн.	Минаева		
Провер.	Болнянская		

3.015-3/82. II-5-178

Каркас Кр131-1; Кр131-2.

Стадия	Лист	Листов
Р		1

ХАРЬКОВСКИЙ ПРОМСТРОЙНИИПРОЕКТ

Инв. № подл. | Подпись и дата | Взам. инв. №

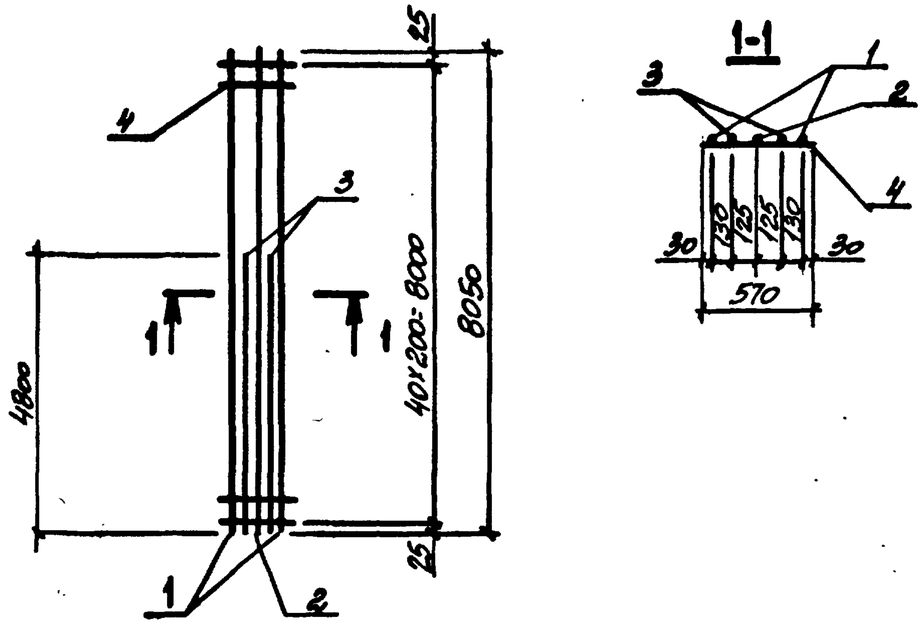

Марка каркаса	Поз.	Наименование		Кол.	Масса ед., кг	Общая масса, кг
Кр132-1	1	ф20АтIVс,	ℓ=8050	2	19,9	73,0
	2	ф16АтIVс,	ℓ=8050	1	12,7	
	3	ф16АтIVс,	ℓ=4800	2	7,6	
	4	ф6АI,	ℓ=570	41	0,13	

Арматура класса А-I по ГОСТ 5781-82,
Ат-IVс по ГОСТ 10884-81*.

Нач. отд.	Бродский		3.015-3/82.II-5-179
Н. контр.	Зорин		
Гл. констр.	Зорин		
Рук. гр.	Шахновский		Каркас Кр 132-1.
Разраб.	Болнянская		Стадия: Р; Лист: ; Листов: 1
Рассчит.	Петраш		ХАРЬКОВСКИЙ ПРОМСТРОЙНИИПРОЕКТ
Исполн.	Минаева		
Провер.	Болнянская		

Инв. № подл. | Подпись и дата | Взам. инв. №

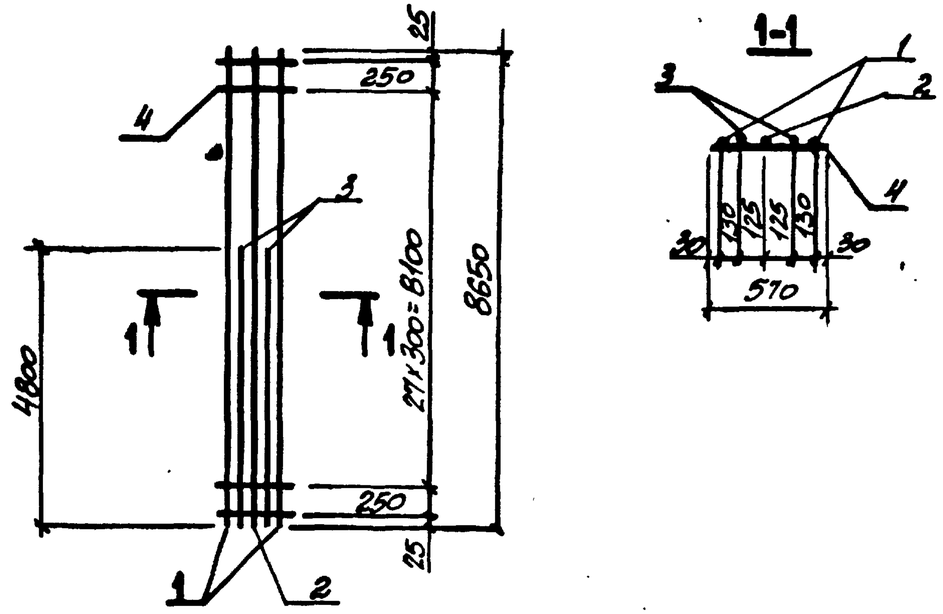

Марка каркаса	Поз.	Наименование		Кол.	Масса ед., кг	Общая масса, кг
Кр133-1	1	ф20АтIVс,	ℓ=8650	2	21,4	75,6
	2	ф16АтIVс,	ℓ=8650	1	13,7	
	3	ф16АтIVс,	ℓ=4800	2	7,6	
	4	ф6АI,	ℓ=570	30	0,13	
Кр133-2	1	ф20АтIVс,	ℓ=8650	2	21,4	83,2
	2	ф18АтIVс,	ℓ=8650	1	17,3	
	3	ф18АтIVс,	ℓ=4800	2	9,6	
	4	ф6АI,	ℓ=570	30	0,13	

Арматура класса А-I по ГОСТ 5781-82,
Ат-IVс по ГОСТ 10884-81*.

Нач. отд.	Бродский		3.015-3/82.II-5-180
Н. контр.	Зорин		
Гл. конст.	Зорин		
Рук. гр.	Шахновский		Каркас Кр 133-1; Кр 133-2.
Разраб.	Болнянская		Стадия: Р; Лист: ; Листов: 1
Рассчит.	Петраш		ХАРЬКОВСКИЙ ПРОМСТРОЙНИИПРОЕКТ
Исполн.	Минаева		
Провер.	Болнянская		

Инв. № подл. | Подпись и дата | Взам. инв. №

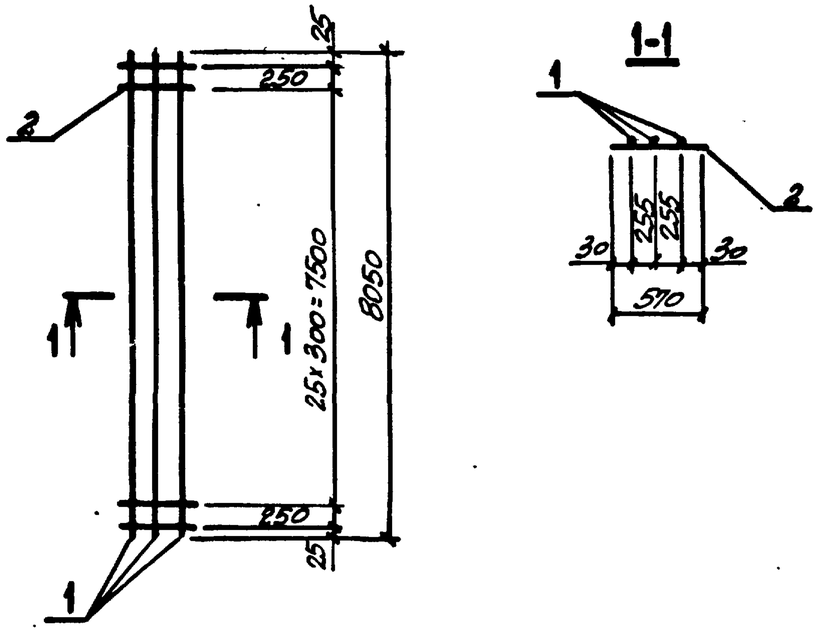

Марка каркаса	Поз.	Наименование	Кол.	Масса ед., кг	Общая масса, кг
Кр134-1	1	ф25АтIVс, ℓ=8050	3	31,0	99,4
	2	ф8АI, ℓ=570	28	0,23	

Арматура класса А-I по ГОСТ 5781-82,
Ат-IVс по ГОСТ 10884-81*.

Нач. отд.	Бродский		
Н. контр.	Зорин		
Гл. конст.	Зорин		
Рук. гр.	Шаховская		
Разраб.	Болнянская		
Рассчит.	Петраш		
Исполн.	Минаева		
Провер.	Болнянская		

3.015-3/82.II-5-181

Каркас Кр134-1.

Стадия	Лист	Листов
Р		1

ХАРЬКОВСКИЙ ПРОМСТРОЙНИИПРОЕКТ

Взам. инв. № | Подпись и дата | Инв. № подл.

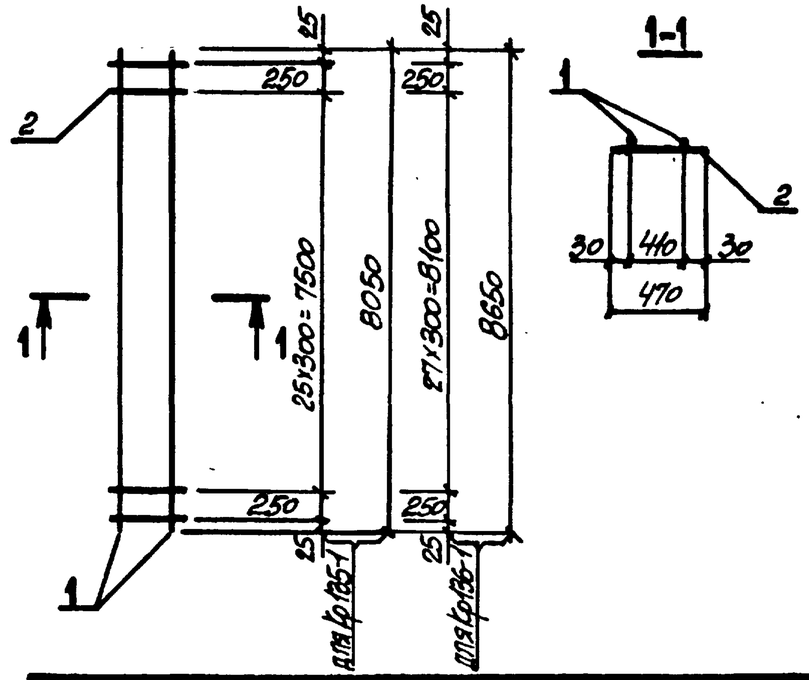

Марка каркаса	Поз.	Наименование	Кол.	Масса ед., кг	Общая масса, кг
Кр135-1	1	ф22АтIVс, ℓ=8050	2	24,0	53,3
	2	ф8АI, ℓ=470	28	0,19	
Кр136-1	1	ф25АтIVс, ℓ=8650	2	33,3	72,3
	2	ф8АI, ℓ=470	30	0,19	

Арматура класса А-I по ГОСТ 5781-82,
Ат-IVс по ГОСТ 10884-81*.

Нач. отд.	Бродский		
Н. контр.	Зорин		
Гл. конст.	Зорин		
Рук. гр.	Шаховская		
Разраб.	Болнянская		
Рассчит.	Петраш		
Исполн.	Минаева		
Провер.	Болнянская		

3.015-3/82 II-5-182

Каркас Кр135-1; Кр136-1.

Стадия	Лист	Листов
Р		1

ХАРЬКОВСКИЙ ПРОМСТРОЙНИИПРОЕКТ

Взам. инв. № | Подпись и дата | Инв. № подл.

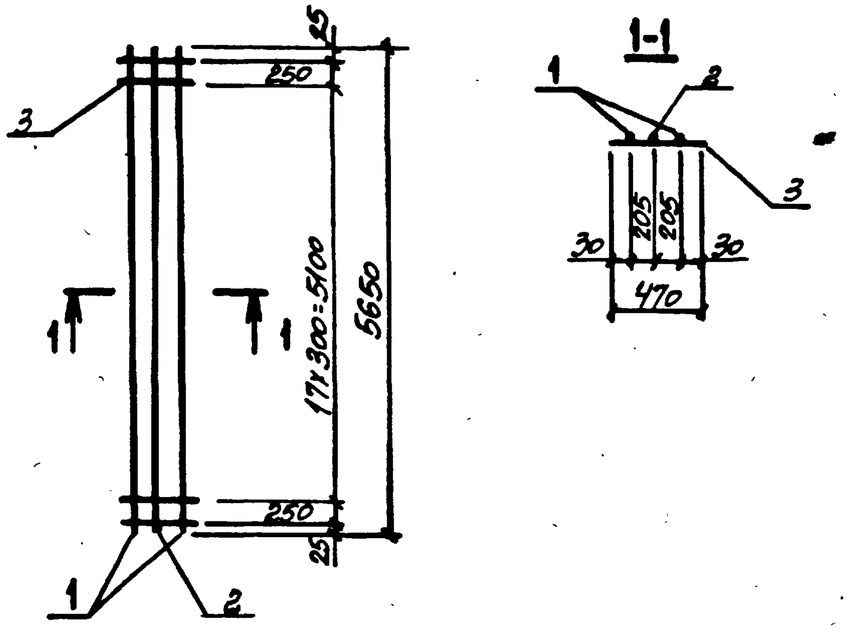

Марка каркаса	Поз.	Наименование	Кол.	Масса ед., кг	Общая масса, кг
Кр 137-1	1	⌀28 АтIVс, ℓ=5650	2	27.3	63,4
	2	⌀12 АтIVс, ℓ=5650	1	5,0	
	3	⌀8 AI, ℓ=470	20	0,19	

Арматура класса А-I по ГОСТ 5781-82,
Ат-IVс по ГОСТ 10884-81*.

Нач. отд.	Бродский		
Н. контр.	Зорин		
Гл. конст.	Зорин		
Рук. гр.	Шахновский		
Разраб.	Болнянская		
Рассчит.	Петраш		
Исполн.	Тинаева		
Провер.	Болнянская		

3.015-3/82. II-5-183

Каркас Кр 137-1.

Стадия	Лист	Листов
Р		1

ХАРЬКОВСКИЙ ПРОМСТРОЙНИИПРОЕКТ

Инв. № подл. | Подпись и дата | Взам. инв. №

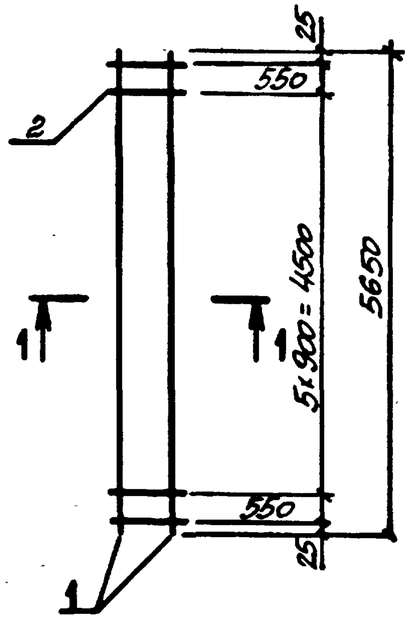

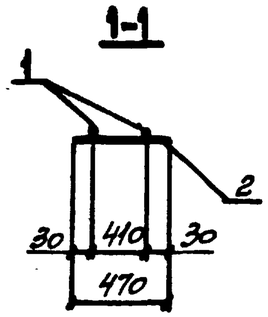

Марка каркаса	Поз.	Наименование	Кол.	Масса ед., кг	Общая масса, кг
Кр 138-1	1	⌀20 АтIVс, ℓ=5650	2	14,0	29,5
	2	⌀8 AI, ℓ=470	8	0,19	

Арматура класса А-I по ГОСТ 5781-82,
Ат-IVс по ГОСТ 10884-81*.

Нач. отд.	Бродский		
Н. контр.	Зорин		
Гл. конст.	Зорин		
Рук. гр.	Шахновский		
Разраб.	Болнянская		
Рассчит.	Петраш		
Исполн.	Тинаева		
Провер.	Болнянская		

3.015-3/82. II-5-184

Каркас Кр 138-1.

Стадия	Лист	Листов
Р		1

ХАРЬКОВСКИЙ ПРОМСТРОЙНИИПРОЕКТ

Инв. № подл. | Подпись и дата | Взам. инв. №

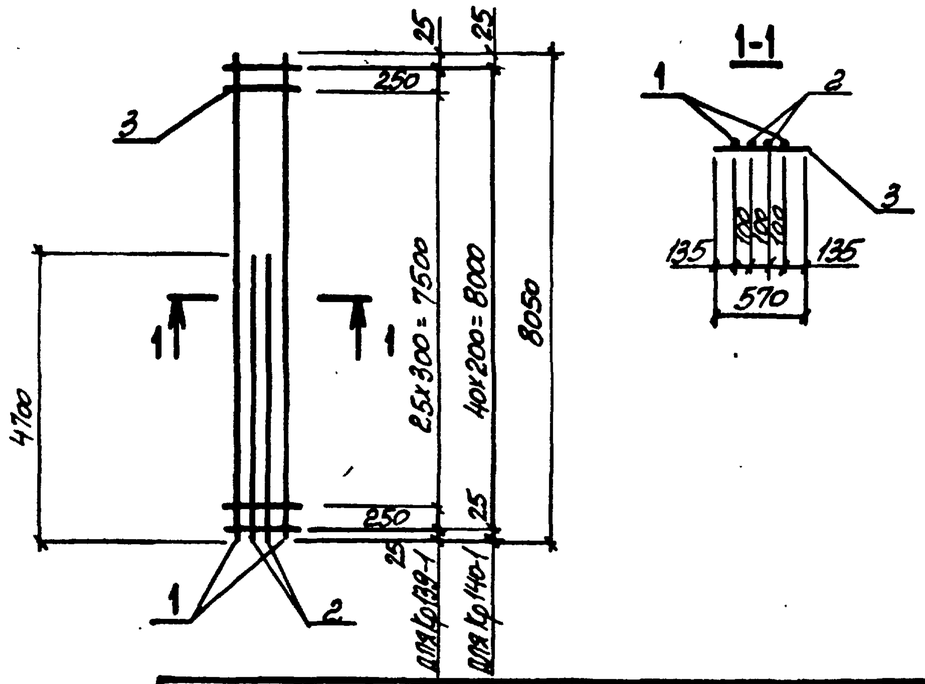

Марка каркаса	Поз.	Наименование		Кол.	Масса ед., кг	Общая масса, кг
Кр139-1	1	ф22АтIVс,	ℓ=8050	2	24,0	79,6
	2	ф22АтIVс,	ℓ=4700	2	14,0	
	3	ф6АI,	ℓ=570	28	0,13	
Кр140-1	1	ф22АтIVс,	ℓ=8050	2	24,0	81,3
	2	ф22АтIVс,	ℓ=4700	2	14,0	
	3	ф6АI,	ℓ=570	41	0,13	

Арматура класса А-I по ГОСТ 5781-82,
Ат-IVс по ГОСТ 10884-81*.

Взам. инв. № | Подпись и дата | Инв. № подл.

Нач. отд.	Бродский		
Н. контр.	Зорин		
Гл. конст.	Зорин		
Рук. гр.	Шахновский		
Разраб.	Болнянская		
Рассчит.	Петраш		
Исполн.	Минаева		
Провер.	Болнянская		

3.015-3/82. II-5-185

Каркас Кр139-1; Кр140-1.

Стадия	Лист	Листов
Р		1

ХАРЬКОВСКИЙ ПРОМСТРОЙНИИПРОЕКТ

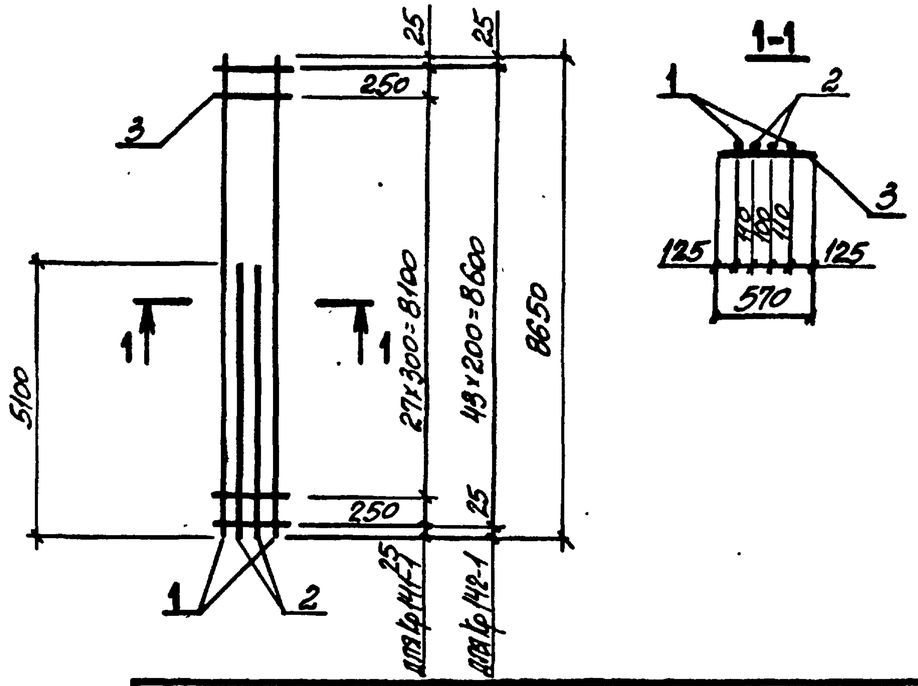

Марка каркаса	Поз.	Наименование		Кол.	Масса ед., кг	Общая масса, кг
Кр141-1	1	ф20АтIVс,	ℓ=8650	2	21,4	71,9
	2	ф20АтIVс,	ℓ=5100	2	12,6	
	3	ф6АI,	ℓ=570	30	0,13	
Кр142-1	1	ф20АтIVс,	ℓ=8650	2	21,4	73,7
	2	ф20АтIVс,	ℓ=5100	2	12,6	
	3	ф6АI,	ℓ=570	44	0,13	

Арматура класса А-I по ГОСТ 5781-82,
Ат-IVс по ГОСТ 10884-81*.

Взам. инв. № | Подпись и дата | Инв. № подл.

Нач. отд.	Бродский		
Н. контр.	Зорин		
Гл. конст.	Зорин		
Рук. гр.	Шахновский		
Разраб.	Болнянская		
Рассчит.	Петраш		
Исполн.	Минаева		
Провер.	Болнянская		

3.015-3/82. II-5-186

Каркас Кр141-1; Кр142-1.

Стадия	Лист	Листов
Р		1

ХАРЬКОВСКИЙ ПРОМСТРОЙНИИПРОЕКТ

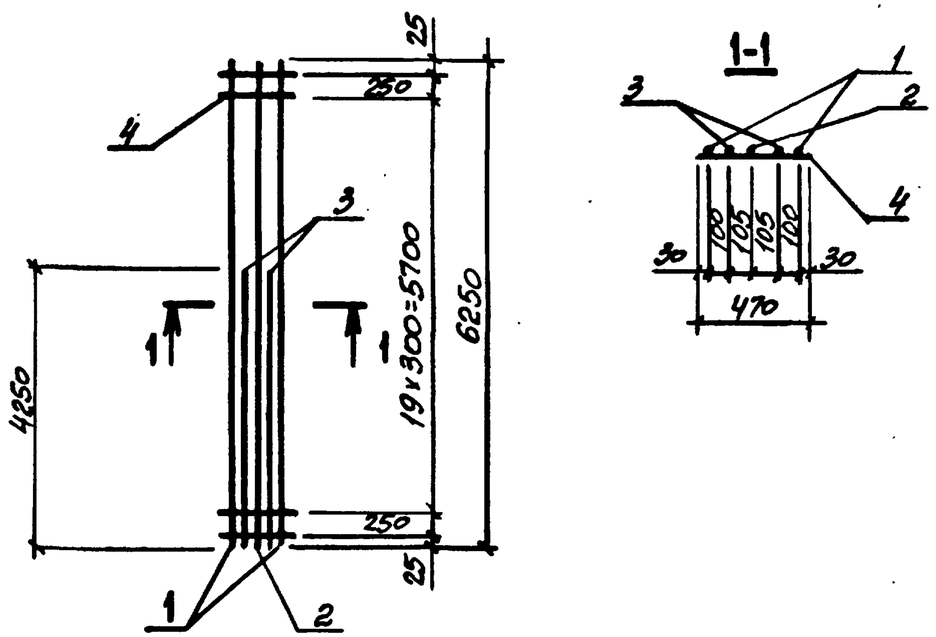

Марка каркаса	Поз.	Наименование	Кол.	Масса ед., кг	Общая масса, кг
Кр143-1	1	⌀22АтIVс, ℓ=6250	2	18,6	75,8
	2	⌀20АтIVс, ℓ=6250	1	15,4	
	3	⌀20АтIVс, ℓ=4250	2	10,5	
	4	⌀6АI, ℓ=470	22	0,10	

Арматура класса А-I по ГОСТ 5781-82,
Ат-IVс по ГОСТ 10884-81*.

Нач. отд.	Бродский		
Н. контр.	Зорин		
Гл. констр.	Зорин		
Рук. гр.	Шаховский		
Разраб.	Болтянская		
Рассчит.	Петраш		
Исполн.	Минаева		
Провер.	Болтянская		

3.015-3/82.I-5-187

Каркас Кр143-1.

Стадия	Лист	Листов
Р		1

ХАРЬКОВСКИЙ ПРОМСТРОЙНИИПРОЕКТ

Взам. инв. № | Подпись и дата | Инв. № подл.

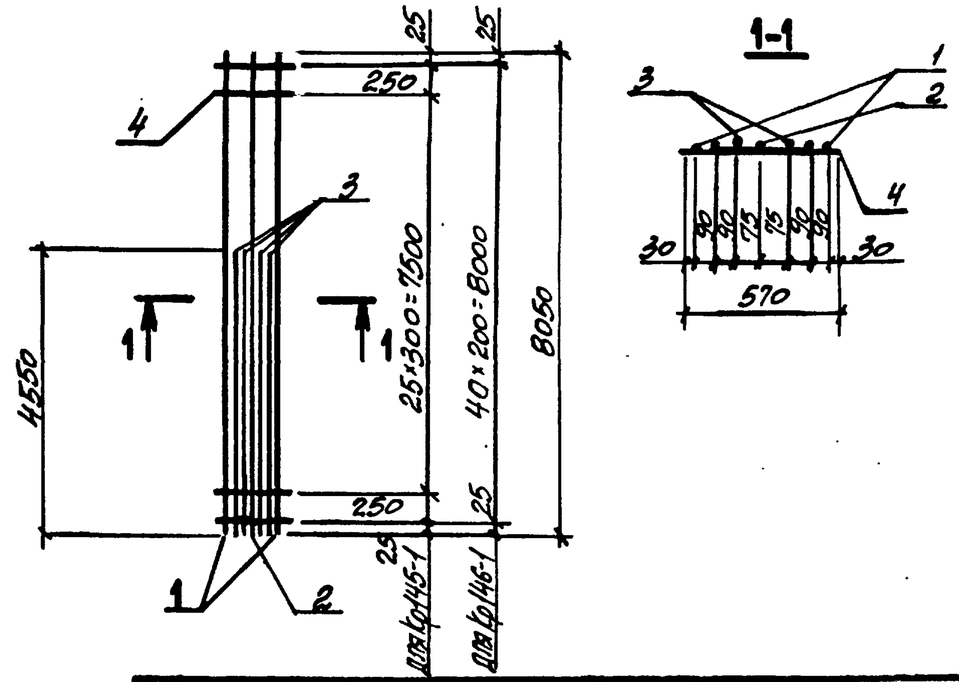

Марка каркаса	Поз.	Наименование	Кол.	Масса ед., кг	Общая масса, кг
Кр145-1	1	⌀25АтIVс, ℓ=8050	2	31,0	109,9
	2	⌀16АтIVс, ℓ=8050	1	12,7	
	3	⌀16АтIVс, ℓ=4550	4	7,2	
	4	⌀8АI, ℓ=570	28	0,23	
Кр146-1	1	⌀25АтIVс, ℓ=8050	2	31,0	112,9
	2	⌀16АтIVс, ℓ=8050	1	12,7	
	3	⌀16АтIVс, ℓ=4550	4	7,2	
	4	⌀8АI, ℓ=570	41	0,23	

Арматура класса А-I по ГОСТ 5781-82,
Ат-IVс по ГОСТ 10884-81*.

Нач. отд.	Бродский		
Н. контр.	Зорин		
Гл. констр.	Зорин		
Рук. гр.	Шаховский		
Разраб.	Болтянская		
Рассчит.	Петраш		
Исполн.	Минаева		
Провер.	Болтянская		

3.015-3/82.I-5-188

Каркас Кр145-1; Кр146-1.

Стадия	Лист	Листов
Р		1

ХАРЬКОВСКИЙ ПРОМСТРОЙНИИПРОЕКТ

Взам. инв. № | Подпись и дата | Инв. № подл.

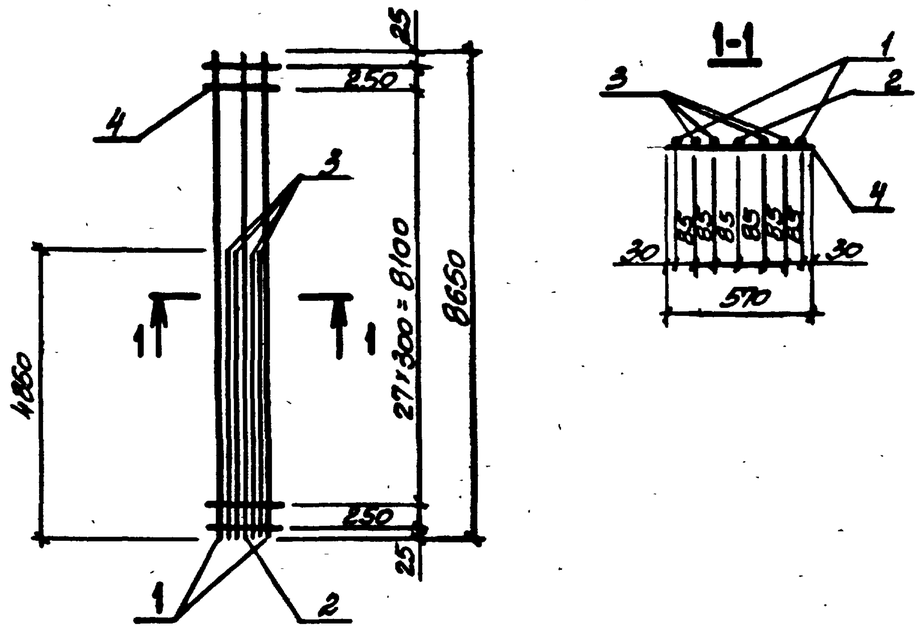

Марка каркаса	Поз.	Наименование		Кол.	Масса ед., кг	Общая масса, кг
Кр147-1	1	ф22АтIVс,	ℓ=8650	2	25,8	111,6
	2	ф18АтIVс,	ℓ=8650	1	17,3	
	3	ф18АтIVс,	ℓ=4850	4	9,7	
	4	ф6АI,	ℓ=570	30	0,13	

Арматура класса АI по ГОСТ 5781-82,
Ат-IVс по ГОСТ 10884-81*.

Нач. отд.	Бродский		3.015-3/82. II-5-189
Н. контр.	Зорин		
Гл. констр.	Зорин		
Рук. гр.	Шатковский		Каркас Кр147-1.
Разраб.	Болнянская		Стадия: Р; Лист: ; Листов: 1
Рассчит.	Петраш		ХАРЬКОВСКИЙ ПРОМСТРОЙНИИПРОЕКТ
Исполн.	Минаева		
Провер.	Болнянская		

Взам. инв. №
Подпись и дата
Инв. № подл.

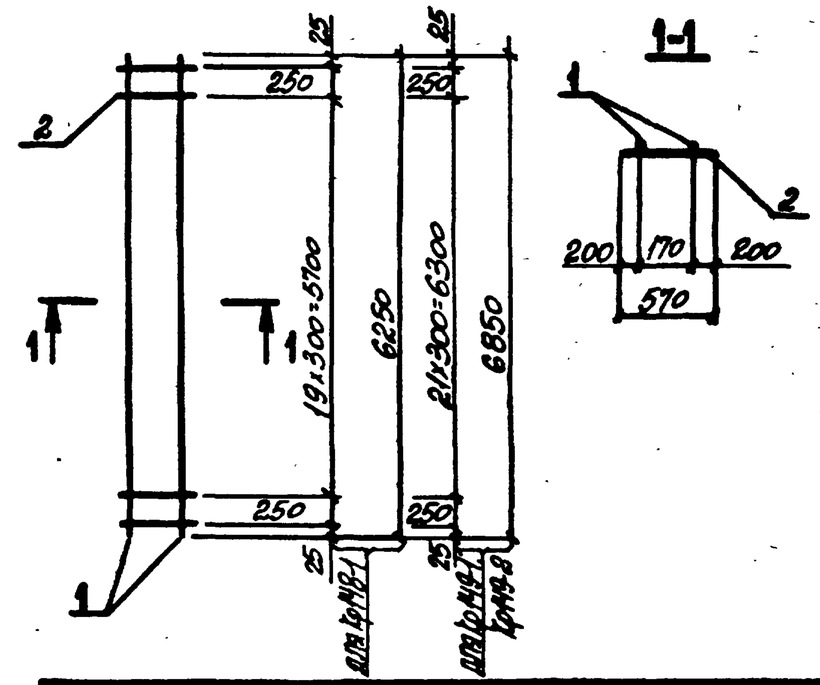

Марка каркаса	Поз.	Наименование		Кол.	Масса ед., кг	Общая масса, кг
Кр148-1	1	ф20АтIVс,	ℓ=6250	2	15,4	33,7
	2	ф6АI,	ℓ=570	22	0,13	
Кр149-1	1	ф22АтIVс,	ℓ=6850	2	20,4	43,9
	2	ф6АI,	ℓ=570	24	0,13	
Кр149-2	1	ф20АтIVс,	ℓ=6850	2	16,9	39,3
	2	ф8АI,	ℓ=570	24	0,23	

Арматура класса А-I по ГОСТ 5781-82,
Ат-IVс по ГОСТ 10884-81*.

Нач. отд.	Бродский		3.015-3/82. II-5-190
Н. контр.	Зорин		
Гл. констр.	Зорин		
Рук. гр.	Шатковский		Каркас Кр148-1; Кр149-1, Кр149-2.
Разраб.	Болнянская		Стадия: Р; Лист: ; Листов: 1
Рассчит.	Петраш		ХАРЬКОВСКИЙ ПРОМСТРОЙНИИПРОЕКТ
Исполн.	Минаева		
Провер.	Болнянская		

Взам. инв. №
Подпись и дата
Инв. № подл.

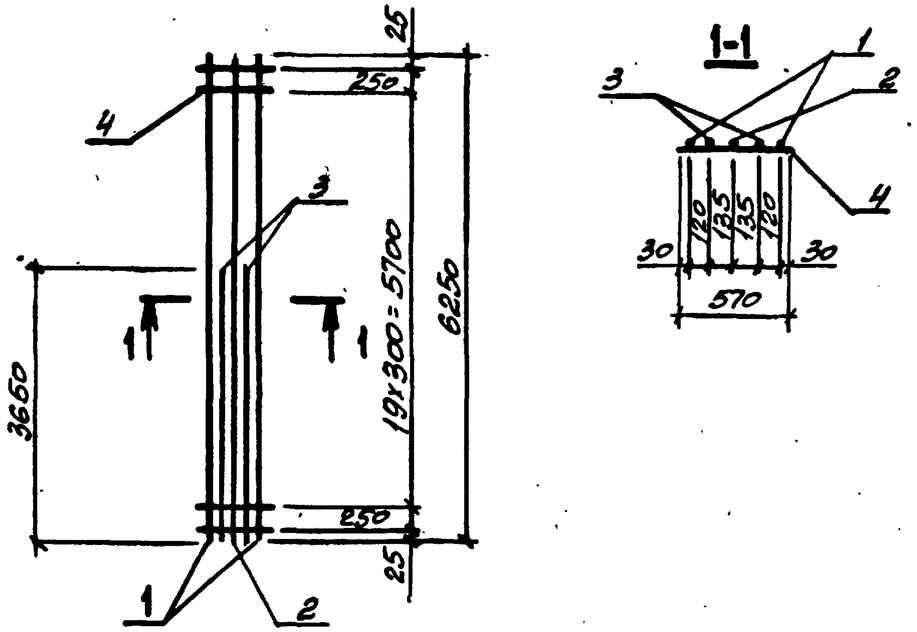

Марка каркаса	Поз.	Наименование	Кол.	Масса ед., кг	Общая масса, кг
Кр150-1	1	ф25АтIVс, ℓ=6250	2	24,1	93,7
	2	ф22АтIVс, ℓ=6250	1	18,6	
	3	ф22АтIVс, ℓ=3650	2	10,9	
	4	ф8АI, ℓ=570	22	0,23	
Кр150-2	1	ф22АтIVс, ℓ=6250	2	18,6	67,2
	2	ф18АтIVс, ℓ=6250	1	12,5	
	3	ф18АтIVс, ℓ=3650	2	7,3	
	4	ф6АI, ℓ=570	22	0,13	

Арматура класса А-I по ГОСТ 5781-82,
Ат-IVс по ГОСТ 10884-81*.

Нач. отд.	Бродский		3.015-3/82 II-5-191
Н. контр.	Зорин		
Гл. конст.	Зорин		
Рук. гр.	Шаховский		Каркас Кр150-1; Кр150-2.
Разраб.	Болнянская		
Рассчит.	Петраш		
Исполн.	Минаева		
Провер.	Болнянская		

Стадия	Лист	Листов
Р		1

ХАРЬКОВСКИЙ ПРОМСТРОЙНИИПРОЕКТ

Инв. № подл. | Подпись и дата | Взам. инв. №

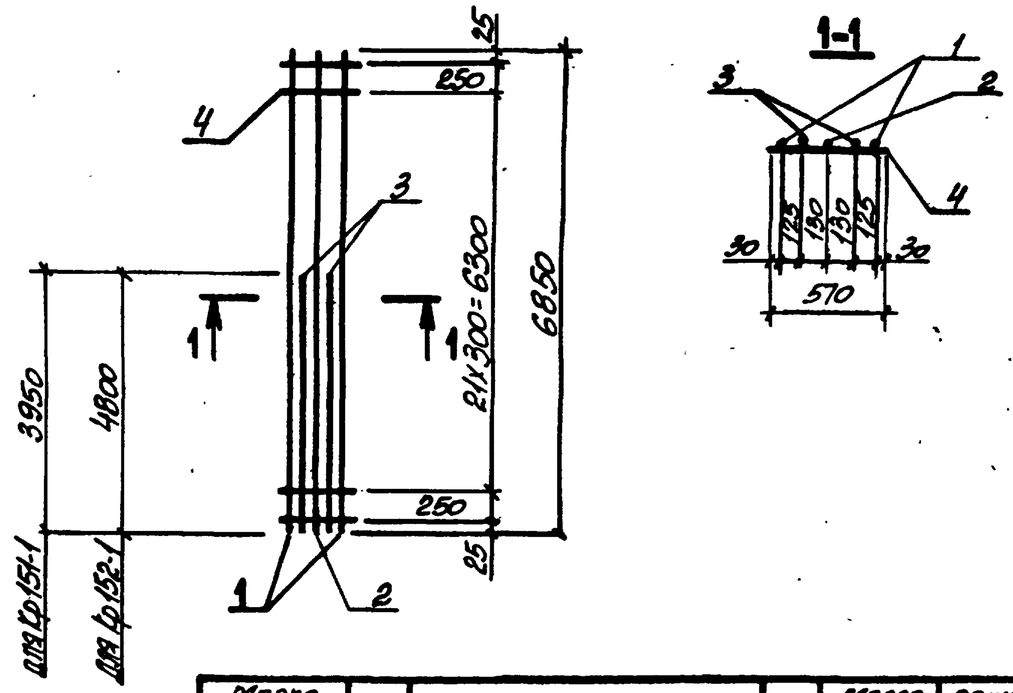

Марка каркаса	Поз.	Наименование	Кол.	Масса ед., кг	Общая масса, кг
Кр151-1	1	ф28АтIVс, ℓ=6850	2	33,1	108,2
	2	ф20АтIVс, ℓ=6850	1	16,9	
	3	ф20АтIVс, ℓ=3950	2	9,8	
	4	ф8АI, ℓ=570	24	0,23	
Кр152-1	1	ф25АтIVс, ℓ=6850	2	26,4	121,7
	2	ф25АтIVс, ℓ=6850	1	26,4	
	3	ф25АтIVс, ℓ=4800	2	18,5	
	4	ф8АI, ℓ=570	24	0,23	

Арматура класса А-I по ГОСТ 5781-82,
Ат-IVс по ГОСТ 10884-81*.

Нач. отд.	Бродский		3.015-3/82 II-5-192
Н. контр.	Зорин		
Гл. конст.	Зорин		
Рук. гр.	Шаховский		Каркас Кр151-1; Кр152-1.
Разраб.	Болнянская		
Рассчит.	Петраш		
Исполн.	Минаева		
Провер.	Болнянская		

Стадия	Лист	Листов
Р		1

ХАРЬКОВСКИЙ ПРОМСТРОЙНИИПРОЕКТ

Инв. № подл. | Подпись и дата | Взам. инв. №

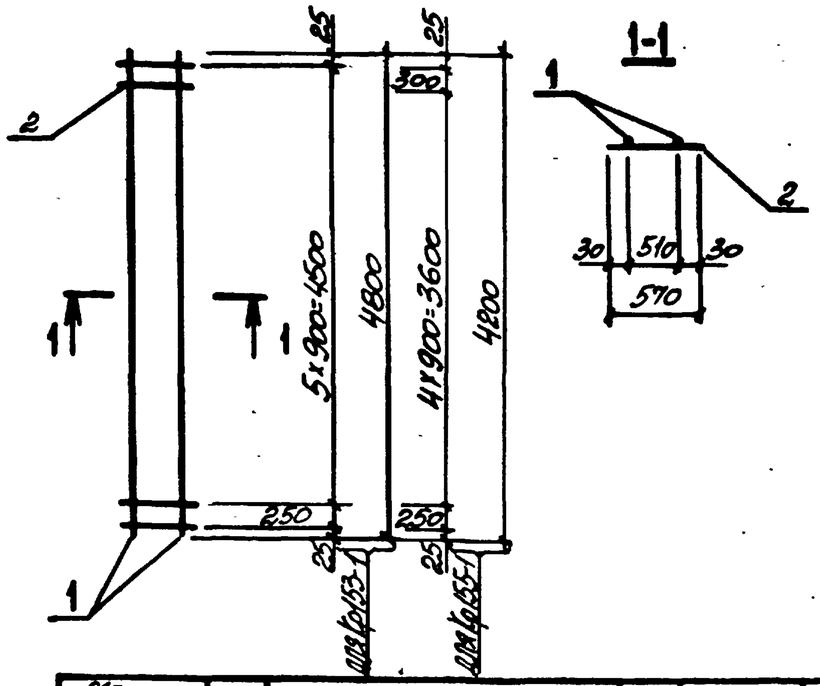

Марка каркаса	Поз.	Наименование	Кол.	Масса ед., кг	Общая масса, кг
Кр153-1	1	ф18АтIVс, ℓ=4800	2	9,6	20,8
	2	ф8АI, ℓ=570	7	0,23	
Кр155-1	1	ф18АтIVс, ℓ=4200	2	8,4	17,7
	2	ф6АI, ℓ=570	7	0,13	

Арматура класса А-I по ГОСТ 5781-82,
Ат-IVс по ГОСТ 10884-81*.

Нач. отд.	Бродский		3.015-3/82. II-5-193
Н. контр.	Зорин		
Гл. конс.	Зорин		
Рук. гр.	Шаяновский		Каркас Кр 153-1; Кр 155-1.
Разраб.	Болтянская		Стадия: Р; Лист: ; Листов: 1
Рассчит.	Петраш		ХАРЬКОВСКИЙ ПРОМСТРОЙНИИПРОЕКТ
Исполн.	Минаева		
Провер.	Болтянская		

Взам. инв. № | Подпись и дата | Инв. № подл.

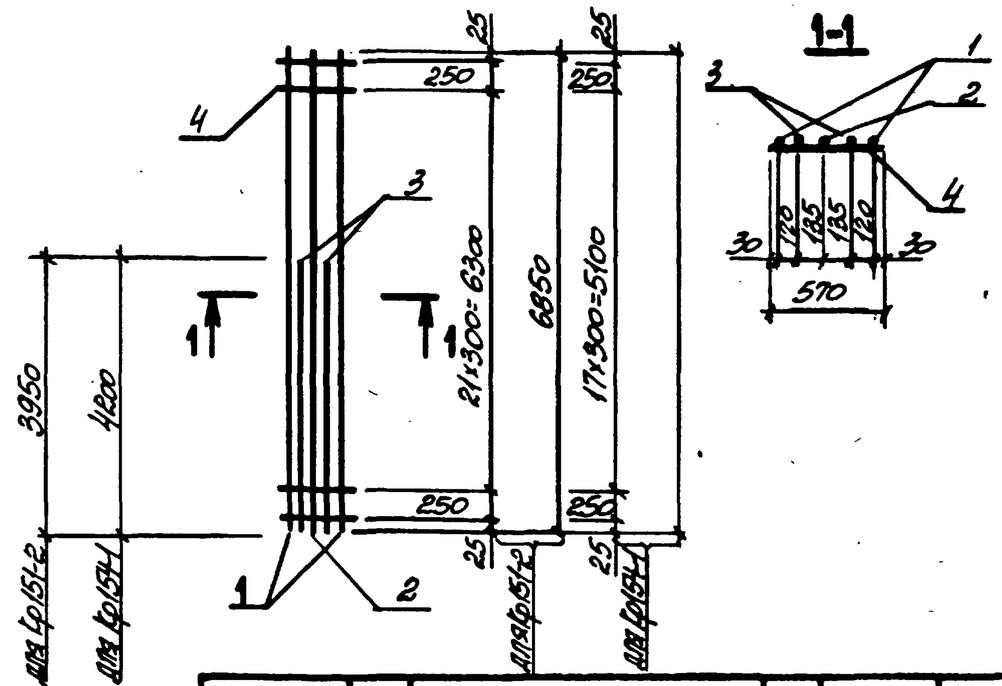

Марка каркаса	Поз.	Наименование	Кол.	Масса ед., кг	Общая масса, кг
Кр151-2	1	ф22АтIVс, ℓ=6850	2	20,4	73,4
	2	ф18АтIVс, ℓ=6850	1	13,7	
	3	ф18АтIVс, ℓ=3950	2	7,9	
	4	ф6АI, ℓ=570	24	0,13	
Кр154-1	1	ф22АтIVс, ℓ=5650	2	16,8	78,0
	2	ф22АтIVс, ℓ=5650	1	16,8	
	3	ф22АтIVс, ℓ=4200	2	12,5	
	4	ф6АI, ℓ=570	20	0,13	

Арматура класса А-I по ГОСТ 5781-82,
Ат-IVс по ГОСТ 10884-81*.

Нач. отд.	Бродский		3.015-3/82. II-5-194
Н. контр.	Зорин		
Гл. конс.	Зорин		
Рук. гр.	Шаяновский		Каркас Кр151-2; Кр154-1.
Разраб.	Болтянская		Стадия: Р; Лист: ; Листов: 1
Рассчит.	Петраш		ХАРЬКОВСКИЙ ПРОМСТРОЙНИИПРОЕКТ
Исполн.	Минаева		
Провер.	Болтянская		

Взам. инв. № | Подпись и дата | Инв. № подл.

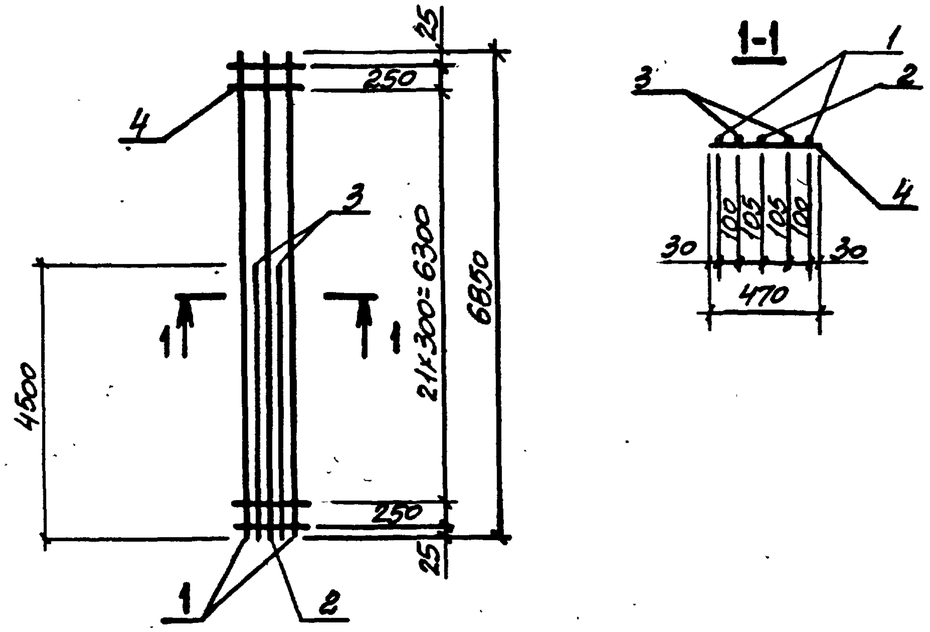

Марка каркаса	Поз.	Наименование		Кол.	Масса ед., кг	Общая масса, кг
Кр 156-1	1	ф22АтIVс,	ℓ=6850	2	20,4	82,3
	2	ф20АтIVс,	ℓ=6850	1	16,9	
	3	ф20АтIVс,	ℓ=4500	2	11,1	
	4	ф6АI,	ℓ=470	24	0,10	

Арматура класса А-I по ГОСТ 5781-82,
Ат-IVс по ГОСТ 10884-81*.

Нач. отд.	Бронский		
Н. контр.	Зорин		
Гл. конст.	Зорин		
Рук. гр.	Шаховская		
Разраб.	Болнянская		
Рассчит.	Петраш		
Исполн.	Минаева		
Провер.	Болнянская		

3.015-3/82 II-5-195

Каркас Кр 156-1.

Стадия	Лист	Листов
Р		1

ХАРЬКОВСКИЙ ПРОМСТРОЙНИИПРОЕКТ

Взам. инв. № | Подпись и дата | Инв. № подл.

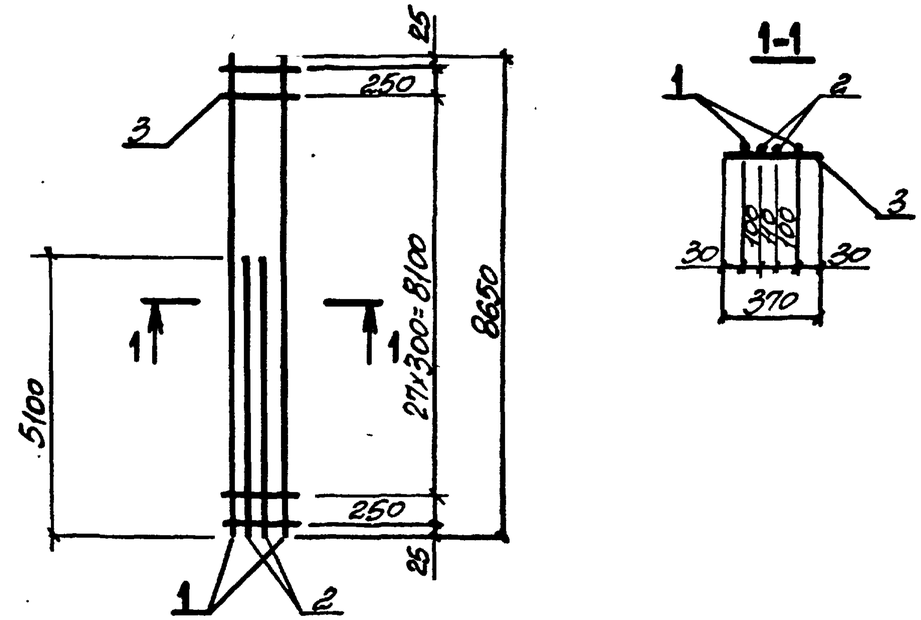

Марка каркаса	Поз.	Наименование		Кол.	Масса ед., кг	Общая масса, кг
Кр157-1	1	ф22АтIVс,	ℓ=8650	2	25,8	70,0
	2	ф16АтIVс,	ℓ=5100	2	8,0	
	3	ф6АI,	ℓ=370	30	0,08	
Кр157-2	1	ф22АтIVс,	ℓ=8650	2	25,8	84,4
	2	ф22АтIVс,	ℓ=5100	2	15,2	
	3	ф6АI,	ℓ=370	30	0,08	

Арматура класса А-I по ГОСТ 5781-82,
Ат-IVс по ГОСТ 10884-81*.

Нач. отд.	Бронский		
Н. контр.	Зорин		
Гл. конст.	Зорин		
Рук. гр.	Шаховская		
Разраб.	Болнянская		
Рассчит.	Петраш		
Исполн.	Минаева		
Провер.	Болнянская		

3.015-3/82 II-5-196

Каркас Кр157-1; Кр157-2.

Стадия	Лист	Листов
Р		1

ХАРЬКОВСКИЙ ПРОМСТРОЙНИИПРОЕКТ

Взам. инв. № | Подпись и дата | Инв. № подл.

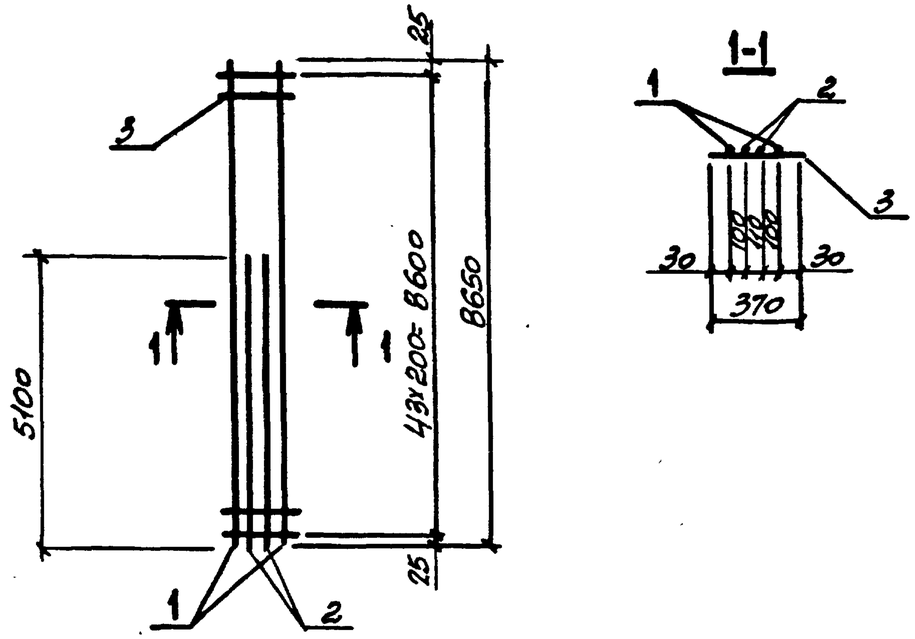

Марка каркаса	Поз.	Наименование		Кол.	Масса ед., кг	Общая масса, кг
Кр158-1	1	ф22АтIVс,	ℓ=8650	2	25,8	71,1
	2	ф16АтIVс,	ℓ=5100	2	8,0	
	3	ф6АI,	ℓ=370	44	0,08	
Кр158-2	1	ф22АтIVс,	ℓ=8650	2	25,8	85,5
	2	ф22АтIVс,	ℓ=5100	2	15,2	
	3	ф6АI,	ℓ=370	44	0,08	

Арматура класса А-I по ГОСТ 5781-82,
Ат-IVс по ГОСТ 10884-81*.

Взам. инв. №
Подпись и дата
Инв. № подл.

Нач. отд.	Бродский	
Н. контр.	Зорин	
Гл. конст.	Зорин	
Рук. гр.	Шахновский	
Разраб.	Боднянская	
Рассчит.	Петраш	
Исполн.	Минаева	
Провер.	Боднянская	

3.015-3/82.II-5-197

Каркас Кр158-1; Кр158-2.

Стадия	Лист	Листов
Р		1

ХАРЬКОВСКИЙ ПРОМСТРОЙНИИПРОЕКТ

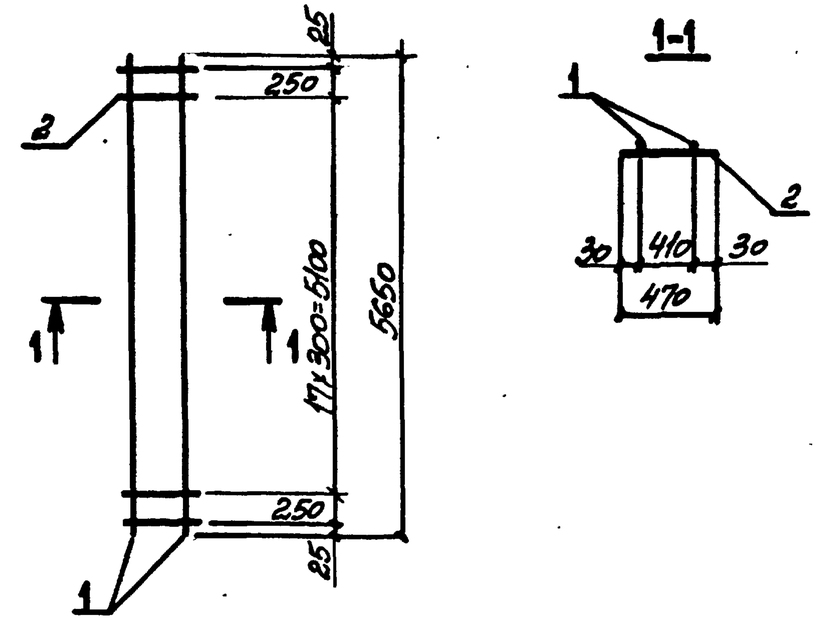

Марка каркаса	Поз.	Наименование		Кол.	Масса ед., кг	Общая масса, кг
Кр159-1	1	ф18АтIVс,	ℓ=5650	2	11,3	24,6
	2	ф6АI,	ℓ=470	20	0,10	
Кр159-2	1	ф20АтIVс,	ℓ=5650	2	14,0	30,0
	2	ф6АI,	ℓ=470	20	0,10	
Кр159-3	1	ф16АтIVс,	ℓ=5650	2	8,9	19,8
	2	ф6АI,	ℓ=470	20	0,10	
Кр159-4	1	ф25АтIVс,	ℓ=5650	2	21,8	47,4
	2	ф8АI,	ℓ=470	20	0,19	

Арматура класса А-I по ГОСТ 5781-82,
Ат-IVс по ГОСТ 10884-81*.

Взам. инв. №
Подпись и дата
Инв. № подл.

Нач. отд.	Бродский	
Н. контр.	Зорин	
Гл. конст.	Зорин	
Рук. гр.	Шахновский	
Разраб.	Боднянская	
Рассчит.	Петраш	
Исполн.	Минаева	
Провер.	Боднянская	

3.015-3/82.II-5-198

Каркас Кр159-1... Кр159-4.

Стадия	Лист	Листов
Р		1

ХАРЬКОВСКИЙ ПРОМСТРОЙНИИПРОЕКТ

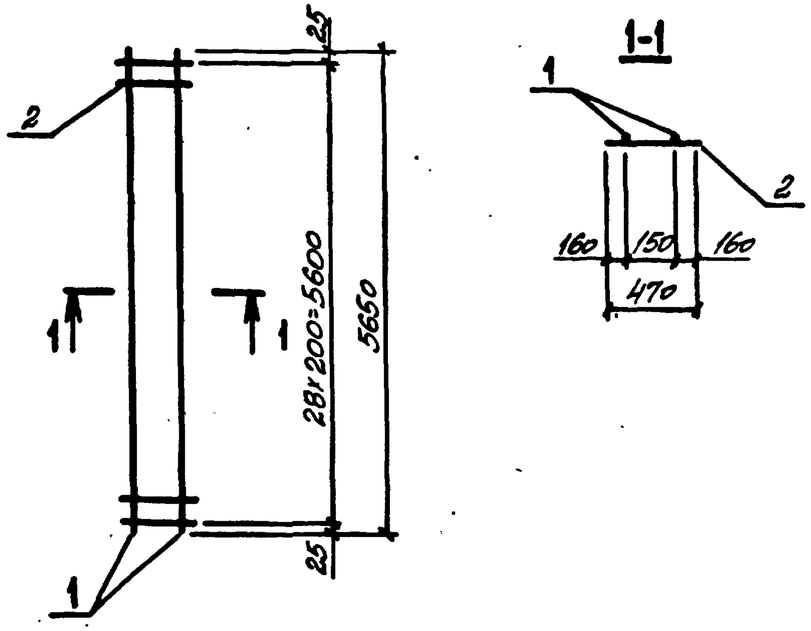

Марка каркаса	Поз.	Наименование		Кол.	Масса ед., кг	Общая масса, кг
Кр160-1	1	ф22АтIVс,	ℓ=5650	2	16,8	39,1
	2	ф8АI,	ℓ=470	29	0,19	
Кр160-2	1	ф20АтIVс,	ℓ=5650	2	14,0	30,9
	2	ф6АI,	ℓ=470	29	0,10	
Кр160-3	1	ф16АтIVс,	ℓ=5650	2	8,9	20,7
	2	ф6АI,	ℓ=470	29	0,10	

Арматура класса А-I по ГОСТ 5781-82.
Ат-IVс по ГОСТ 10884-81*.

Нач. отд.	Бродский		
Н. контр.	Зорин		
Гл. конструктор	Зорин		
Рук. гр.	Шаховский		
Разраб.	Боднянская		
Рассчит.	Петраш		
Исполн.	Минаева		
Провер.	Боднянская		

3.015-3/82. II-5-199

Каркас Кр160-1... Кр160-3.

Стадия	Лист	Листов
Р		1

ХАРЬКОВСКИЙ ПРОМСТРОЙНИИПРОЕКТ

Взам. инв. № | Подпись и дата | Инв. № подл.

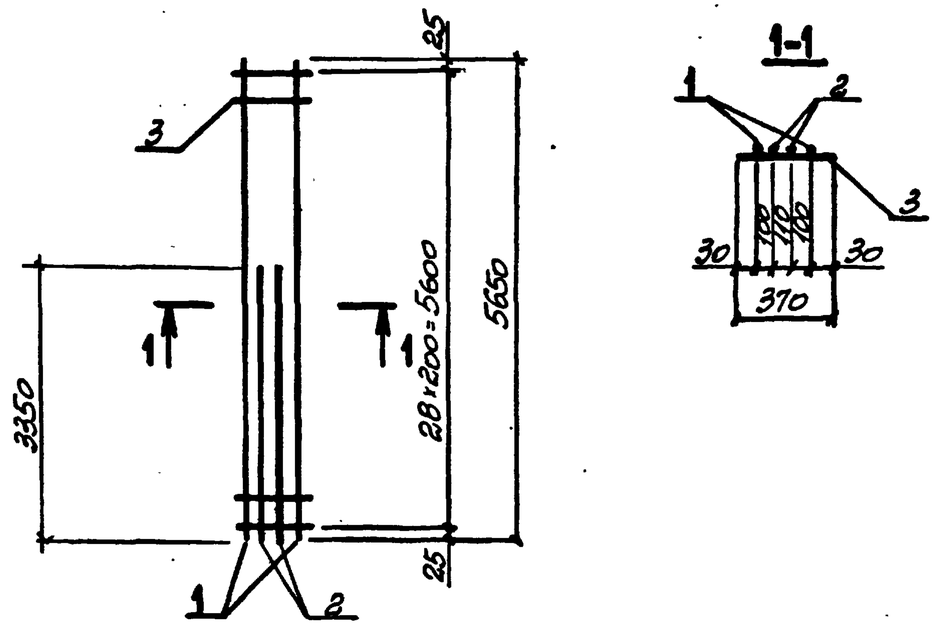

Марка каркаса	Поз.	Наименование		Кол.	Масса ед., кг	Общая масса, кг
Кр161-1	1	ф20АтIVс,	ℓ=5650	2	14,0	40,9
	2	ф16АтIVс,	ℓ=3350	2	5,3	
	3	ф6АI,	ℓ=370	29	0,08	
Кр161-2	1	ф16АтIVс,	ℓ=5650	2	8,9	30,7
	2	ф16АтIVс,	ℓ=3350	2	5,3	
	3	ф6АI,	ℓ=370	29	0,08	

Арматура класса А-I по ГОСТ 5781-82,
Ат-IVс по ГОСТ 10884-81*.

Нач. отд.	Бродский		
Н. контр.	Зорин		
Гл. конст.	Зорин		
Рук. гр.	Шаховский		
Разраб.	Боднянская		
Рассчит.	Петраш		
Исполн.	Минаева		
Провер.	Боднянская		

3.015-3/82. II-5-200

Каркас Кр161-1; Кр161-2.

Стадия	Лист	Листов
Р		1

ХАРЬКОВСКИЙ ПРОМСТРОЙНИИПРОЕКТ

Взам. инв. № | Подпись и дата | Инв. № подл.

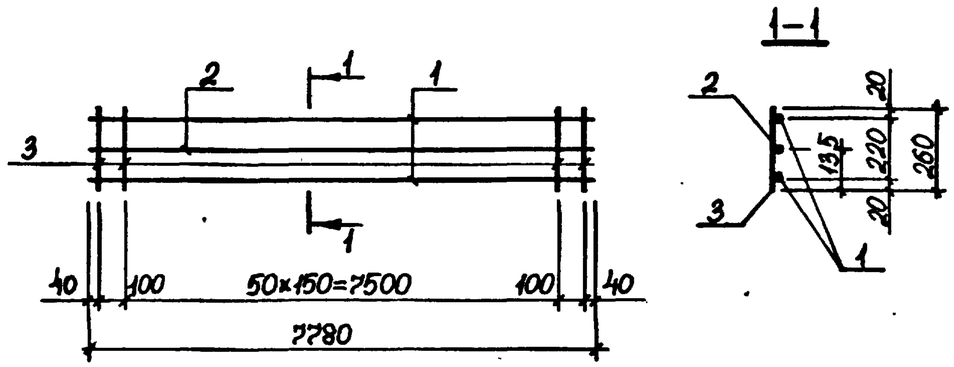

Марка каркаса	Поз.	Наименование	Кол.	Масса ед., кг	Общая масса, кг
Кр162-1	1	Ф10АтIVс, ℓ=7780	2	4,8	14,5
	2	Ф6АI, ℓ=7780	1	1,7	
	3	Ф6АI, ℓ=260	53	0,06	
Кр163-1	1	Ф12АтIVс, ℓ=7780	2	6,9	18,7
	2	Ф6АI, ℓ=7780	1	1,7	
	3	Ф6АI, ℓ=260	53	0,06	
Кр164-1	1	Ф14АтIVс, ℓ=7780	2	9,4	23,7
	2	Ф6АI, ℓ=7780	1	1,7	
	3	Ф6АI, ℓ=260	53	0,06	

Арматура класса А-I по ГОСТ 5781-82,
Ат-IVс по ГОСТ 10884-81*

Нач.отд.	Бродский		3.015-3/82.II-5-201
Н.контр.	Зорин		
Гл.конст.	Зорин		
Рук. гр.	Шахновский		Каркас Кр162-1...Кр164-1
Разраб.	Боднянская		Стадия: Р; Лист: ; Листов: 1
Рассчит.	Петраш		ХАРЬКОВСКИЙ ПРОМСТРОЙНИИПРОЕКТ
Исполн.	Жучкова		
Провер.	Боднянская		

Взам. инв. № | Подпись и дата | Инв. № подл.

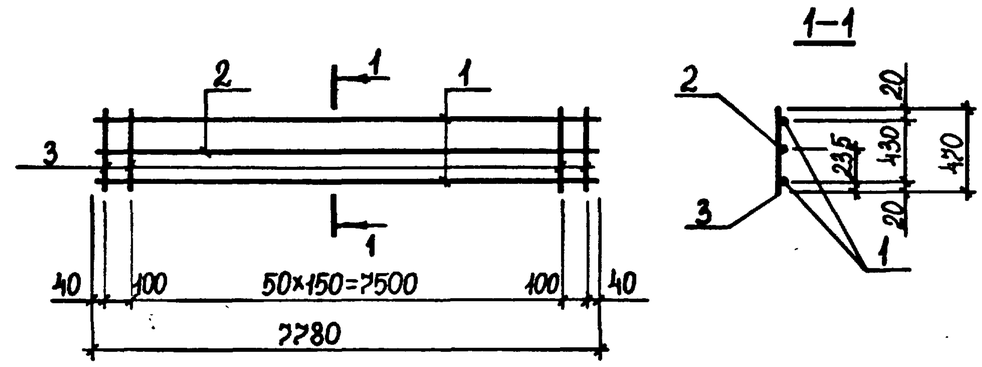

Марка каркаса	Поз.	Наименование	Кол.	Масса ед., кг	Общая масса, кг
Кр165-1	1	Ф10АтIVс, ℓ=7780	2	4,8	16,6
	2	Ф6АI, ℓ=7780	1	1,7	
	3	Ф6АI, ℓ=470	53	0,1	

Арматура класса А-I по ГОСТ 5781-82,
Ат-IVс по ГОСТ 10884-81*

Нач.отд.	Бродский		3.015-3/82.II-5-202
Н.контр.	Зорин		
Гл.конст.	Зорин		
Рук. гр.	Шахновский		Каркас Кр165-1
Разраб.	Боднянская		Стадия: Р; Лист: ; Листов: 1
Рассчит.	Петраш		ХАРЬКОВСКИЙ ПРОМСТРОЙНИИПРОЕКТ
Исполн.	Жучкова		
Провер.	Боднянская		

Взам. инв. № | Подпись и дата | Инв. № подл.

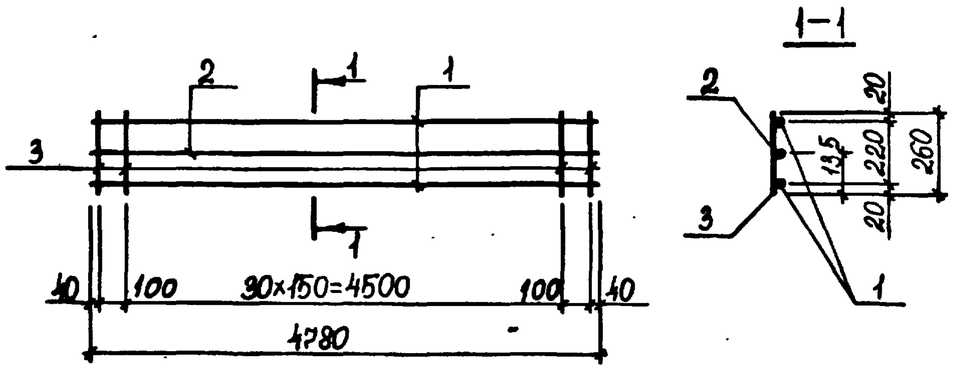

Марка каркаса	Поз.	Наименование	Кол.	Масса ед., кг	Общая масса, кг
Кр 166-1	1	Ф16АтIVс, ℓ=4780	2	7,6	19,6
	2	Ф6АI, ℓ=4780	1	1,1	
	3	Ф8АI, ℓ=260	33	0,1	

Арматура класса А-I по ГОСТ 5781-82,
Ат-IVс по ГОСТ 10884-81*

Нач.отд.	Бродский		3.015-3/82.II-5-203
Н.контр.	Зорин		
Гл.констр.	Зорин		
Рук.гр.	Шахновский		Каркас Кр 166-1
Разраб.	Боднянская		Стадия: Р; Лист: ; Листов: 1
Рассчит.	Петраш		ХАРЬКОВСКИЙ ПРОМСТРОЙНИИПРОЕКТ
Исполн.	Жучкова		
Провер.	Боднянская		

Взам. инв. № | Подпись и дата | Инв. № подл.

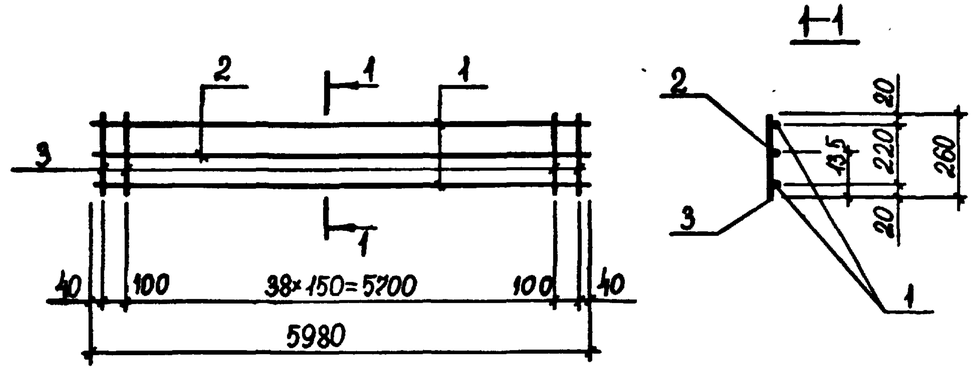

Марка каркаса	Поз.	Наименование	Кол.	Масса ед., кг	Общая масса, кг
Кр 167-1	1	Ф14АтIVс, ℓ=5980	2	7,2	18,2
	2	Ф6АI, ℓ=5980	1	1,3	
	3	Ф6АI, ℓ=260	41	0,06	

Арматура класса А-I по ГОСТ 5781-82,
Ат-IVс по ГОСТ 10884-81*

Нач.отд.	Бродский		3.015-3/82.II-5-204
Н.контр.	Зорин		
Гл.конст.	Зорин		
Рук. гр.	Шахновский		Каркас Кр 167-1
Разраб.	Боднянская		Стадия: Р; Лист: ; Листов: 1
Рассчит.	Петраш		ХАРЬКОВСКИЙ ПРОМСТРОЙНИИПРОЕКТ
Исполн.	Жучкова		
Провер.	Боднянская		

Взам. инв. № | Подпись и дата | Инв. № подл.

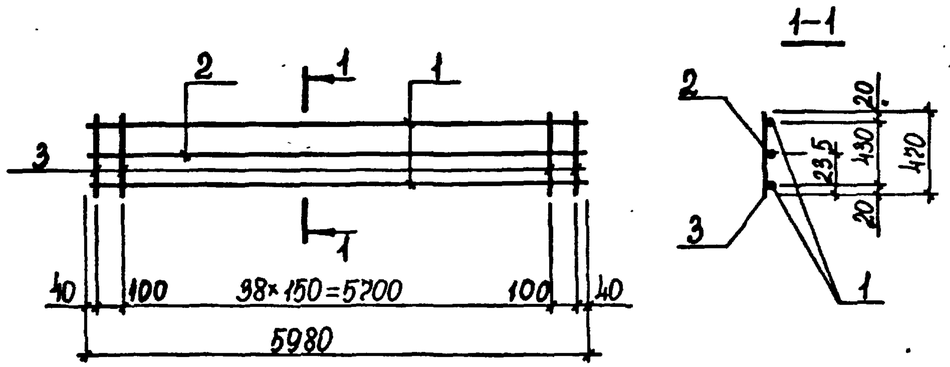

Марка каркаса	Поз.	Наименование	Кол.	Масса ед., кг	Общая масса, кг
Кр 168-1	1	Ф14АтIVс, ℓ=5980	2	7,2	24,6
	2	Ф8АI, ℓ=5980	1	2,4	
	3	Ф8АI, ℓ=420	41	0,19	
Кр 169-1	1	Ф10АтIVс, ℓ=5980	2	3,7	12,8
	2	Ф6АI, ℓ=5980	1	1,3	
	3	Ф6АI, ℓ=420	41	0,1	

Арматура класса А-I по ГОСТ 5781-82,
Ат-IVс по ГОСТ 10884-81*

Нач.отд.	Бродский		3.015-3/82.II-5-205
Н.контр.	Зорин		
Гл.констр.	Зорин		
Рук.гр.	Шахновский		Каркас Кр 168-1; Кр 169-1
Разраб.	Боднянская		Стадия: Р; Лист: ; Листов: 1
Рассчит.	Петраш		Харьковский Промстройниипроект
Исполн.	Жучкова		
Провер.	Боднянская		

Взам. инв. № | Подпись и дата | Инв. № подл.

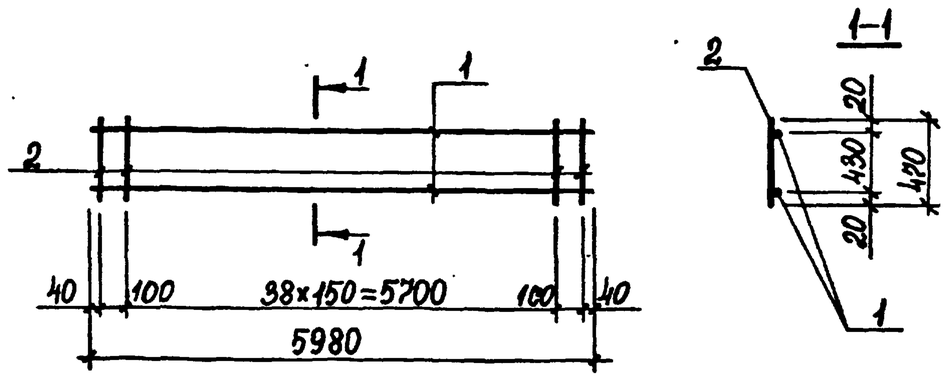

Марка каркаса	Поз.	Наименование	Кол.	Масса ед., кг	Общая масса, кг
Кр 170-1	1	Ф10АтIVс, ℓ=5980	2	3,7	11,8
	2	Ф6АI, ℓ=420	44	0,1	

Арматура класса А-I по ГОСТ 5781-82,
Ат-IVс по ГОСТ 10884-81*

Нач.отд.	Бродский		3.015-3/82.II-5-206
Н.контр.	Зорин		
Гл.конст.	Зорин		
Рук.гр.	Шахновский		Каркас Кр 170-1
Разраб.	Боднянская		Стадия: Р; Лист: ; Листов: 1
Рассчит.	Петраш		Харьковский Промстройниипроект
Исполн.	Жучкова		
Провер.	Боднянская		

Взам. инв. № | Подпись и дата | Инв. № подл.

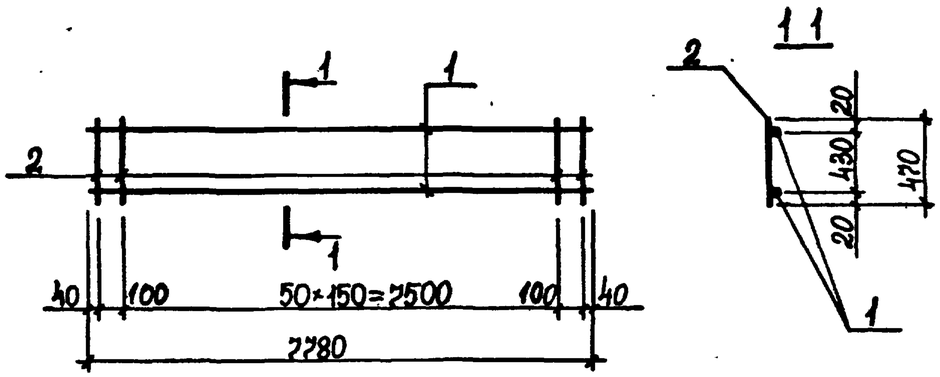

Марка каркаса	Поз.	Наименование	Кол.	Масса ед., кг	Общая масса, кг
Кр171-1	1	Ф10АтIVс, ℓ=7780	2	4,8	14,9
	2	Ф6АI, ℓ=470	53	0,1	
Кр173-1	1	Ф12АтIVс, ℓ=7780	2	6,9	19,1
	2	Ф6АI, ℓ=470	53	0,1	
Кр175-1	1	Ф18АтIVс, ℓ=7780	2	15,6	36,5
	2	Ф6АI, ℓ=470	53	0,1	

Арматура класса А-I по ГОСТ 5781-82,
Ат-IVс по ГОСТ 10884-81*

Нач.отд.	Бродский		
Н.контр.	Зорин		
Гл.конст.	Зорин		
Рук.гр.	Шахновский		
Разраб.	Боднянская		
Рассчит.	Петраш		
Исполн.	Жучкова		
Провер.	Боднянская		

3.015-3/82.II-5-207

Каркас Кр171-1; Кр173-1; Кр175-1

Стадия	Лист	Листов
Р		1

ХАРЬКОВСКИЙ ПРОМСТРОЙНИИПРОЕКТ

Взам. инв. № | Подпись и дата | Инв. № подл.

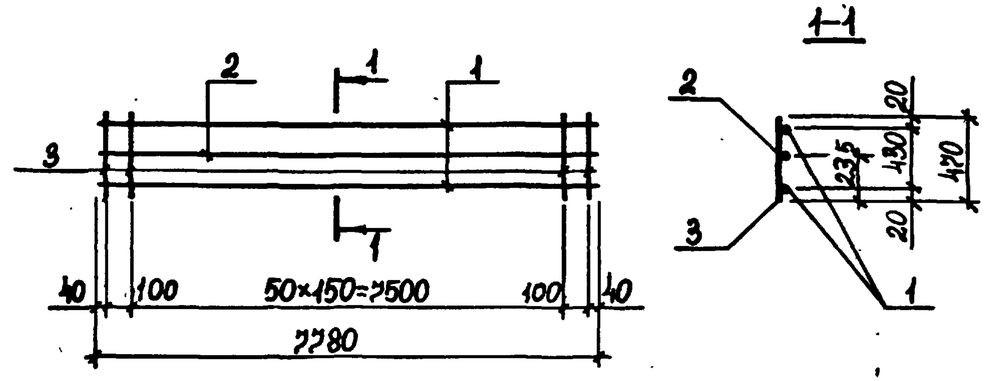

Марка каркаса	Поз.	Наименование	Кол.	Масса ед., кг	Общая масса, кг
Кр172-1	1	Ø12АтIVс, ℓ=7780	2	6,9	20,8
	2	Ø6АI, ℓ=7780	1	1,7	
	3	Ø6АI, ℓ=470	53	0,1	
Кр174-1	1	Ø18АтIVс, ℓ=7780	2	15,6	38,2
	2	Ø6АI, ℓ=7780	1	1,7	
	3	Ø6АI, ℓ=470	53	0,1	

Арматура класса А-I по ГОСТ 5781-82,
Ат-IVс по ГОСТ 10884-81*

Нач.отд.	Бродский		
Н.контр.	Зорин		
Гл.конст.	Зорин		
Рук.гр.	Шахновский		
Разраб.	Боднянская		
Рассчит.	Петраш		
Исполн.	Жучкова		
Провер.	Боднянская		

3.015-3/82.II-5-208

Каркас Кр172-1; Кр174-1

Стадия	Лист	Листов
Р		1

ХАРЬКОВСКИЙ ПРОМСТРОЙНИИПРОЕКТ

Взам. инв. № | Подпись и дата | Инв. № подл.