ТИПОВЫЕ КОНСТРУКЦИИ, ИЗДЕЛИЯ И УЗЛЫ ЗДАНИЙ И СООРУЖЕНИЙ

СЕРИЯ 1.020.1-4

КОНСТРУКЦИИ РАМНОГО КАРКАСА МЕЖВИДОВОГО ПРИМЕНЕНИЯ ДЛЯ МНОГОЭТАЖНЫХ ОБЩЕСТВЕННЫХ ЗДАНИЙ, ПРОИЗВОДСТВЕННЫХ И ВСПОМОГАТЕЛЬНЫХ ЗДАНИЙ ПРОМЫШЛЕННЫХ ПРЕДПРИЯТИЙ

выпуск 2-4

Колонны. Пространственные каркасы, арматурные и закладные изделия

(Вариант армирования изделий сталью классов Ат-IVС и Врп-I)

Рабочие чертежи

часть 1 книга 2 (стр. 55-111)

стр. 1...111

окончание

24168-02

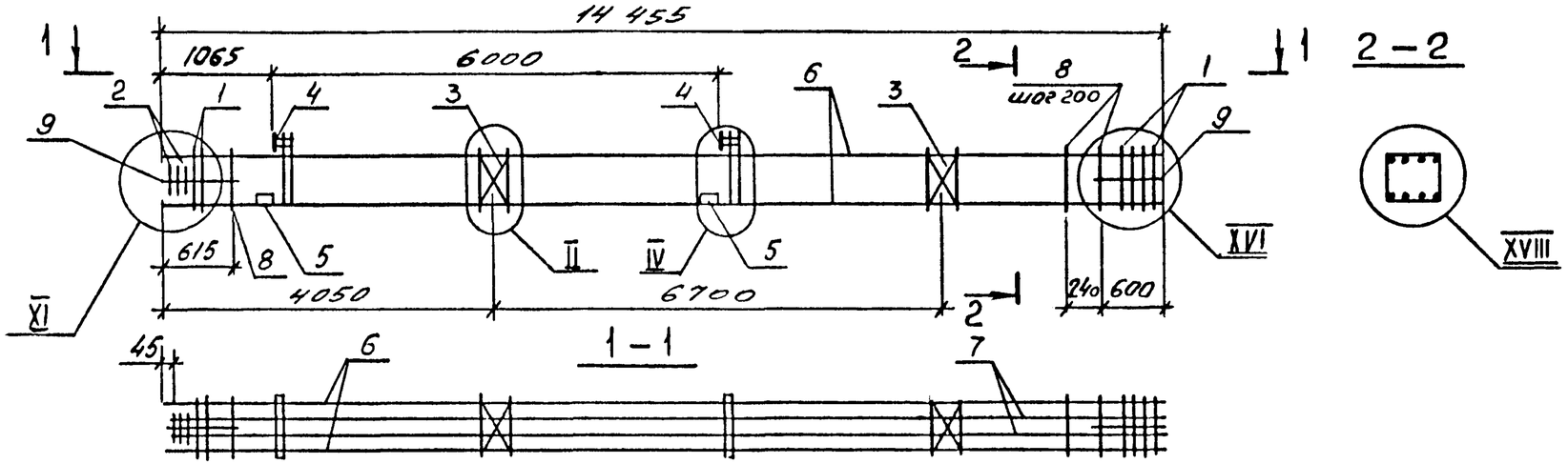

МАРКА	ПОЗ.	МАРКА АРМАТУРНОГО ИЗДЕЛИЯ	КОЛ. ШТ.	МАССА КГ.		ОБОЗНАЧЕНИЕ ДОКУМЕНТА 1.020.1-4. 2-4
				1 ШТ.	ВСЕГО	
КП-113	1	СКА-2	13	3,36	43,68	К174
	2	СКА-4	3	2,24	6,72	К175
	3	С-1	2	1,08	2,16	К172
	4	МН-5	2	29,58	59,16	К176
	5	МН-12	4	3,86	15,44	К179
	6	ф32 Ат-IVС ℓ=14455	4	91,21	364,84	без черт.
	7	ф20 Ат-IVС ℓ=14410	4	35,54	142,16	без черт.
	8	ХМ1-1	67	0,55	36,85	К173
	9	ф6 А I ℓ=650	8	0,14	1,12	без черт.
				Итого: 672,13		

МАРКА	ПОЗ.	МАРКА АРМАТУРНОГО ИЗДЕЛИЯ	КОЛ. ШТ.	МАССА КГ.		ОБОЗНАЧЕНИЕ ДОКУМЕНТА 1.020.1-4. 2-4
				1 ШТ.	ВСЕГО	
КП-114	1	СКА-2	13	3,36	43,68	К174
	2	СКА-4	3	2,24	6,72	К175
	3	С-1	2	1,08	2,16	К172
	4	МН-5	2	29,58	59,16	К176
	5	МН-12	4	3,86	15,44	К179
	6	ф32 Ат-IVС ℓ=14455	4	91,21	364,84	без черт
	7	ф28 Ат-IVС ℓ=14410	4	69,60	278,40	без черт
	8	ХМ-1	67	0,55	36,85	К173
	9	ф6 А I ℓ=650	8	0,14	1,12	без черт
				Итого: 808,37		

1. Узлы см. У
2. Технические требования см. ТТ
3. Арматура классов А-I по ГОСТ 5781-82
Ат-IVС по ГОСТ 10884-81

Нач.отд.	Язловицкий		
Н.контр.	Аксёнова		
Зав.гр.	Бродский		
Вед.инж.	Агеенко		
Исполнил	Радзина		

1.020.1-4 2-4 - К49

Каркас пространственный КП-113, КП-114

Стадия	Лист	Листов
Р		1

ГОССТРОЙ СССР ЛЕНИНГРАДСКИЙ ПРОМСТРОЙПРОЕКТ

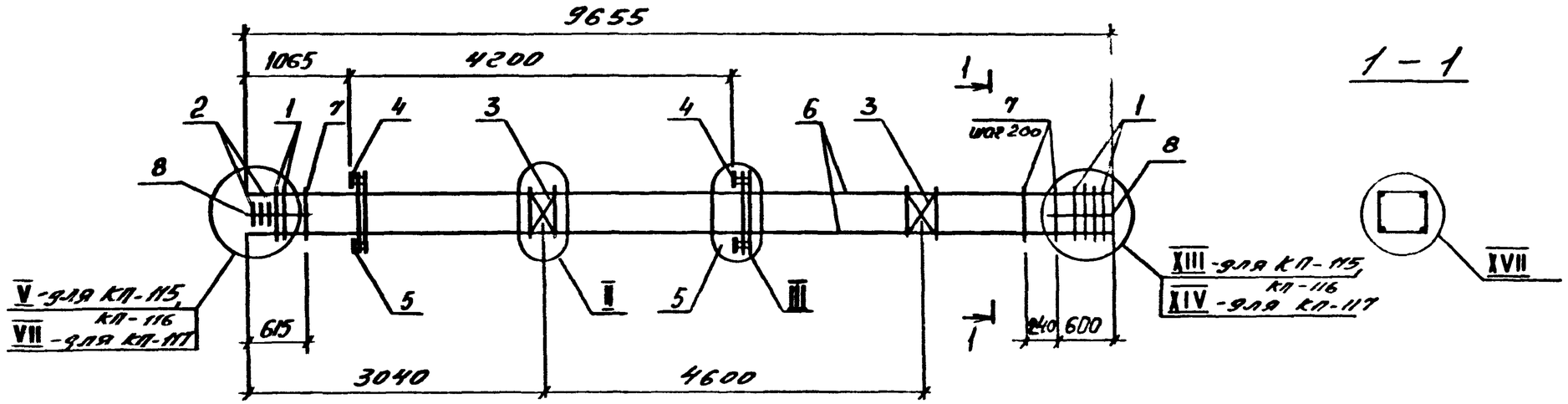

1 – 1

МАРКА	ПОЗ.	МАРКА АРМАТУРНОГО ИЗДЕЛИЯ	КОЛ. ШТ.	МАССА КГ. 1 ШТ.	МАССА КГ. ВСЕГО	ОБОЗНАЧЕНИЕ ДОКУМЕНТА 1.020.1-4 2-4
КП-115	1	СКА-1	7	2,10	14,7	К174
	2	СКА-3	3	1,38	4,14	К175
	3	С-1	2	1,08	2,16	К172
	4	МН-6	2	33,07	66,14	К177
	5	МН-11	2	7,07	14,14	К178
	6	⌀16Ат-IVс ℓ=9655	4	15,24	60,96	без черт.
	7	ХМ-2	43	0,89	38,27	К173
	8	⌀6АI ℓ=650	8	0,14	1,12	без черт.
				Итого:	201,63	
КП-116	1	СКА-2	7	3,36	23,52	К174
	2	СКА-4	3	2,24	6,72	К175
	3	С-1	2	1,08	2,16	К172
	4	МН-7	2	32,59	65,18	К177
	5	МН-11	2	7,07	14,14	К178
	6	⌀20Ат-IVс ℓ=9655	4	23,81	95,24	без черт.
	7	ХМ-2	43	0,89	38,27	К173
	8	⌀6АI ℓ=650	8	0,14	1,12	без черт.
				Итого:	246,35	

МАРКА	ПОЗ.	МАРКА АРМАТУРНОГО ИЗДЕЛИЯ	КОЛ. ШТ.	МАССА КГ. 1 ШТ.	МАССА КГ. ВСЕГО	ОБОЗНАЧЕНИЕ ДОКУМЕНТА 1.020.1-4 2-4
КП-117	1	СКА-2	9	3,36	30,24	К174
	2	СКА-4	3	2,24	6,72	К175
	3	С-1	2	1,08	2,16	К172
	4	МН-7	2	32,59	65,18	К177
	5	МН-11	2	7,07	14,14	К178
	6	⌀22Ат-IVс ℓ=9655	4	28,81	115,24	без черт.
	7	ХМ-2	43	0,89	38,27	К173
	8	⌀6АI ℓ=650	8	0,14	1,12	без черт.
				Итого:	273,07	

1. Узлы см. У
2. Технические требования см. ТТ
3. Арматура классов: А-I по ГОСТ 5781-82
Ат-IVС по ГОСТ 10884-81

Нач.отд.	Язловецкий	
Н.контр.	Аксёнова	
Зав.гр.	Бродский	
Вед.инж.	Агеенко	
Исполнил	Фоменко	

1.020.1-4. 2-4 – к 50

Каркас пространственный КП-115 ... КП-117

Стадия	Лист	Листов
Р		1

ГОССТРОЙ СССР
ЛЕНИНГРАДСКИЙ ПРОМСТРОЙПРОЕКТ

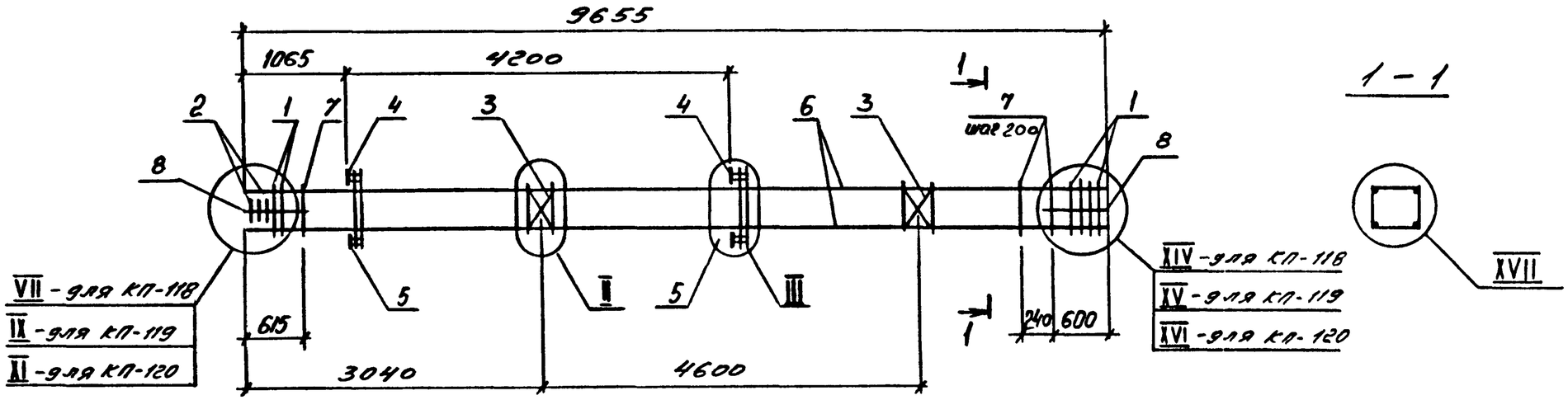

МАРКА	ПОЗ.	МАРКА АРМАТУРНОГО ИЗДЕЛИЯ	КОЛ. ШТ.	МАССА КГ. 1 ШТ.	МАССА КГ. ВСЕГО	ОБОЗНАЧЕНИЕ ДОКУМЕНТА 1.020.1-4 2-4
КП-118	1	СКА-2	9	3,36	30,24	К174
	2	СКА-4	3	2,24	6,72	К175
	3	С-1	2	1,08	2,16	К172
	4	МН-8	2	32,11	64,22	К177
	5	МН-11	2	7,07	14,14	К178
	6	ф25Ат-IVс ℓ=9655	4	37,17	148,68	без черт.
	7	хм-2	43	0,89	38,27	К173
	8	ф6А I ℓ=650	8	0,14	1,12	без черт
				Итого:	305,55	
КП-119	1	СКА-2	11	3,36	36,96	К174
	2	СКА-4	3	2,24	6,72	К175
	3	С-1	2	1,08	2,16	К172
	4	МН-9	2	31,63	63,26	К177
	5	МН-11	2	7,07	14,14	К178
	6	ф28Ат-IVс ℓ=9655	4	46,63	186,52	без черт.
	7	хм-2	43	0,89	38,27	К173
	8	ф6А I ℓ=650	8	0,14	1,12	без черт.
				Итого:	349,15	

МАРКА	ПОЗ.	МАРКА АРМАТУРНОГО ИЗДЕЛИЯ	КОЛ. ШТ.	МАССА КГ. 1 ШТ.	МАССА КГ. ВСЕГО	ОБОЗНАЧЕНИЕ ДОКУМЕНТА 1.020.1-4 2-4
КП-120	1	СКА-2	13	3,36	43,68	К174
	2	СКА-4	3	2,24	6,72	К175
	3	С-1	2	1,08	2,16	К172
	4	МН-10	2	35,69	71,38	К177
	5	МН-11	2	7,07	14,14	К178
	6	ф32Ат-IVс ℓ=9655	4	60,92	243,68	без черт.
	7	хм-2	43	0,89	38,27	К173
	8	ф6А I ℓ=650	8	0,14	1,12	без черт.
				Итого:	421,15	

1. Узлы см. У
2. Технические требования см. ТТ
3. Арматура класса: А-I по ГОСТ 5781-82
Ат-IVС по ГОСТ 10884-81

Нач.отд.	Язловицкий		
Н.контр.	Аксёнова		
Зав.гр.	Бродский		
Вед.инж.	Агеенко		
Исполнил	Фоменко		

1.020.1-4. 2-4 - К51

Каркас пространственный КП-118 ... КП-120

Стадия	Лист	Листов
Р		1

ГОССТРОЙ СССР ЛЕНИНГРАДСКИЙ ПРОМСТРОЙПРОЕКТ

Инв.№ | Подпись и дата | Взам.инв.№

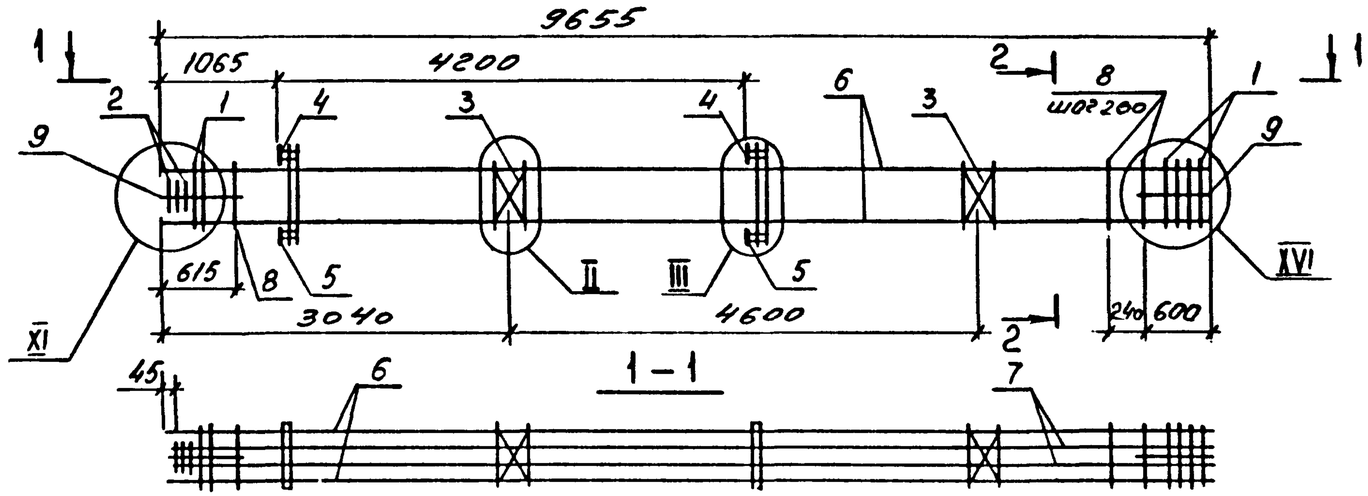

МАРКА	ПОЗ.	МАРКА АРМАТУРНОГО ИЗДЕЛИЯ	КОЛ. ШТ.	МАССА КГ. 1 ШТ.	МАССА КГ. ВСЕГО	ОБОЗНАЧЕНИЕ ДОКУМЕНТА 1.020.1-4 2-4
КП-121	1	СКА-2	13	3,36	43,68	К174
	2	СКА-4	3	2,24	6,72	К175
	3	С-1	2	1,08	2,16	К172
	4	МН-9	2	31,63	63,26	К177
	5	МН-11	2	7,07	14,14	К178
	6	⌀28Ат-IVс ℓ=9655	4	46,63	186,52	без черт.
	7	⌀20Ат-IVс ℓ=9610	4	23,70	94,80	без черт.
	8	ХМ-2	43	0,89	38,27	К173
	9	⌀6А I ℓ=650	8	0,14	1,12	без черт.
				Итого:	450,67	
КП-122	1	СКА-2	13	3,36	43,68	К174
	2	СКА-4	3	2,24	6,72	К175
	3	С-1	2	1,08	2,16	К172
	4	МН-10	2	35,69	71,38	К177
	5	МН-11	2	7,07	14,14	К178
	6	⌀32Ат-IVс ℓ=9655	4	60,92	243,68	без черт.
	7	⌀20Ат-IVс ℓ=9610	4	23,70	94,80	без черт.
	8	ХМ-2	43	0,89	38,27	К173
	9	⌀6А I ℓ=650	8	0,14	1,12	без черт.
				Итого:	515,95	

МАРКА	ПОЗ.	МАРКА АРМАТУРНОГО ИЗДЕЛИЯ	КОЛ. ШТ.	МАССА КГ. 1 ШТ.	МАССА КГ. ВСЕГО	ОБОЗНАЧЕНИЕ ДОКУМЕНТА 1.020.1-4 2-4
КП-123	1	СКА-2	13	3,36	43,68	К174
	2	СКА-4	3	2,24	6,72	К175
	3	С-1	2	1,08	2,16	К172
	4	МН-10	2	35,69	71,38	К177
	5	МН-11	2	7,07	14,14	К178
	6	⌀32Ат-IVс ℓ=9655	4	60,92	243,68	без черт.
	7	⌀28Ат-IVс ℓ=9610	4	46,42	185,68	без черт.
	8	ХМ-2	43	0,89	38,27	К173
	9	⌀6А I ℓ=650	8	0,14	1,12	без черт.
				Итого:	606,83	

1. Узлы см. У
2. Технические требования см. ТТ
3. Арматура классов: А-I по ГОСТ 5781-82
Ат-IVС по ГОСТ 10884-81

Нач.отд.	Язловицкий		
Н.контр.	Аксёнова		
Зав.гр.	Бродский		
Вед.инж.	Агеенко		
Исполнил	Фоменко		

1.020.1-4. 2-4 – К 52

Каркас пространственный КП-121... КП-123

Стадия	Лист	Листов
Р		1

ГОССТРОЙ СССР ЛЕНИНГРАДСКИЙ ПРОМСТРОЙПРОЕКТ

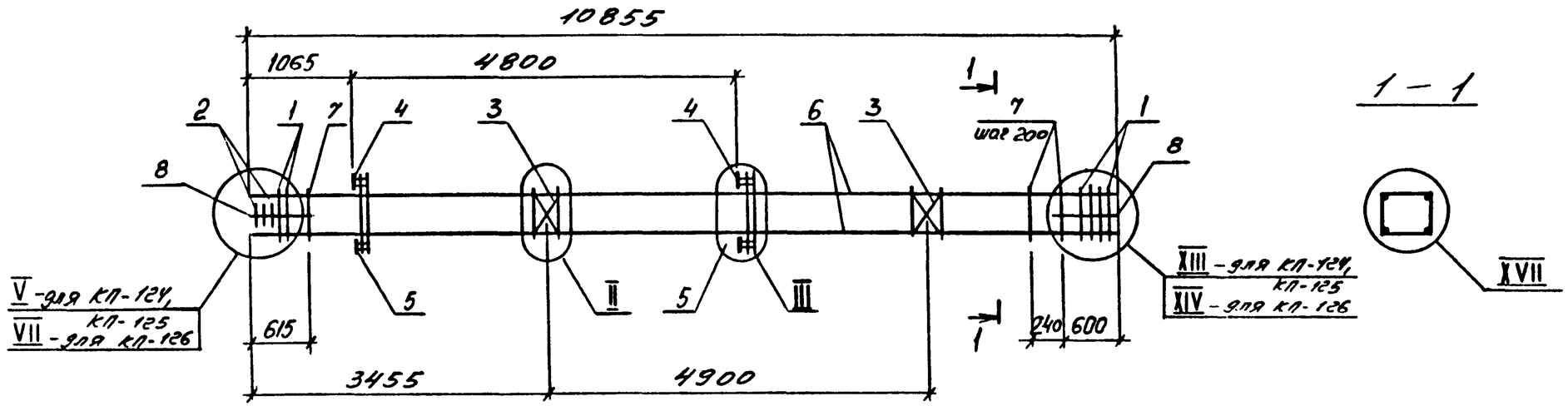

МАРКА	ПОЗ.	МАРКА АРМАТУРНОГО ИЗДЕЛИЯ	КОЛ. ШТ.	МАССА КГ.		ОБОЗНАЧЕНИЕ ДОКУМЕНТА 1.020.1-4 2-4
				1 ШТ.	ВСЕГО	
КП-124	1	СКА-1	7	2,10	14,7	К174
	2	СКА-3	3	1,38	4,14	К175
	3	С-1	2	1,08	2,16	К172
	4	МН-6	2	33,07	66,14	К177
	5	МН-11	2	7,07	14,14	К178
	6	ф16Ат-IVс ℓ=10855	4	17,13	68,52	без черт.
	7	ХМ-2	49	0,89	43,61	К173
	8	ф6А I ℓ=650	8	0,14	1,12	без черт.
				Итого: 214,53		
КП-125	1	СКА-2	7	3,36	23,52	К174
	2	СКА-4	3	2,24	6,72	К175
	3	С-1	2	1,08	2,16	К172
	4	МН-7	2	32,59	65,18	К177
	5	МН-11	2	7,07	14,14	К178
	6	ф20Ат-IVс ℓ=10855	4	26,77	107,08	без черт.
	7	ХМ-2	49	0,89	43,61	К173
	8	ф6А I ℓ=650	8	0,14	1,12	без черт.
				Итого: 263,53		

МАРКА	ПОЗ.	МАРКА АРМАТУРНОГО ИЗДЕЛИЯ	КОЛ. ШТ.	МАССА КГ.		ОБОЗНАЧЕНИЕ ДОКУМЕНТА 1.020.1-4 2-4
				1 ШТ.	ВСЕГО	
КП-126	1	СКА-2	9	3,36	30,24	К174
	2	СКА-4	3	2,24	6,72	К175
	3	С-1	2	1,08	2,16	К172
	4	МН-7	2	32,59	65,18	К177
	5	МН-11	2	7,07	14,14	К178
	6	ф22Ат-IVс ℓ=10855	4	32,39	129,56	без черт.
	7	ХМ-2	49	0,89	43,61	К173
	8	ф6А I ℓ=650	8	0,14	1,12	без черт.
				Итого: 292,73		

1. Узлы см. У
2. Технические требования см. ТТ
3. Арматура классов: А-I по ГОСТ 5781-82
Ат-IVС по ГОСТ 10884-81

Нач.отд.	Язловецкий		
Н.контр.	Аксёнова		
Зав.гр.	Бродский		
Вед.инж.	Агеенко		
Исполнил	Фоменко		

1.020.1-4. 2-4 - К53

Каркас пространственный КП-124... КП-126

Стадия	Лист	Листов
Р		1

ГОССТРОЙ СССР
ЛЕНИНГРАДСКИЙ ПРОМСТРОЙПРОЕКТ

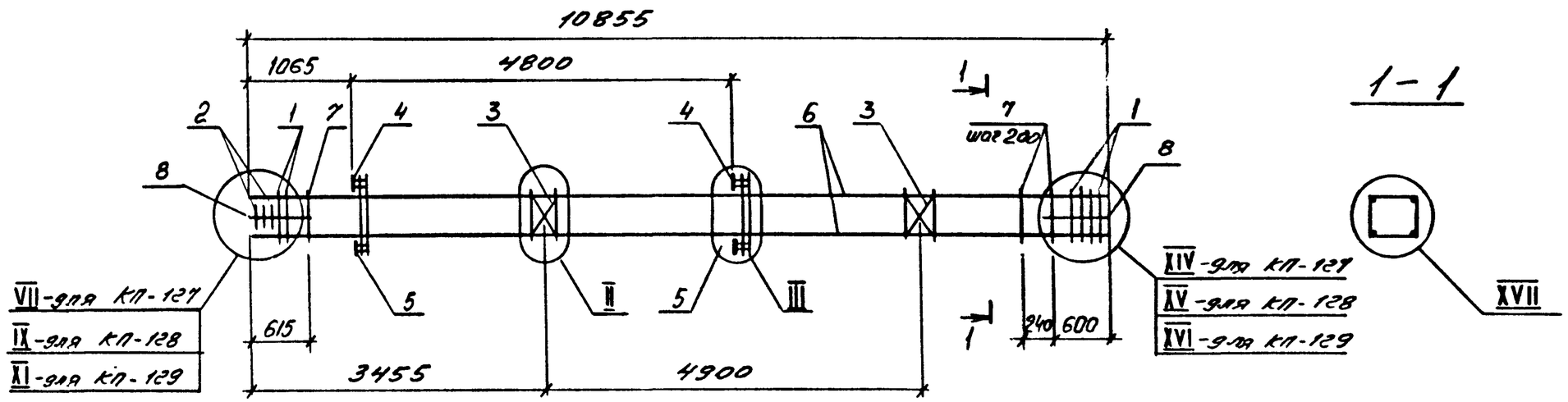

1-1

МАРКА	ПОЗ.	МАРКА АРМАТУРНОГО ИЗДЕЛИЯ	КОЛ. ШТ.	МАССА КГ. 1 ШТ.	МАССА КГ. ВСЕГО	ОБОЗНАЧЕНИЕ ДОКУМЕНТА 1.020.1-4 2-4
КП-127	1	СКА-2	9	3,36	30,24	К174
	2	СКА-4	3	2,24	6,72	К175
	3	С-1	2	1,08	2,16	К172
	4	МН-8	2	32,11	64,22	К177
	5	МН-11	2	7,07	14,14	К178
	6	ф25Ат-IVс ℓ=10855	4	41,79	167,16	без черт.
	7	хм-2	49	0,89	43,61	К173
	8	ф6А I ℓ=650	8	0,14	1,12	без черт.
				Итого: 329,37		
КП-128	1	СКА-2	11	3,36	36,96	К174
	2	СКА-4	3	2,24	6,72	К175
	3	С-1	2	1,08	2,16	К172
	4	МН-9	2	31,63	63,26	К177
	5	МН-11	2	7,07	14,14	К178
	6	ф28Ат-IVс ℓ=10855	4	52,43	209,72	без черт.
	7	хм-2	49	0,89	43,61	К173
	8	ф6А I ℓ=650	8	0,14	1,12	без черт.
				Итого: 377,69		

МАРКА	ПОЗ.	МАРКА АРМАТУРНОГО ИЗДЕЛИЯ	КОЛ. ШТ.	МАССА КГ. 1 ШТ.	МАССА КГ. ВСЕГО	ОБОЗНАЧЕНИЕ ДОКУМЕНТА 1.020.1-4 2 4
КП-129	1	СКА-2	13	3,36	43,68	К174
	2	СКА-4	3	2,24	6,72	К175
	3	С-1	2	1,08	2,16	К172
	4	МН-10	2	35,69	71,38	К177
	5	МН-11	2	7,07	14,14	К178
	6	ф32Ат-IVс ℓ=10855	4	68,50	274,0	без черт.
	7	хм-2	49	0,89	43,61	К173
	8	ф6А I ℓ=650	8	0,14	1,12	без черт.
				Итого: 456,81		

1. Узлы см. У
2. Технические требования см. ТТ
3. Арматура классов: А-I по ГОСТ 5781-82
Ат-IVС по ГОСТ 10884-81

Нач.отд.	Яловицкий		
Н.контр.	Аксёнова		
Зав.гр.	Бродский		
Вед.инж.	Агеенко		
Исполнил	Фоменко		

1.020.1-4. 2-4 - К54

Каркас пространственный КП-127... КП-129

Стадия	Лист	Листов
Р		1

ГОССТРОЙ СССР ЛЕНИНГРАДСКИЙ ПРОМСТРОЙПРОЕКТ

Копировал 24168-02 61 Формат

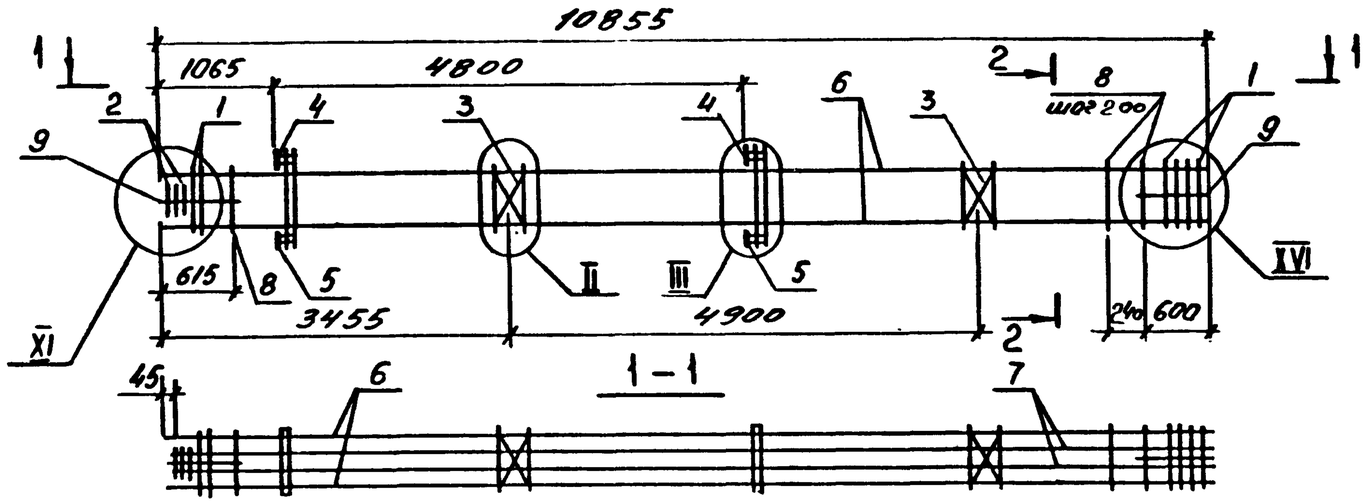

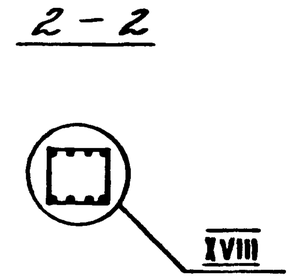

МАРКА	ПОЗ.	МАРКА АРМАТУРНОГО ИЗДЕЛИЯ	КОЛ. ШТ.	МАССА КГ. 1 ШТ.	МАССА КГ. ВСЕГО	ОБОЗНАЧЕНИЕ ДОКУМЕНТА 1.020.1-4 2-4
КП-130	1	СКА-2	13	3,36	43,68	К174
	2	СКА-4	3	2,24	6,72	К175
	3	С-1	2	1,08	2,16	К172
	4	МН-9	2	31,63	63,26	К177
	5	МН-11	2	7,07	14,14	К178
	6	⌀28Ат-IVс ℓ=10855	4	52,43	209,72	без черт.
	7	⌀20Ат-IVс ℓ=10810	4	26,66	106,64	без черт.
	8	хм-2	49	0,89	43,61	К173
	9	⌀6А I ℓ=650	8	0,14	1,12	без черт.
				Итого:	491,05	

МАРКА	ПОЗ.	МАРКА АРМАТУРНОГО ИЗДЕЛИЯ	КОЛ. ШТ.	МАССА КГ. 1 ШТ.	МАССА КГ. ВСЕГО	ОБОЗНАЧЕНИЕ ДОКУМЕНТА 1.020.1-4 2-4
КП-131	1	СКА-2	13	3,36	43,68	К174
	2	СКА-4	3	2,24	6,72	К175
	3	С-1	2	1,08	2,16	К172
	4	МН-10	2	35,69	71,38	К177
	5	МН-11	2	7,07	14,14	К178
	6	⌀32Ат-IVс ℓ=10855	4	68,50	274,0	без черт.
	7	⌀20Ат-IVс ℓ=10810	4	26,66	106,64	без черт.
	8	хм-2	49	0,89	43,61	К173
	9	⌀6А I ℓ=650	8	0,14	1,12	без черт.
				Итого:	563,45	

1. Узлы см. У
2. Технические требования см. ТТ
3. Арматура классов: А-I по ГОСТ 5781-82
Ат-IVс по ГОСТ 10884-81

Нач.отд.	Язловицкий	
Н.контр.	Аксёнова	
Зав.гр.	Бродский	
Вед.инж.	Агеенко	
Исполнил	Фоменко	

1.020.1-4. 2-4 – К55

Каркас пространственный КП-130, КП-131

Стадия	Лист	Листов
Р		1

ГОССТРОЙ СССР ЛЕНИНГРАДСКИЙ ПРОМСТРОЙПРОЕКТ

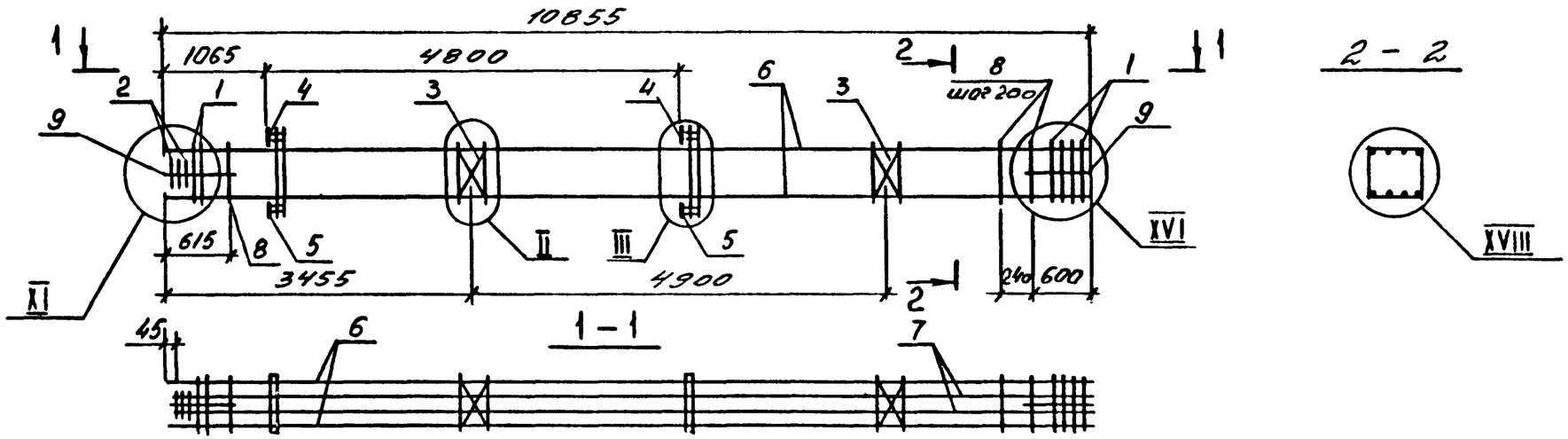

МАРКА	ПОЗ.	МАРКА АРМАТУРНОГО ИЗДЕЛИЯ	КОЛ. ШТ.	МАССА КГ. 1 ШТ.	МАССА КГ. ВСЕГО	ОБОЗНАЧЕНИЕ ДОКУМЕНТА 1.020.1-4 2-4
КП-132	1	СКА-2	13	3,36	43,68	К174
	2	СКА-4	3	2,24	6,72	К175
	3	С-1	2	1,08	2,16	К172
	4	МН-10	2	35,69	71,38	К177
	5	МН-11	2	7,07	14,14	К178
	6	ф32Ат-IVс ℓ=10855	4	68,50	274,0	без черт.
	7	ф28Ат-IVс ℓ=10810	4	52,21	208,84	без черт.
	8	хм-2	49	0,89	43,61	К173
	9	ф6А I ℓ=650	8	0,14	1,12	без черт.
				Итого:	665,65	

МАРКА	ПОЗ.	МАРКА АРМАТУРНОГО ИЗДЕЛИЯ	КОЛ. ШТ.	МАССА КГ. 1 ШТ.	МАССА КГ. ВСЕГО	ОБОЗНАЧЕНИЕ ДОКУМЕНТА 1.020.1-4 2-4
КП-133	1	СКА-2	13	3,36	43,68	К174
	2	СКА-4	3	2,24	6,72	К175
	3	С-1	2	1,08	2,16	К172
	4	МН-10	2	35,69	71,38	К177
	5	МН-11	2	7,07	14,14	К178
	6	ф32Ат-IVс ℓ=10855	4	68,50	274,0	без черт.
	7	ф32Ат-IVс ℓ=10810	4	68,21	272,84	без черт.
	8	хм-2	49	0,89	43,61	К173
	9	ф6А I ℓ=650	8	0,14	1,12	без черт.
				Итого:	129,65	

1. Узлы см. У
2. Технические требования см. ТТ
3. Арматура классов: А-I по ГОСТ 5781-82
Ат-IVС по ГОСТ 10884-81

Нач.отд.	Язловецкий	
Н.контр.	Аксёнова	
Зав.гр.	Бродский	
Вед.инж.	Агеенко	
Исполнил	Фоменко	

1.020.1 – 4. 2-4 – К.56

Каркас пространственный КП-132, КП-133

Стадия	Лист	Листов
Р		1

ГОССТРОЙ СССР ЛЕНИНГРАДСКИЙ ПРОМСТРОЙПРОЕКТ

Инв.№подл. | Подпись и дата | Взам.инв.№

Копировал 24168 63 Формат

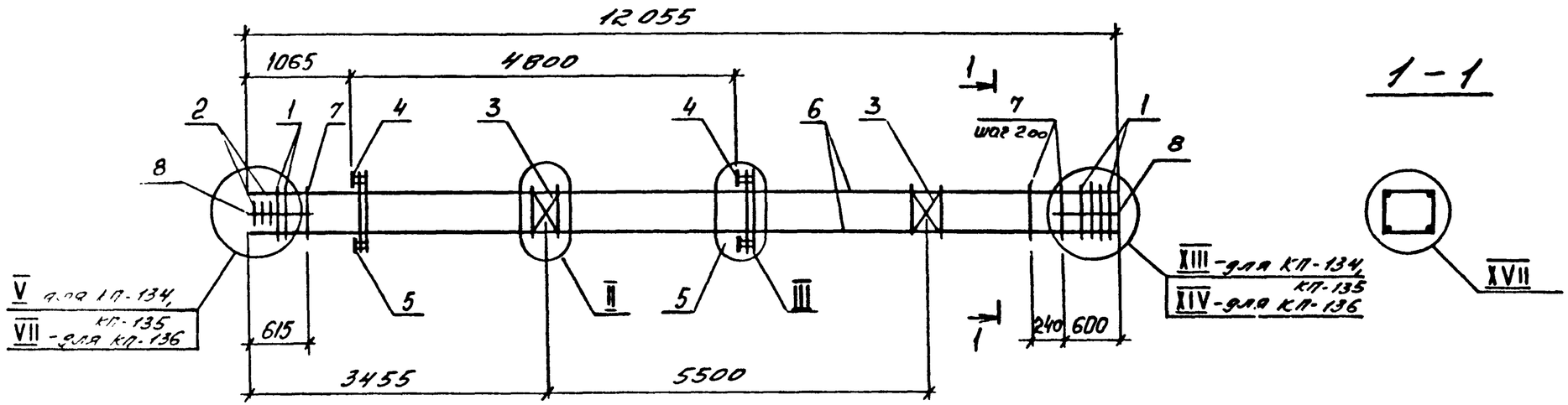

МАРКА	ПОЗ.	МАРКА АРМАТУРНОГО ИЗДЕЛИЯ	КОЛ. ШТ.	МАССА КГ.		ОБОЗНАЧЕНИЕ ДОКУМЕНТА 1.020.1-4 2-4
				1 ШТ.	ВСЕГО	
КП-134	1	СКА-1	7	2,10	14,7	К174
	2	СКА-3	3	1,38	4,14	К175
	3	С-1	2	1,08	2,16	К172
	4	МН-6	2	33,07	66,14	К177
	5	МН-11	2	7,07	14,14	К178
	6	ф16АтIVс ℓ=12055	4	19,02	76,08	без черт.
	7	ХМ-2	55	0,89	48,95	К173
	8	ф6АI ℓ=650	4	0,14	1,12	без черт.
				Итого: 227,43		
КП-135	1	СКА-2	7	3,36	23,52	К174
	2	СКА-4	3	2,24	6,72	К175
	3	С-1	2	1,08	2,16	К172
	4	МН-7	2	32,59	65,18	К177
	5	МН-11	2	7,07	14,14	К178
	6	ф20АтIVс ℓ=12055	4	29,73	118,92	без черт.
	7	ХМ-2	55	0,89	48,95	К173
	8	ф6АI ℓ=650	8	0,14	1,12	без черт.
				Итого: 280,71		

МАРКА	ПОЗ.	МАРКА АРМАТУРНОГО ИЗДЕЛИЯ	КОЛ. ШТ.	МАССА КГ.		ОБОЗНАЧЕНИЕ ДОКУМЕНТА 1.020.1-4 2-4
				1 ШТ.	ВСЕГО	
КП-136	1	СКА-2	9	3,36	30,24	К174
	2	СКА-4	3	2,24	6,72	К175
	3	С-1	2	1,08	2,16	К172
	4	МН-7	2	32,59	65,18	К177
	5	МН-11	2	7,07	14,14	К178
	6	ф22АтIVс ℓ=12055	4	35,97	143,88	без черт.
	7	ХМ-2	55	0,89	48,95	К173
	8	ф6АI ℓ=650	8	0,14	1,12	без черт.
				Итого: 312,39		

1. Узлы см. У
2. Технические требования см. ТТ
3. Арматура классов: А-I по ГОСТ 5781-82
АтIVС по ГОСТ 10884-81

Нач.отд.	Язловицкий		
Н.контр.	Аксёнова		
Зав.гр.	Бродский		
Вед.инж.	Агеенко		
Исполнил	Радзина		

1.020.1-4. 2-4 - К57

Каркас пространственный КП-134 ... КП-136

Стадия	Лист	Листов
Р		1

ГОССТРОЙ СССР ЛЕНИНГРАДСКИЙ ПРОМСТРОЙПРОЕКТ

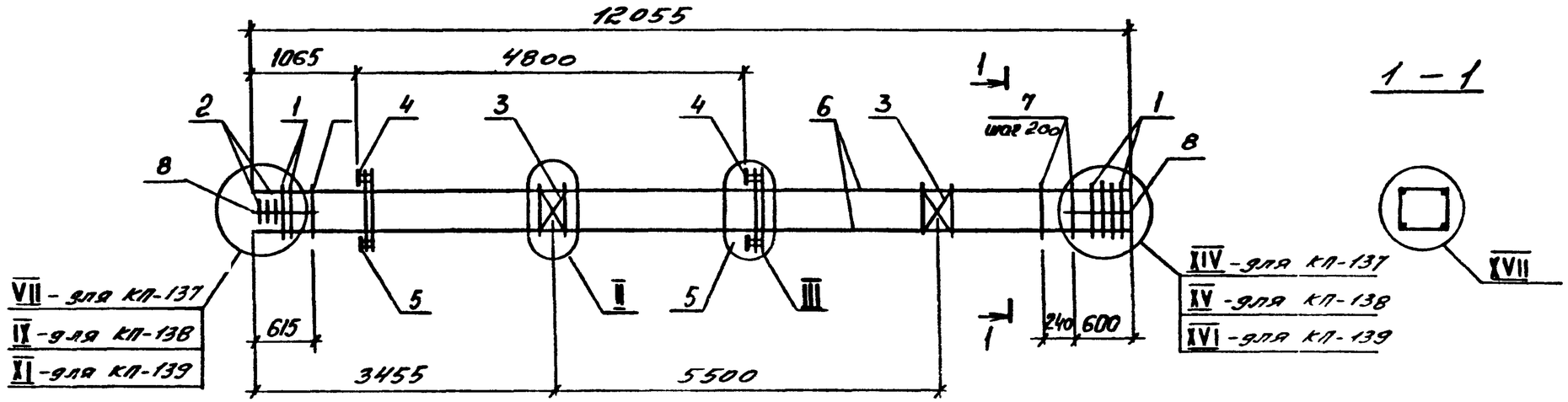

МАРКА	ПОЗ.	МАРКА АРМАТУРНОГО ИЗДЕЛИЯ	КОЛ. ШТ.	МАССА КГ. 1 ШТ.	МАССА КГ. ВСЕГО	ОБОЗНАЧЕНИЕ ДОКУМЕНТА 1.020.1-4 2-4
КП-137	1	СКА-2	9	3,36	30,24	К174
	2	СКА-4	3	2,24	6,72	К175
	3	С-1	2	1,08	2,16	К172
	4	МН-8	2	32,11	64,22	К177
	5	МН-11	2	7,07	14,14	К178
	6	⌀25Ат-IVс ℓ=12055	4	46,41	185,64	без черт.
	7	ХМ-2	55	0,89	48,95	К173
	8	⌀6А I ℓ=650	8	0,14	1,12	без черт.
				Итого:	353,19	
КП-138	1	СКА-2	11	3,36	36,96	К174
	2	СКА-4	3	2,24	6,72	К175
	3	С-1	2	1,08	2,16	К172
	4	МН-9	2	31,63	63,26	К177
	5	МН 11	2	7,07	14,14	К178
	6	⌀28Ат-IVс ℓ=12055	4	58,23	232,92	без черт.
	7	ХМ-2	55	0,89	48,95	К173
	8	⌀6А I ℓ=650	8	0,14	1,12	без черт.
				Итого:	406,23	

МАРКА	ПОЗ.	МАРКА АРМАТУРНОГО ИЗДЕЛИЯ	КОЛ. ШТ.	МАССА КГ 1 ШТ.	МАССА КГ ВСЕГО	ОБОЗНАЧЕНИЕ ДОКУМЕНТА 1.020.1-4 2-4
КП-139	1	СКА-2	13	3,36	43,68	К174
	2	СКА-4	3	2,24	6,72	К175
	3	С-1	2	1,08	2,16	К172
	4	МН-10	2	35,69	71,38	К177
	5	МН-11	2	7,07	14,14	К178
	6	⌀32Ат-IVс ℓ=12055	4	76,07	304,28	без черт.
	7	ХМ-2	55	0,89	48,95	К173
	8	⌀6А I ℓ=650	8	0,14	1,12	без черт.
				Итого:	492,43	

1. Узлы см. У
2. Технические требования см. ТТ
3. Арматура классов А-I по ГОСТ 5781-82
   Ат-IVС по ГОСТ 10884-81

Нач.отд.	Язловецкий		
К.конст.	Аксёнова		
Зав.гр.	Бродский		
Вед.инж.	Агеенко		
Исполнил	Радзиш		

1.020.1-4, 2-4 – К58

Каркас пространственный КП-137 ... КП-139

Стадия	Лист	Листов
Р		1

ГОССТРОЙ СССР
ЛЕНИНГРАДСКИЙ ПРОМСТРОЙПРОЕКТ

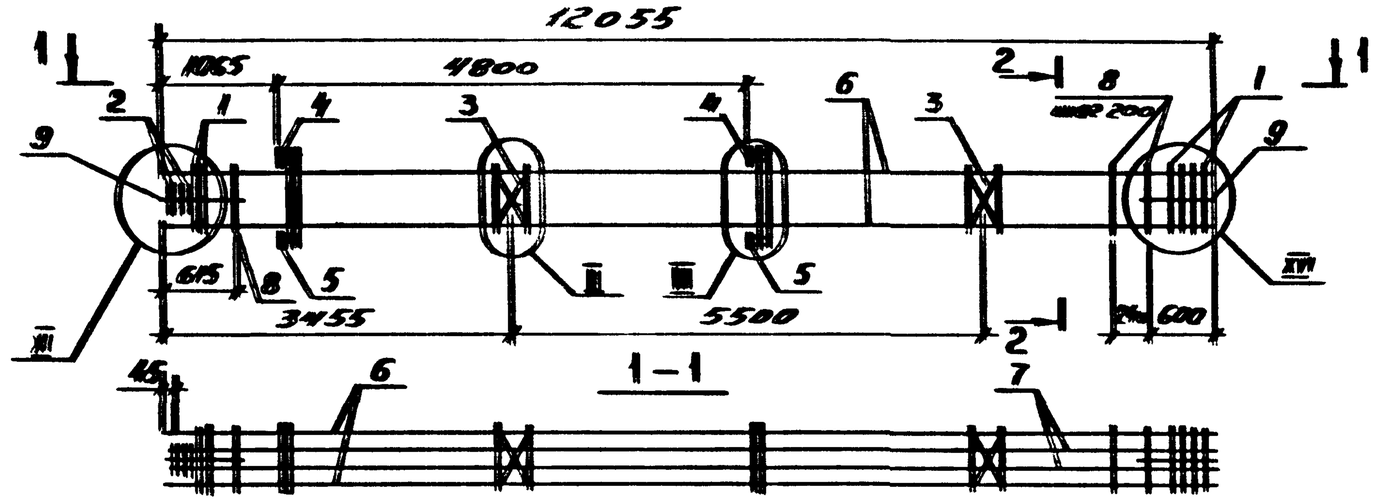

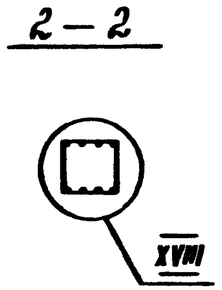

Марка	Поз.	Марка арматурного изделия	Кол. шт.	Масса кг: 1 шт.	Масса кг: всего	Обозначение документа 1.020.1-4 2-4
КП-140	1	СКА-2	13	3,36	43,68	К174
	2	СКА-4	3	2,24	6,72	К175
	3	С-1	2	1,08	2,16	К172
	4	ПМ-9	2	31,63	63,26	К177
	5	ПМ-11	2	7,07	14,14	К178
	6	ф28 Ат-IVс ℓ=12055	4	58,22	232,88	без черт.
	7	ф20 Ат-IVс ℓ=12010	4	29,62	118,48	без черт.
	8	ХМ-2	55	0,89	48,95	К173
	9	ф6 AI ℓ=650	8	0,14	1,12	без черт.
				Итого: 534,39		

Марка	Поз.	Марка арматурного изделия	Кол. шт.	Масса кг: 1 шт.	Масса кг: всего	Обозначение документа 1.020.1-4 2-4
КП-141	1	СКА-2	13	3,36	43,68	К174
	2	СКА-4	3	2,24	6,72	К175
	3	С-1	2	1,08	2,16	К172
	4	ПМ-10	2	35,69	71,38	К177
	5	ПМ-11	2	7,07	14,14	К178
	6	ф32 Ат-IVс ℓ=12055	4	76,07	304,28	без черт.
	7	ф20 Ат-IVс ℓ=12010	4	29,62	118,48	без черт.
	8	ХМ-2	55	0,89	48,95	К173
	9	ф6 AI ℓ=650	8	0,14	1,12	без черт.
				Итого: 610,91		

1. Узлы см. У
2. Технические требования см. ТТ
3. Арматура классов: AI по ГОСТ 5781-82
Ат-IVс по ГОСТ 10884-81

Нач.арх.	Хазанович		
Гл.инж.	Листвина		
Инж.	Бродский		
Инж.инж.	Аленина		
Инженер	Радзина		

1.020.1-4. 2-4 - К59

Каркас пространственный КП-140, КП-141

Стадия	Лист	Листов
Р		1

ГОССТРОЙ СССР ЛЕНИНГРАДСКИЙ ПРОМСТРОЙПРОЕКТ

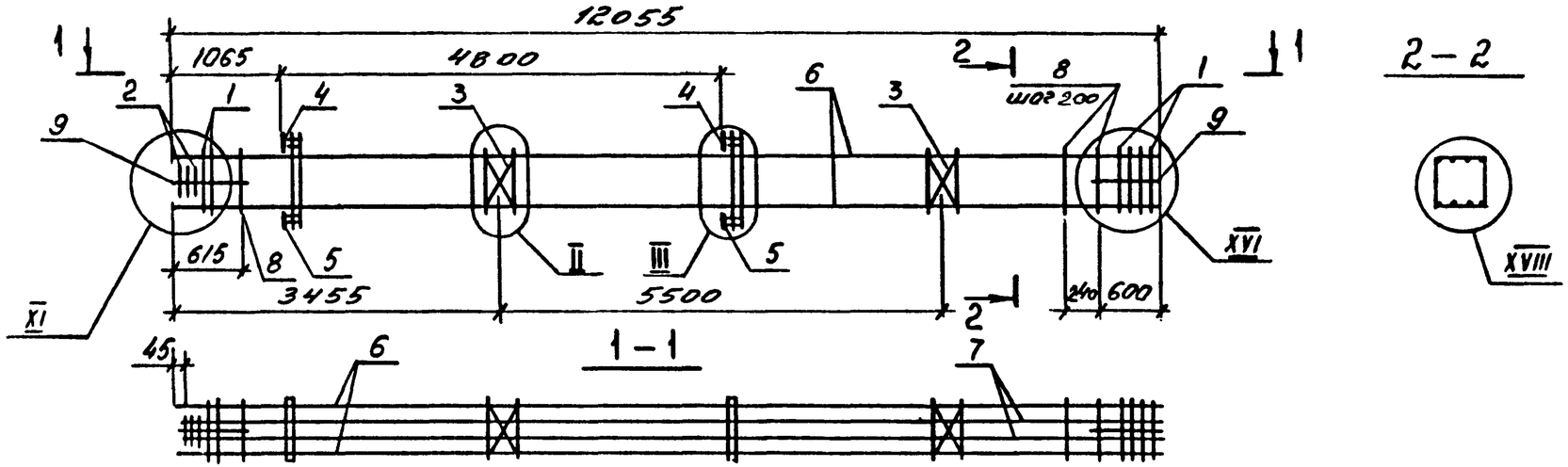

МАРКА	ПОЗ.	МАРКА АРМАТУРНОГО ИЗДЕЛИЯ	КОЛ. ШТ.	МАССА КГ.		ОБОЗНАЧЕНИЕ ДОКУМЕНТА 1.020.1-4 2-4
				1 ШТ.	ВСЕГО	
КП-142	1	СКА-2	13	3,36	43,68	К174
	2	СКА-4	3	2,24	6,72	К175
	3	С-1	2	1,08	2,16	К172
	4	МН-10	2	35,69	71,38	К177
	5	МН-11	2	7,07	14,14	К178
	6	ф32АтIVс ℓ=12055	4	76,07	304,28	без черт.
	7	ф28АтIVс ℓ=12010	4	58,00	232,00	без черт.
	8	ХМ-2	55	0,89	48,95	К173
	9	ф6АI ℓ=650	8	0,14	1,12	без черт.
				Итого: 724,43		

МАРКА	ПОЗ.	МАРКА АРМАТУРНОГО ИЗДЕЛИЯ	КОЛ. ШТ.	МАССА КГ.		ОБОЗНАЧЕНИЕ ДОКУМЕНТА 1.020.1-4 2-4
				1 ШТ.	ВСЕГО	
КП-143	1	СКА-2	13	3,36	43,68	К174
	2	СКА-4	3	2,24	6,72	К175
	3	С-1	2	1,08	2,16	К172
	4	МН-10	2	35,69	71,38	К177
	5	МН-11	2	7,07	14,14	К178
	6	ф32АтIVс ℓ=12055	4	76,07	304,28	без черт.
	7	ф32АтIVс ℓ=12010	4	75,78	303,12	без черт.
	8	ХМ-2	55	0,89	48,95	К173
	9	ф6АI ℓ=650	8	0,14	1,12	без черт.
				Итого: 795,55		

1. Узлы см. У
2. Технические требования см. ТТ
3. Арматура классов : А-I по ГОСТ 5781-82
Ат-IVС по ГОСТ 10884-81

Нач.отд.	Язловецкий	
Н.контр.	Аксёнова	
Зав.гр.	Бродский	
Вед.инж.	Агеенко	
Исполнил	Радзина	

1.020.1-4. 2-4 - К60

Каркас пространственный КП-142, КП-143

Стадия	Лист	Листов
Р		1

ГОССТРОЙ СССР
ЛЕНИНГРАДСКИЙ ПРОМСТРОЙПРОЕКТ

Копировал 24168-05 67 Формат

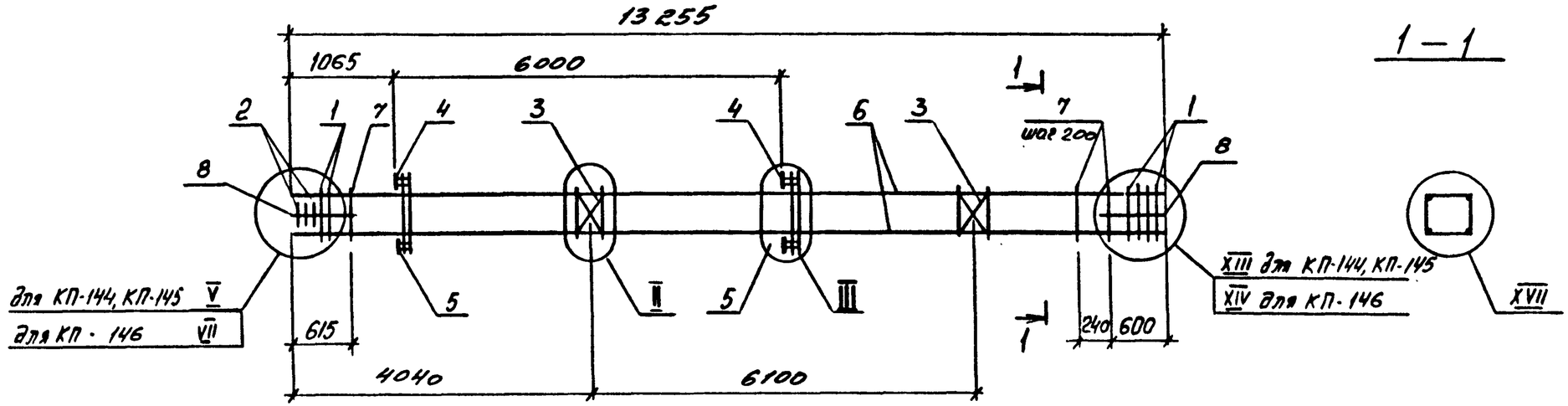

МАРКА	ПОЗ.	МАРКА АРМАТУРНОГО ИЗДЕЛИЯ	КОЛ. ШТ.	МАССА КГ.		ОБОЗНАЧЕНИЕ ДОКУМЕНТА 1.020-1-4 2-4
				1 ШТ.	ВСЕГО	
КП-144	1	СКА-1	7	2,10	14,70	К174
	2	СКА-3	3	1,38	4,14	К175
	3	С-1	2	1,08	2,16	К172
	4	МН-6	2	33,07	66,14	К177
	5	МН-11	2	7,07	14,14	К178
	6	ф16 Ат IVс ℓ=13255	4	20,92	83,68	без черт.
	7	ХМ-1	61	0,55	33,55	К173
	8	ф6 А I ℓ=650	8	0,14	1,12	без черт.
				Итого. 219,63		
КП-145	1	СКА-2	7	3,36	23,52	К174
	2	СКА-4	3	2,24	6,72	К175
	3	С-1	2	1,08	2,16	К172
	4	МН-6	2	33,07	66,14	К177
	5	МН-11	2	7,07	14,14	К178
	6	ф18 Ат IVс ℓ=13255	4	26,48	105,92	без черт.
	7	ХМ-1	61	0,55	33,55	К173
	8	ф6 А I ℓ=650	8	0,14	1,12	без черт.
				Итого: 253,27		

МАРКА	ПОЗ.	МАРКА АРМАТУРНОГО ИЗДЕЛИЯ	КОЛ. ШТ.	МАССА КГ.		ОБОЗНАЧЕНИЕ ДОКУМЕНТА 1.020-1-4 2-4
				1 ШТ.	ВСЕГО	
КП-146	1	СКА-2	9	3,36	30,24	К174
	2	СКА-4	3	2,24	6,72	К175
	3	С-1	2	1,08	2,16	К172
	4	МН-7	2	32,59	65,18	К177
	5	МН-11	2	7,07	14,14	К178
	6	ф22 Ат IVс ℓ=13255	4	39,55	158,20	без черт.
	7	ХМ-1	61	0,55	33,55	К173
	8	ф6 А I ℓ=650	8	0,14	1,12	без черт.
				Итого: 311,31		

1. Узлы см. У
2. Технические требования см. ТТ
3. Арматура классов: А-I по ГОСТ 5781-82
Ат-IVС по ГОСТ 10884-81

Нач.отд.	Язловицкий		
Н.контр.	Аксёнова		
Зав.гр.	Бродский		
Вед.инж.	Агеенко		
Исполнил	Радзина		

1.020.1-4. 2-4 — К61

Каркас пространственный КП-144...КП-146

Стадия	Лист	Листов
Р		1

ГОССТРОЙ СССР ЛЕНИНГРАДСКИЙ ПРОМСТРОЙПРОЕКТ

Взам. инв. №

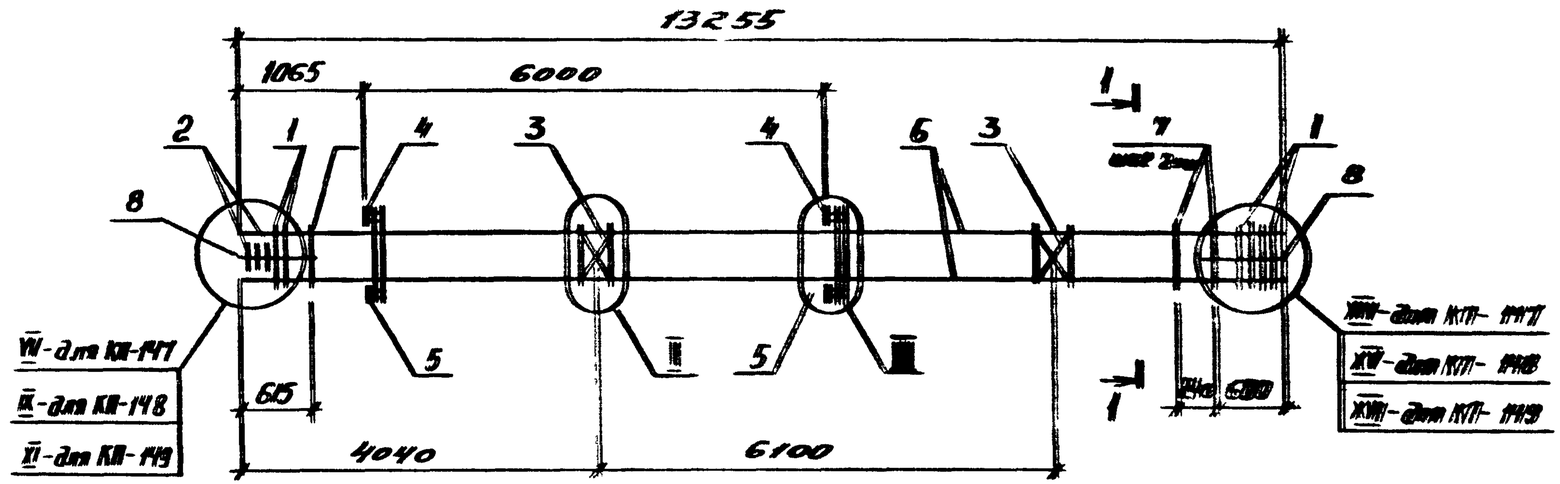

1 – 1

МАРКА	ПОЗ.	МАРКА АРМАТУРНОГО ИЗДЕЛИЯ	КОЛ. ШТ.	МАССА КГ. 1 ШТ.	МАССА КГ. ВСЕГО	ОБОЗНАЧЕНИЕ ДОКУМЕНТА 1.020.1-4 2-4
КП-147	1	СКА-2	9	3,36	30.24	К174
	2	СКА-4	3	2.24	6.72	К175
	3	С-1	2	1.08	2.16	К172
	4	МН-8	2	32.11	64,22	К177
	5	МН-11	2	7,07	14.14	К178
	6	ф25Ат IVс ℓ=13255	4	51.03	204,12	Без черт.
	7	ХН-1	61	0,55	33,55	К173
	8	ф6А I ℓ=650	8	0,14	1.12	Без черт.
				Итого:	356,27	
КП-148	1	СКА-2	11	3.36	36,96	К174
	2	СКА-4	3	2.24	6.72	К175
	3	С-1	2	1.08	2.16	К172
	4	МН-9	2	31,63	63.26	К177
	5	МН-11	2	7,07	14.14	К178
	6	ф28Ат IVс ℓ=13255	4	64,02	256,08	Без черт.
	7	ХН-1	61	0,55	33,55	К173
	8	ф6А I ℓ=650	8	0,14	1.12	Без черт.
				Итого:	413,99	

МАРКА	ПОЗ.	МАРКА АРМАТУРНОГО ИЗДЕЛИЯ	КОЛ. ШТ.	МАССА КГ. 1 ШТ.	МАССА КГ. ВСЕГО	ОБОЗНАЧЕНИЕ ДОКУМЕНТА 1.020.1-4 2-4
КП-149	1	СКА-2	13	3,36	43,68	К174
	2	СКА-4	3	2.24	6.72	К175
	3	С-1	2	1.08	2.16	К172
	4	МН-10	2	35,69	71,38	К177
	5	МН-11	2	7,07	14,14	К178
	6	ф32Ат IVс ℓ=13255	4	83,64	334,56	Без черт.
	7	ХН-1	61	0,55	33,55	К173
	8	ф6А I ℓ=650	8	0,14	1,12	Без черт.
				Итого:	507,31	

1. Узлы см. У
2. Технические требования см. ТТ
3. Арматура классов: АI по ГОСТ 5781-82
АIV С по ГОСТ 10884-81

Нач.отд.	Желтовский		
Нач.конт.	Чистякова		
Инж.	Чередний		
Вед.инж.	Агаева		
Исполнил	Радкина		

1.020.1-4. 2-4 – К62

Каркас пространственный КП-147, КП-149

Стадия	Лист	Листов
Р		1

Госстрой СССР Ленинградский Промстройпроект

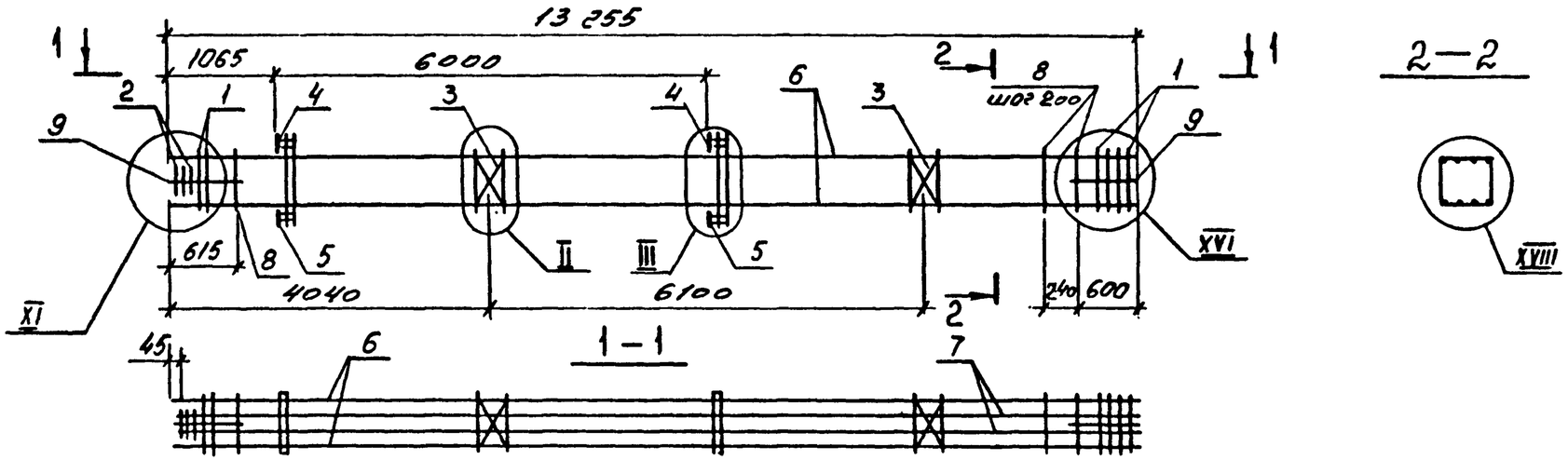

МАРКА	ПОЗ.	МАРКА АРМАТУРНОГО ИЗДЕЛИЯ	КОЛ. ШТ.	МАССА КГ.		ОБОЗНАЧЕНИЕ ДОКУМЕНТА 1.020.1-4 2-4
				1 ШТ.	ВСЕГО	
КП-152	1	СКА-2	13	3,36	43,68	К174
	2	СКА-4	3	2,24	6,72	К175
	3	С-1	2	1,08	2,16	К172
	4	МН-10	2	35,69	71,38	К177
	5	МН-11	2	7,07	14,14	К178
	6	ф32АтIVс ℓ=13255	4	83,64	334,56	без черт.
	7	ф28АтIVс ℓ=13210	4	63,80	255,20	без черт.
	8	ХМ-1	61	0,55	33,55	К173
	9	ф6АI ℓ=650	8	0,14	1,12	без черт.
				Итого: 762,51		

МАРКА	ПОЗ.	МАРКА АРМАТУРНОГО ИЗДЕЛИЯ	КОЛ. ШТ.	МАССА КГ.		ОБОЗНАЧЕНИЕ ДОКУМЕНТА 1.020.1-4 2-4
				1 ШТ.	ВСЕГО	
КП-153	1	СКА-2	13	3,36	43,68	К174
	2	СКА-4	3	2,24	6,72	К175
	3	С-1	2	1,08	2,16	К172
	4	МН-10	2	35,69	71,38	К177
	5	МН-11	2	7,07	14,14	К178
	6	ф32АтIVс ℓ=13255	4	83,64	334,56	без черт.
	7	ф32АтIVс ℓ=13210	4	83,36	333,44	без черт.
	8	ХМ-1	61	0,55	33,55	К173
	9	ф6АI ℓ=650	8	0,14	1,12	без черт.
				Итого: 840,75		

1. Узлы см. У
2. Технические требования см. ТТ
3. Арматура классов: А-I по ГОСТ 5781-82
Ат-IVС по ГОСТ 10884-81

Нач.отд.	Язловецкий	
Н.контр.	Аксёнова	
Зав.гр.	Бродский	
Вед.инж.	Агеенко	
Исполнил	Радзина	

1.020.1-4. 2-4-К64

Каркас пространственный КП-152, КП-153

Стадия	Лист	Листов
Р		1

ГОССТРОЙ СССР ЛЕНИНГРАДСКИЙ ПРОМСТРОЙПРОЕКТ

Взам. инв. № | Подпись и дата | Инв. № подл.

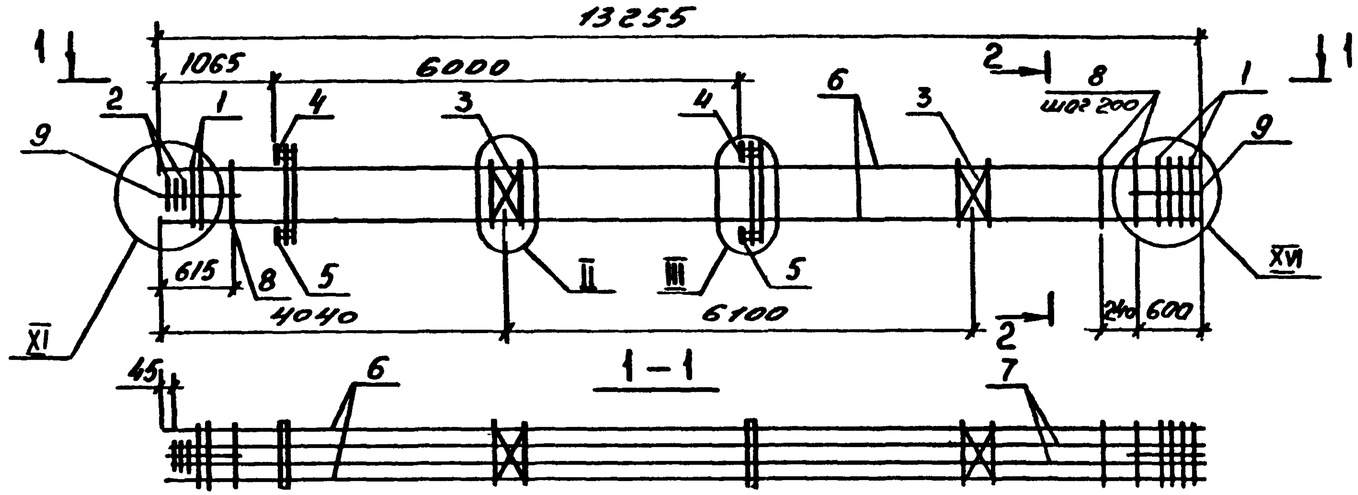

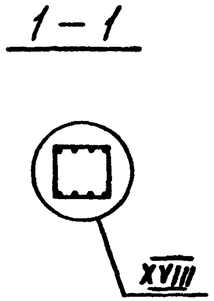

МАРКА	ПОЗ.	МАРКА АРМАТУРНОГО ИЗДЕЛИЯ	КОЛ. ШТ.	МАССА КГ. 1 ШТ.	МАССА КГ. ВСЕГО	ОБОЗНАЧЕНИЕ ДОКУМЕНТА 1.020.1-4 2-4
КП-150	1	СКА-2	13	3,36	43,68	К174
	2	СКА-4	3	2,24	6,72	К175
	3	С-1	2	1,08	2,16	К172
	4	МН-9	2	31,63	63,26	К177
	5	МН-11	2	7,07	14,14	К178
	6	ф28АтIVс ℓ=13255	4	64,02	256,08	без черт.
	7	ф20АтIVс ℓ=13210	4	32,58	130,32	без черт.
	8	ХМ-1	61	0,55	33,55	К173
	9	ф6АI ℓ=650	8	0,14	1,12	без черт.
				Итого: 551,03		

МАРКА	ПОЗ.	МАРКА АРМАТУРНОГО ИЗДЕЛИЯ	КОЛ. ШТ.	МАССА КГ. 1 ШТ.	МАССА КГ. ВСЕГО	ОБОЗНАЧЕНИЕ ДОКУМЕНТА 1.020.1-4 2-4
КП-151	1	СКА-2	13	3,36	43,68	К174
	2	СКА-4	3	2,24	6,72	К175
	3	С-1	2	1,08	2,16	К172
	4	МН-10	2	35,69	71,38	К177
	5	МН-11	2	7,07	14,14	К178
	6	ф32АтIVс ℓ=13255	4	83,64	334,56	без черт.
	7	ф20АтIVс ℓ=13210	4	32,58	130,32	без черт.
	8	ХМ-1	61	0,55	33,55	К173
	9	ф6АI ℓ=650	8	0,14	1,12	без черт.
				Итого: 637,63		

1. Узлы см. У
2. Технические требования см. ТТ
3. Арматура классов : А-I по ГОСТ 5781-82
Ат-IVс по ГОСТ 10884-81

Нач.отд.	Язловицкий		1.020.1-4, 2-4- К63
Н.контр.	Аксёнова		Каркас пространственный КП-150, КП-151
Зав.гр.	Бродский		Стадия: Р; Лист: ; Листов: 1
Вед.инж.	Агеенко		ГОССТРОЙ СССР ЛЕНИНГРАДСКИЙ ПРОМСТРОЙПРОЕКТ
Исполнил	Радзина		

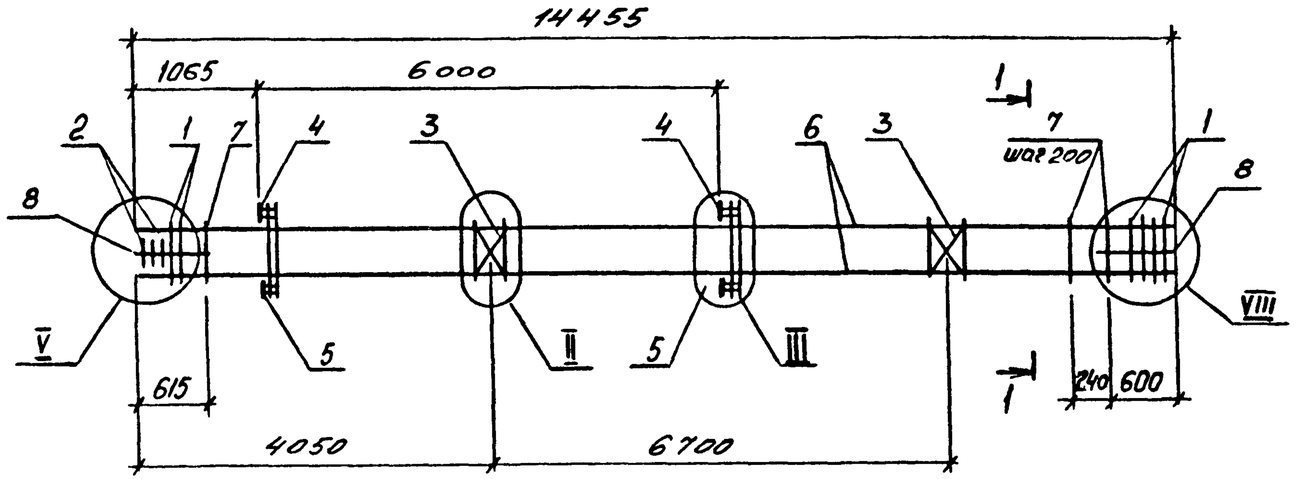

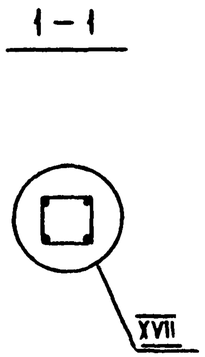

МАРКА	ПОЗ.	МАРКА АРМАТУРНОГО ИЗДЕЛИЯ	КОЛ. ШТ.	МАССА КГ. 1 ШТ.	МАССА КГ. ВСЕГО	ОБОЗНАЧЕНИЕ ДОКУМЕНТА 1.020.1-4 2-4
КП-154	1	СКА-1	7	2,10	14,70	К174
	2	СКА-3	3	1,38	4,14	К175
	3	С-1	2	1,08	2,16	К172
	4	МН-6	2	33,07	66,14	К177
	5	МН-11	2	7,07	14,14	К178
	6	ф16АтIVс ℓ=14455	4	22,81	91,24	без черт.
	7	ХМ-1	67	0,55	36,85	К173
	8	ф6АI ℓ=650	8	0,14	1,12	без черт.
				Итого: 230,49		
КП-155	1	СКА-2	7	3,36	23,52	К174
	2	СКА-4	3	2,24	6,72	К175
	3	С-1	2	1,08	2,16	К172
	4	МН-6	2	33,07	66,14	К177
	5	МН-11	2	7,07	14,14	К178
	6	ф18АтIVс ℓ=14455	4	28,88	115,52	без черт.
	7	ХМ-1	67	0,55	36,85	К173
	8	ф6АI ℓ=650	8	0,14	1,12	без черт.
				Итого: 266,17		

МАРКА	ПОЗ.	МАРКА АРМАТУРНОГО ИЗДЕЛИЯ	КОЛ. ШТ.	МАССА КГ. 1 ШТ.	МАССА КГ. ВСЕГО	ОБОЗНАЧЕНИЕ ДОКУМЕНТА 1.020 1-4 2-4
КП-156	1	СКА-2	7	3,36	23,52	К174
	2	СКА-4	3	2,24	6,72	К175
	3	С-1	2	1,08	2,16	К172
	4	МН-7	2	32,59	65,18	К177
	5	МН-11	2	7,07	14,14	К178
	6	ф20АтIVс ℓ=14455	4	35,65	142,60	без черт.
	7	ХМ-1	67	0,55	36,85	К173
	8	ф6АI ℓ=650	8	0,14	1,12	без черт.
				Итого: 292,29		

1. Узлы см. У
2. Технические требования см. ТТ
3. Арматура классов: А-I по ГОСТ 5781-82
АтIVС по ГОСТ 10884-81

Нач.отд.	Язловицкий	
Н.контр.	Аксёнова	
Зав.гр.	Бродский	
Вед.инж.	Агеенко	
Исполнил	Радзина	

1.020.1-4. 2-4 - К65

Каркас пространственный КП-154...КП-156

Стадия	Лист	Листов
Р		1

ГОССТРОЙ СССР ЛЕНИНГРАДСКИЙ ПРОМСТРОЙПРОЕКТ

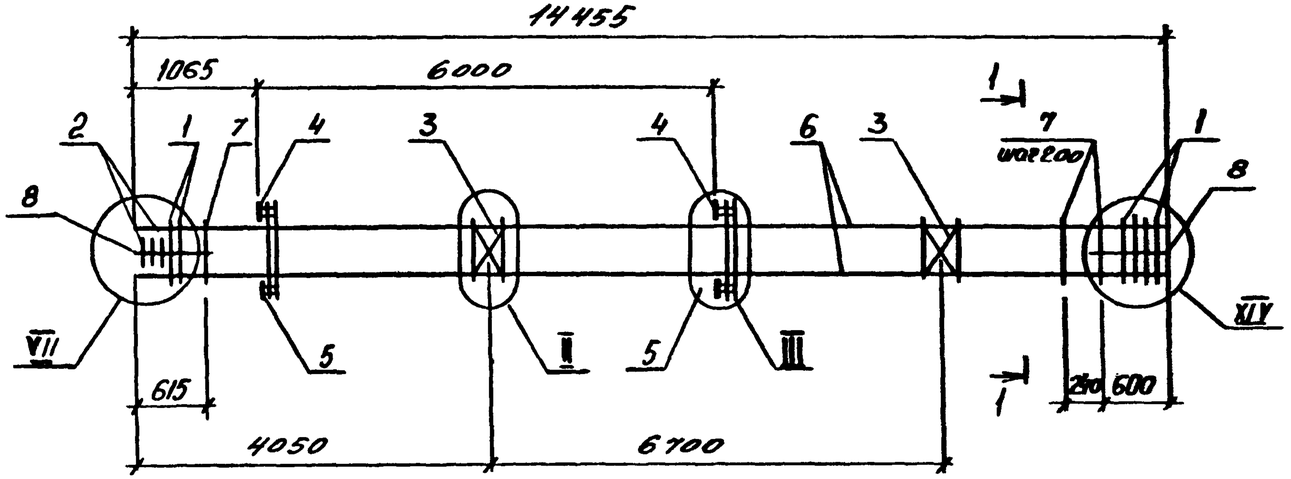

1-1

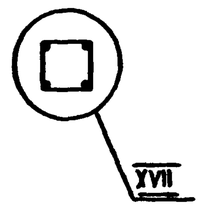

МАРКА	ПОЗ.	МАРКА АРМАТУРНОГО ИЗДЕЛИЯ	КОЛ. ШТ.	МАССА КГ. 1 ШТ.	МАССА КГ. ВСЕГО	ОБОЗНАЧЕНИЕ ДОКУМЕНТА 1.020.1-4 2-4
КП-157	1	СКА-2	9	3,36	30,24	К174
	2	СКА-4	3	2,24	6,72	К175
	3	С-1	2	1,08	2,16	К172
	4	МН-7	2	32,59	65,18	К177
	5	МН-11	2	7,07	14,14	К178
	6	ф22АтIVс ℓ=14455	4	43,13	172,52	без черт.
	7	ХМ-1	67	0,55	36,85	К173
	8	ф6АI ℓ=650	8	0,14	1,12	без черт.
				Итого:	328,93	

МАРКА	ПОЗ.	МАРКА АРМАТУРНОГО ИЗДЕЛИЯ	КОЛ. ШТ.	МАССА КГ. 1 ШТ.	МАССА КГ. ВСЕГО	ОБОЗНАЧЕНИЕ ДОКУМЕНТА 1.020.1-4 2-4
КП-158	1	СКА-2	9	3,36	30,24	К174
	2	СКА-4	3	2,24	6,72	К175
	3	С-1	2	1,08	2,16	К172
	4	МН-8	2	32,11	64,22	К177
	5	МН-11	2	7,07	14,14	К178
	6	ф25АтIVс ℓ=14455	4	56,65	226,60	без черт.
	7	ХМ-1	67	0,55	36,85	К173
	8	ф6АI ℓ=650	8	0,14	1,12	без черт.
				Итого:	382,05	

1. Узлы см. У
2. Технические требования см. ТТ
3. Арматура классов: А-I по ГОСТ 5781-82
Ат-IVС по ГОСТ 10884-81

Нач.отд.	Язловецкий	
Н.контр.	Алексеева	
Зав.гр.	Брадский	
Вед.инж.	Агеенко	
Исполнил	Радзина	

1.020.1-4. 2-4 - К66

Каркас пространственный КП-157, КП-158

Стадия	Лист	Листов
Р		1

ГОССТРОЙ СССР ЛЕНИНГРАДСКИЙ ПРОМСТРОЙПРОЕКТ

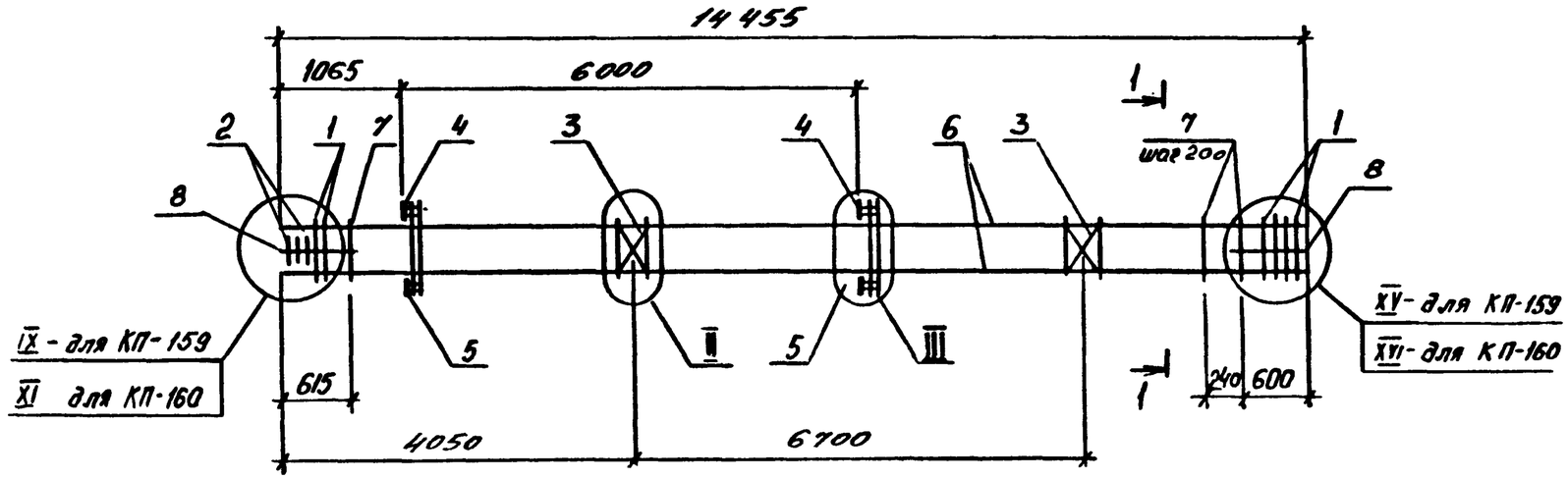

2 — 2

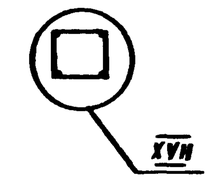

МАРКА	ПОЗ.	МАРКА АРМАТУРНОГО ИЗДЕЛИЯ	КОЛ. ШТ.	МАССА КГ.		ОБОЗНАЧЕНИЕ ДОКУМЕНТА 1.020.1-4 2-4
				1 ШТ.	ВСЕГО	
КП-159	1	СКА-2	11	3,36	36.96	К174
	2	СКА-4	3	2.24	6,72	К175
	3	С-1	2	1.08	2,16	К172
	4	МН-9	2	31,63	63,26	К177
	5	МН-11	2	7,07	14,14	К178
	6	ф28Ат IVс ℓ=14455	4	69,82	279,28	без черт.
	7	ХМ-1	67	0,55	36,85	К173
	8	ф6А I ℓ=650	8	0,14	1,12	без черт.
				Итого: 440,49		

МАРКА	ПОЗ.	МАРКА АРМАТУРНОГО ИЗДЕЛИЯ	КОЛ. ШТ.	МАССА КГ.		ОБОЗНАЧЕНИЕ ДОКУМЕНТА 1.020.1-4 2-4
				1 ШТ.	ВСЕГО	
КП-160	1	СКА-2	13	3,36	43,68	К174
	2	СКА-4	3	2,24	6.72	К175
	3	С-1	2	1,08	2,16	К172
	4	МН-10	2	35,69	71,38	К177
	5	МН-11	2	7,07	14,14	К178
	6	ф32Ат IVс ℓ=14455	4	91,21	364,84	без черт.
	7	ХМ-1	67	0,55	36,85	К173
	8	ф6А I ℓ=650	8	0,14	1,12	без черт.
				Итого 540,89		

1. Узлы см. У
2. Технические требования см. ТТ
3. Арматура классов : А-I по ГОСТ 5781-82
Ат-IVС по ГОСТ 10884-81

Нач.отд.	Язловицкий	
Н.контр.	Аксёнова	
Зав.гр.	Бродский	
Вед.инж.	Агеенко	
Исполнил	Радзина	

1.020.1-4. 2-4 - К67

Каркас пространственный КП-159, КП-160

Стадия	Лист	Листов
Р		1

ГОССТРОЙ СССР ЛЕНИНГРАДСКИЙ ПРОМСТРОЙПРОЕКТ

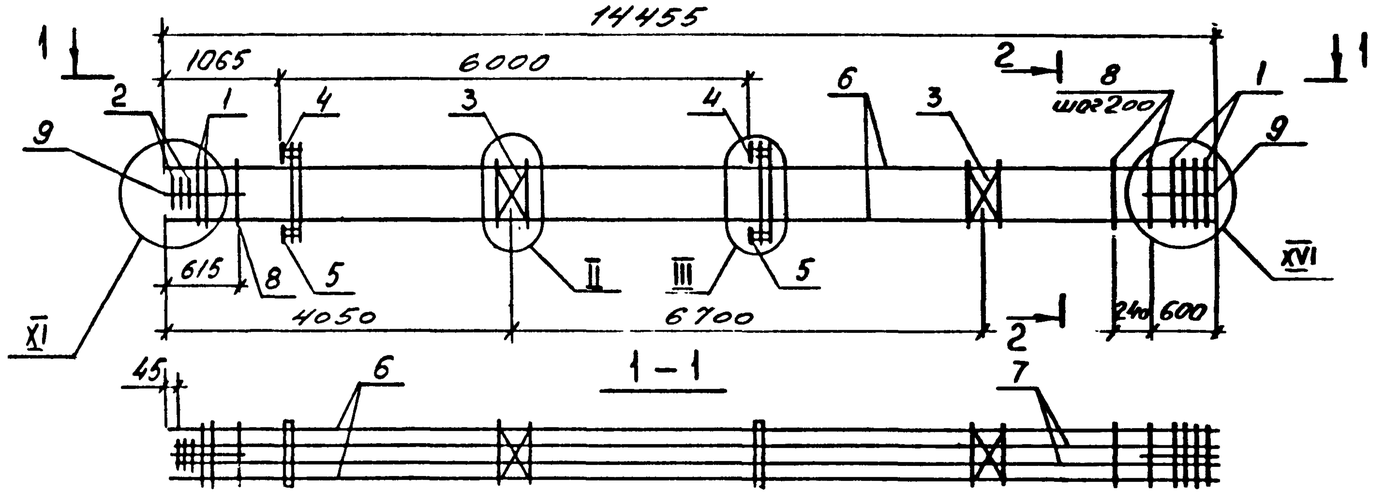

МАРКА	ПОЗ.	МАРКА АРМАТУРНОГО ИЗДЕЛИЯ	КОЛ. ШТ.	МАССА КГ. 1 ШТ.	МАССА КГ. ВСЕГО	ОБОЗНАЧЕНИЕ ДОКУМЕНТА 1.020.1-4 г-4
КП-161	1	СКА-2	13	3,36	43,68	К174
	2	СКА-4	3	2,24	6,72	К175
	3	С-1	2	1,08	2,16	К172
	4	МН-9	2	31,63	63,26	К177
	5	МН-11	2	7,07	14,14	К178
	6	ф28АтIVс ℓ=14455	4	69,82	279,28	без черт.
	7	ф20АтIVс ℓ=14410	4	35,54	142,16	без черт.
	8	ХМ-1	67	0,55	36,85	К173
	9	ф6АI ℓ=650	8	0,14	1,12	без черт.
				Итого:	589,37	

МАРКА	ПОЗ.	МАРКА АРМАТУРНОГО ИЗДЕЛИЯ	КОЛ. ШТ.	МАССА КГ. 1 ШТ.	МАССА КГ. ВСЕГО	ОБОЗНАЧЕНИЕ ДОКУМЕНТА 1.020 1-4 г 4
КП-162	1	СКА-2	13	3,36	43,68	К174
	2	СКА-4	3	2,24	6,72	К175
	3	С-1	2	1,08	2,16	К172
	4	МН-10	2	35,69	71,38	К177
	5	МН-11	2	7,07	14,14	К178
	6	ф32АтIVс ℓ=14455	4	91,21	364,84	без черт.
	7	ф20АтIVс ℓ=14410	4	35,54	142,16	без черт.
	8	ХМ-1	67	0,55	36,85	К173
	9	ф6АI ℓ=650	8	0,14	1,12	без черт.
				Итого	683,05	

1. Узлы см. У
2. Технические требования см. ТТ
3. Арматура классов: А-I по ГОСТ 5781-82
Ат-IVС по ГОСТ 10884-81

Нач.отд.	Язловецкий	
Н.контр.	Аксёнова	
Зав.гр.	Бродский	
Вед.инж.	Агеенко	
Исполнил	Радзина	

1.020.1-4. г-4 - К68

Каркас пространственный КП-161, КП-162

Стадия	Лист	Листов
Р		1

ГОССТРОЙ СССР ЛЕНИНГРАДСКИЙ ПРОМСТРОЙПРОЕКТ

Взам инв.№ | Подпись и дата | Инв.№ подл

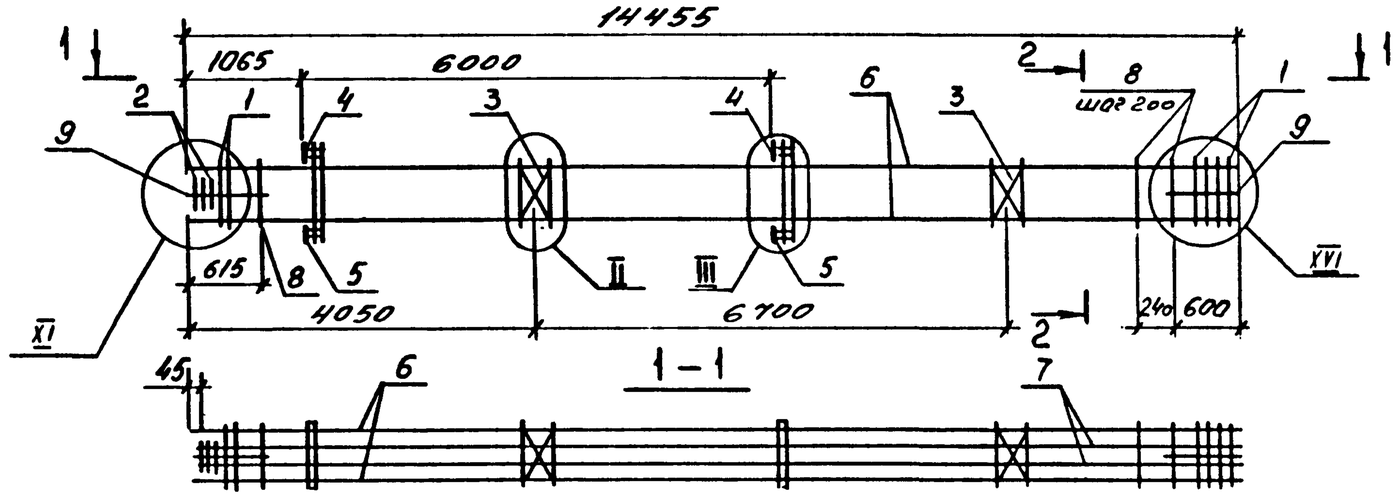

МАРКА	ПОЗ.	МАРКА АРМАТУРНОГО ИЗДЕЛИЯ	КОЛ. ШТ.	МАССА КГ. 1 ШТ.	МАССА КГ. ВСЕГО	ОБОЗНАЧЕНИЕ ДОКУМЕНТА 1.020.1-4 2-4
КП-163	1	СКА-2	13	3,36	43,68	К174
	2	СКА-4	3	2,24	6,72	К175
	3	С-1	2	1,08	2,16	К172
	4	МН-10	2	35,69	71,38	К177
	5	МН-11	2	7,07	14,14	К178
	6	ф32АтIVс ℓ=14455	4	91,21	364,84	без черт.
	7	ф28АтIVс ℓ=14410	4	69,60	278,40	без черт.
	8	ХМ-1	67	0,55	36,85	К173
	9	ф6АI ℓ=650	8	0,14	1,12	без черт.
				Итого: 819,29		

МАРКА	ПОЗ.	МАРКА АРМАТУРНОГО ИЗДЕЛИЯ	КОЛ. ШТ.	МАССА КГ. 1 ШТ.	МАССА КГ. ВСЕГО	ОБОЗНАЧЕНИЕ ДОКУМЕНТА 1.020.1-4 2-4
КП-164	1	СКА-2	13	3,36	43,68	К174
	2	СКА-4	3	2,24	6,72	К175
	3	С-1	2	1,08	2,16	К172
	4	МН-10	2	35,69	71,38	К177
	5	МН-11	2	7,07	14,14	К178
	6	ф32АтIVс ℓ=14455	4	91,21	364,84	без черт.
	7	ф32АтIVс ℓ=14410	4	90,93	363,72	без черт.
	8	ХМ-1	67	0,55	36,85	К173
	9	ф6АI ℓ=650	8	0,14	1,12	без черт.
				Итого: 904,61		

1. Узлы см. У
2. Технические требования см. ТТ
3. Арматура классов: А-I по ГОСТ 5781-82
АТ-IVС по ГОСТ 10884-81

Нач.отд.	Яловицкий	
Н.контр.	Аксёнова	
Зав.гр.	Бродский	
Вед.инж.	Агевико	
Исполнил	Радзина	

1.020.1-4. 2-4 - К69

Каркас пространственный КП-163, КП-164

Стадия	Лист	Листов
Р		1

ГОССТРОЙ СССР ЛЕНИНГРАДСКИЙ ПРОМСТРОЙПРОЕКТ

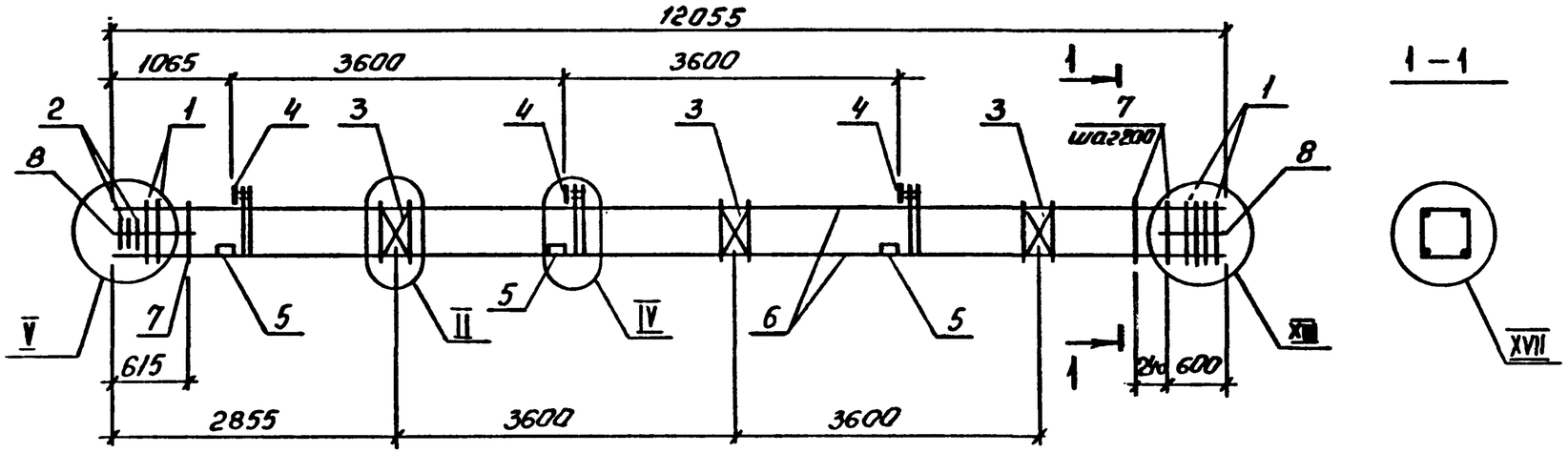

МАРКА	ПОЗ.	МАРКА АРМАТУРНОГО ИЗДЕЛИЯ	КОЛ. ШТ.	МАССА КГ.		ОБОЗНАЧЕНИЕ ДОКУМЕНТА 1.020.1-4 2-4
				1 ШТ.	ВСЕГО	
КП-165	1	СКА 1	7	2,10	14,70	К174
	2	СКА 3	3	1,38	4,14	К175
	3	С-1	3	1,08	3,24	К172
	4	МН-1	3	28,18	84,54	К176
	5	МН-12	6	3,86	23,16	К179
	6	ф16 Ат IVС ℓ=12055	4	19,02	76,08	без черт.
	7	ХМ-2	55	0,89	48,95	К173
	8	ф6 А I ℓ=650	8	0,14	1,12	без черт.
				Итого: 255,93		
КП-166	1	СКА-2	7	3,36	23,52	К174
	2	СКА-4	3	2,24	6,72	К175
	3	С-1	3	1,08	3,24	К172
	4	МН-1	3	28,18	84,54	К176
	5	МН-12	6	3,86	23,16	К179
	6	ф18 Ат IVС ℓ=12055	4	24,08	96,32	без черт.
	7	ХМ-2	55	0,89	48,95	К173
	8	ф6 А I ℓ=650	8	0,14	1,12	без черт.
				Итого: 287,57		

МАРКА	ПОЗ.	МАРКА АРМАТУРНОГО ИЗДЕЛИЯ	КОЛ. ШТ.	МАССА КГ.		ОБОЗНАЧЕНИЕ ДОКУМЕНТА 1.020.1-4 2-4
				1 ШТ.	ВСЕГО	
КП-167	1	СКА-2	7	3,36	23,52	К174
	2	СКА-4	3	2,24	6,72	К175
	3	С-1	3	1,08	3,24	К172
	4	МН-2	3	27,70	83,10	К176
	5	МН-12	6	3,86	23,16	К179
	6	ф20 Ат IVС ℓ=12055	4	29,73	118,92	без черт.
	7	ХМ-2	55	0,89	48,95	К173
	8	ф6 А I ℓ=650	8	0,14	1,12	без черт.
				Итого: 308,73		

1. Узлы см. У
2. Технические требования см ТТ
3. Арматура классов: А-I по ГОСТ 5781-82
Ат-IVС по ГОСТ 10884-81

Нач.отд.	Язловицкий	
Н.контр.	Аксёнова	
Зав.гр.	Бродский	
Вед.инж.	Агеенко	
Исполнил	Радзина	

1.020.1-4. 2-4 - К70

Каркас пространственный КП-165... КП-167

Стадия	Лист	Листов
Р		1

ГОССТРОЙ СССР ЛЕНИНГРАДСКИЙ ПРОМСТРОЙПРОЕКТ

Взам. инв. № | Подпись и дата | Инв. № подл.

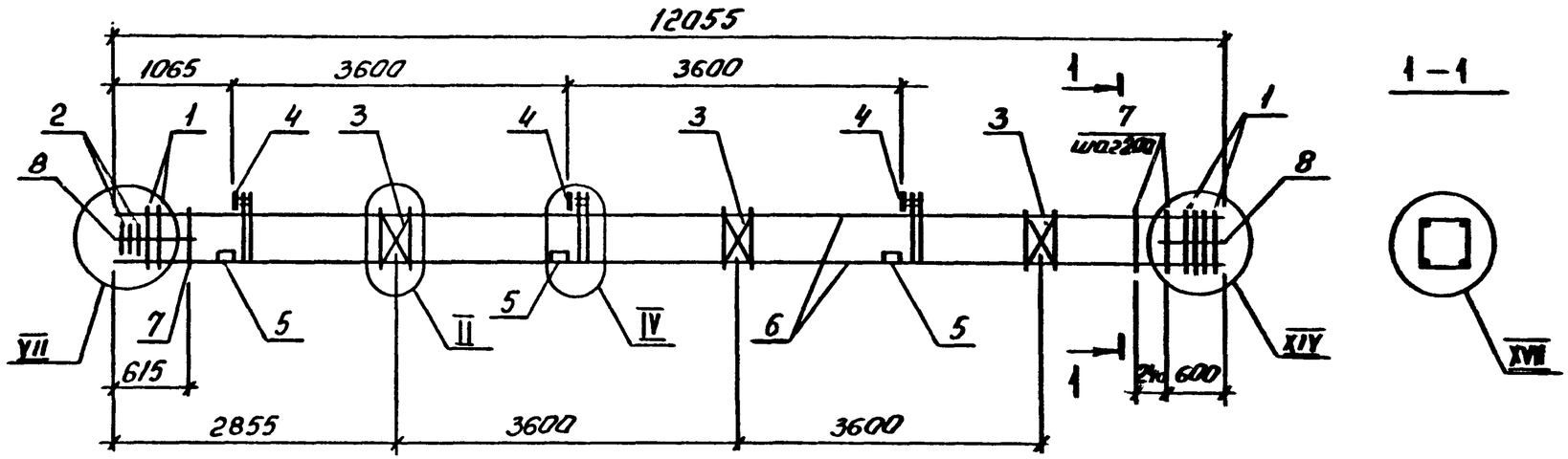

МАРКА	ПОЗ.	МАРКА АРМАТУРНОГО ИЗДЕЛИЯ	КОЛ. ШТ.	МАССА КГ.		ОБОЗНАЧЕНИЕ ДОКУМЕНТА 1.020.1-4 2-4
				1 ШТ.	ВСЕГО	
КП-168	1	СКА-2	9	3,36	30,24	К174
	2	СКА-4	3	2,24	6,72	К175
	3	С-1	3	1,08	3,24	К172
	4	МН-2	3	27,70	83,10	К176
	5	МН-12	6	3,86	23,16	К179
	6	ф22Ат IVс ℓ=12055	4	35,97	143,88	без черт.
	7	ХМ-2	55	0,89	48,95	К173
	8	ф6А-I ℓ=650	8	0,14	1,12	без черт.
				Итого: 340,41		

МАРКА	ПОЗ.	МАРКА АРМАТУРНОГО ИЗДЕЛИЯ	КОЛ. ШТ.	МАССА КГ.		ОБОЗНАЧЕНИЕ ДОКУМЕНТА 1.020.1-4 2-4
				1 ШТ.	ВСЕГО	
КП-169	1	СКА-2	9	3,36	30,24	К174
	2	СКА-4	3	2,24	6,72	К175
	3	С-1	3	1,08	3,24	К172
	4	МН-3	3	27,22	81,66	К176
	5	МН-12	6	3,86	23,16	К179
	6	ф25Ат IVс ℓ=12055	4	46,29	185,16	без черт.
	7	ХМ-2	55	0,89	48,95	К173
	8	ф6А-I ℓ=650	8	0,14	1,12	без черт.
				Итого: 380,25		

1. Узлы см. У
2. Технические требования см. ТТ
3. Арматура классов: А-I по ГОСТ 5781-82
Ат-IVС по ГОСТ 10884-81

Нач.отд.	Язловецкий	
Н.контр.	Аксёнова	
Зав.гр.	Брацкий	
Вед.инж.	Агеенко	
Исполнил	Радзина	

1.020.1-4. 2-4-К71

Каркас пространственный КП-168, КП-169

Стадия	Лист	Листов
Р		1

ГОССТРОЙ СССР ЛЕНИНГРАДСКИЙ ПРОМСТРОЙПРОЕКТ

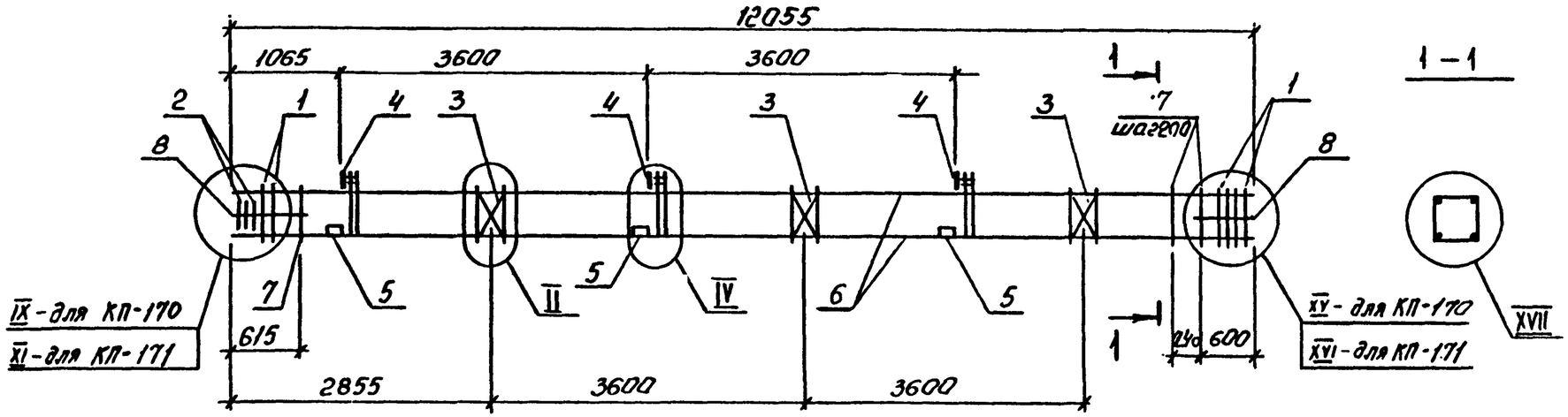

МАРКА	ПОЗ.	МАРКА АРМАТУРНОГО ИЗДЕЛИЯ	КОЛ. ШТ.	МАССА КГ.		ОБОЗНАЧЕНИЕ ДОКУМЕНТА 1.020.1-4 2-4
				1 ШТ.	ВСЕГО	
КП-170	1	СКА-2	11	3,36	36,96	К174
	2	СКА-4	3	2,24	6,72	К175
	3	С-1	3	1,08	3,24	К172
	4	МН-4	3	26,74	80,22	К176
	5	МН-12	6	3,86	23,16	К179
	6	ф28 Ат IVс ℓ=12055	4	58,22	232,88	без черт.
	7	ХМ-2	55	0,89	48,95	К173
	8	ф6 АI ℓ=650	8	0,14	1,12	без черт.
				Итого:	433,25	

МАРКА	ПОЗ.	МАРКА АРМАТУРНОГО ИЗДЕЛИЯ	КОЛ. ШТ.	МАССА КГ.		ОБОЗНАЧЕНИЕ ДОКУМЕНТА 1.020.1-4 2-4
				1 ШТ.	ВСЕГО	
КП-171	1	СКА-2	13	3,36	43,68	К174
	2	СКА-4	3	2,24	6,72	К175
	3	С-1	3	1,08	3,24	К172
	4	МН-5	3	29,58	88,74	К176
	5	МН-12	6	3,86	23,16	К179
	6	ф32 Ат IVс ℓ=12055	4	76,07	304,28	без черт.
	7	ХМ-2	55	0,89	48,95	К173
	8	ф6 АI ℓ=650	8	0,14	1,12	без черт.
				Итого:	519,89	

1. Узлы см. У
2. Технические требования см. ТТ
3. Арматура классов : А-I по ГОСТ 5781-82
Ат-IVС по ГОСТ 10884-81

Нач.отд.	Язловецкий	
Н.контр.	Аксёнова	
Зав.гр.	Бродский	
Вед.инж.	Агеенко	
Исполнил	Радвина	

1.020.1-4. 2-4 - К 72

Каркас пространственный КП-170, КП-171

Стадия	Лист	Листов
Р		1

ГОССТРОЙ СССР
ЛЕНИНГРАДСКИЙ ПРОМСТРОЙПРОЕКТ

ИНВ.№ ПОДЛ. | ПОДПИСЬ И ДАТА | ВЗАМ. ИНВ.№

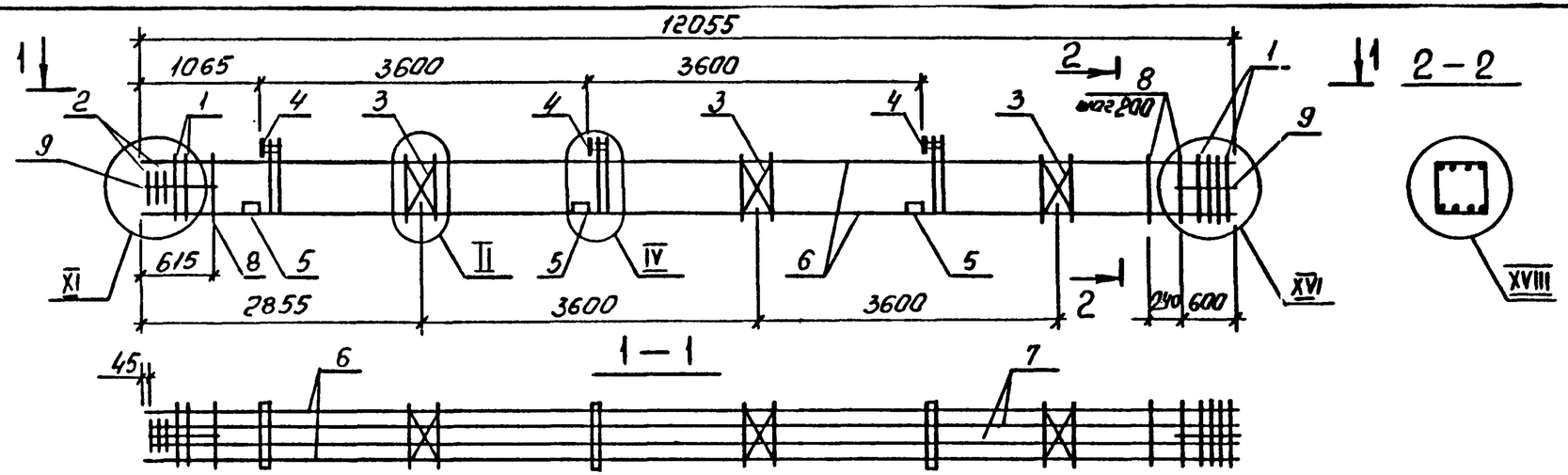

МАРКА	ПОЗ.	МАРКА АРМАТУРНОГО ИЗДЕЛИЯ	КОЛ. ШТ.	МАССА КГ. 1 ШТ.	МАССА КГ. ВСЕГО	ОБОЗНАЧЕНИЕ ДОКУМЕНТА 1.020.1-4 2-4
КП-172	1	СКА-2	13	3,36	43,68	К174
	2	СКА-4	3	2,24	6,72	К175
	3	С-1	3	1,08	3,24	К172
	4	МН-4	3	26,74	80,22	К176
	5	МН-12	6	3,86	23,16	К179
	6	ф28АтIVс ℓ=12055	4	58,22	232,88	без черт.
	7	ф20АтIVс ℓ=12010	4	29,62	118,48	без черт.
	8	ХМ-2	55	0,89	48,95	К173
	9	ф6АI ℓ=650	8	0,14	1,12	без черт.
				Итого:	558,45	
КП-173	1	СКА-2	13	3,36	43,68	К174
	2	СКА-4	3	2,24	6,72	К175
	3	С-1	3	1,08	3,24	К172
	4	МН-5	3	29,58	88,74	К176
	5	МН-12	6	3,86	23,16	К179
	6	ф32АтIVс ℓ=12055	4	76,07	304,28	без черт.
	7	ф20АтIVс ℓ=12010	4	29,62	118,48	без черт.
	8	ХМ-2	55	0,89	48,95	К173
	9	ф6АI ℓ=650	8	0,14	1,12	без черт
				Итого:	638,37	

МАРКА	ПОЗ.	МАРКА АРМАТУРНОГО ИЗДЕЛИЯ	КОЛ. ШТ.	МАССА КГ. 1 ШТ.	МАССА КГ. ВСЕГО	ОБОЗНАЧЕНИЕ ДОКУМЕНТА 1.020.1-4 2-4
КП-174	1	СКА-2	13	3,36	43,68	К174
	2	СКА-4	3	2,24	6,72	К175
	3	С-1	3	1,08	3,24	К172
	4	МН-5	3	29,58	88,74	К176
	5	МН-12	6	3,86	23,16	К179
	6	ф32АтIVс ℓ=12055	4	76,07	304,28	без черт.
	7	ф28АтIVс ℓ=12010	4	58,0	232,0	без черт.
	8	ХМ-2	55	0,89	48,95	К173
	9	ф6АI ℓ=650	8	0,14	1,12	без черт.
				Итого:	757,89	

1. Узлы см. У
2. Технические требования см. ТТ
3. Арматура классов: А-I по ГОСТ 5781-82
   Ат-IVС по ГОСТ 10884-81

Нач.отд.	Яэловицкий		
Н.контр.	Аксёнова		
Зав.гр.	Бродский		
Вед.инж.	Агеенко		
Исполнил	Радзина		

1.020.1-4, 2-4 - К 73

Каркас пространственный КП-172...КП-174

Стадия	Лист	Листов
Р		1

ГОССТРОЙ СССР ЛЕНИНГРАДСКИЙ ПРОМСТРОЙПРОЕКТ

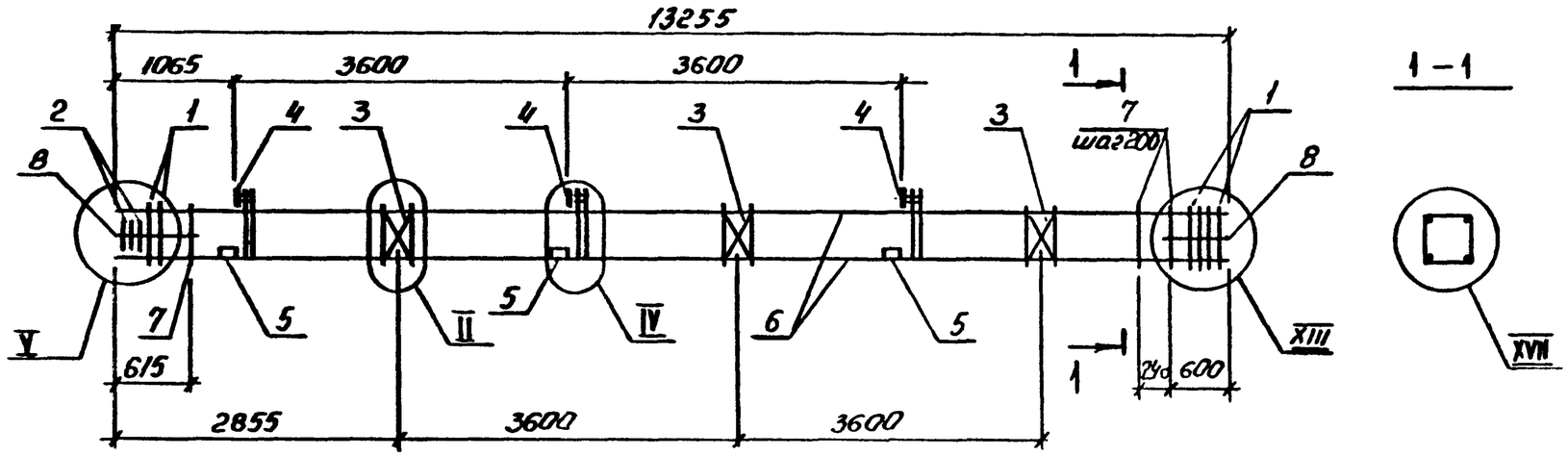

МАРКА	ПОЗ.	МАРКА АРМАТУРНОГО ИЗДЕЛИЯ	КОЛ. ШТ	МАССА КГ. 1 ШТ.	МАССА КГ. ВСЕГО	ОБОЗНАЧЕНИЕ ДОКУМЕНТА 1.020.1-4 2-4
КП-175	1	СКА-1	7	2,10	14,70	К174
	2	СКА-3	3	1,38	4,14	К175
	3	С-1	3	1,08	3,24	К172
	4	МН-1	3	28,18	84,54	К176
	5	МН-12	6	3,86	23,16	К179
	6	ф16 Ат IVс ℓ=13255	4	20,92	83,68	без черт.
	7	ХМ-2	61	0,89	54,29	К173
	8	ф6 А I ℓ=650	8	0,14	1,12	без черт.
				Итого: 268,87		
КП-176	1	СКА-2	7	3,36	23,52	К174
	2	СКА-4	3	2,24	6,72	К175
	3	С-1	3	1,08	3,24	К172
	4	МН-1	3	28,18	84,54	К176
	5	МН-12	6	3,86	23,16	К179
	6	ф18 Ат IVс ℓ=13255	4	26,48	105,92	без черт.
	7	ХМ-2	61	0,89	54,29	К173
	8	ф6 А I ℓ=650	8	0,14	1,12	без черт.
				Итого: 302,51		

МАРКА	ПОЗ.	МАРКА АРМАТУРНОГО ИЗДЕЛИЯ	КОЛ. ШТ.	МАССА КГ. 1 ШТ.	МАССА КГ. ВСЕГО	ОБОЗНАЧЕНИЕ ДОКУМЕНТА 1.020.1-4 2-4
КП-177	1	СКА-2	7	3,36	23,52	К174
	2	СКА-4	3	2,24	6,72	К175
	3	С-1	3	1,08	3,24	К172
	4	МН-2	3	27,70	83,10	К176
	5	МН-12	6	3,86	23,16	К179
	6	ф20 Ат IVс ℓ=13255	4	32,69	130,76	без черт.
	7	ХМ-2	61	0,89	54,29	К173
	8	ф6 А I ℓ=650	8	0,14	1,12	без черт.
				Итого: 325,91		

1. Узлы см. У
2. Технические требования см. ТТ
3. Арматура классов: А-I по ГОСТ 5781-82
Ат-IVс по ГОСТ 10884-81

Нач.отд.	Яловицкий		
Н.контр.	Аксёнова		
Зав.гр.	Бродский		
Вед.инж.	Агеенко		
Исполнил	Радзина		

1.020.1-4. 2-4-К74

Каркас пространственный КП-175...КП-177

Стадия	Лист	Листов
Р		1

ГОССТРОЙ СССР ЛЕНИНГРАДСКИЙ ПРОМСТРОЙПРОЕКТ

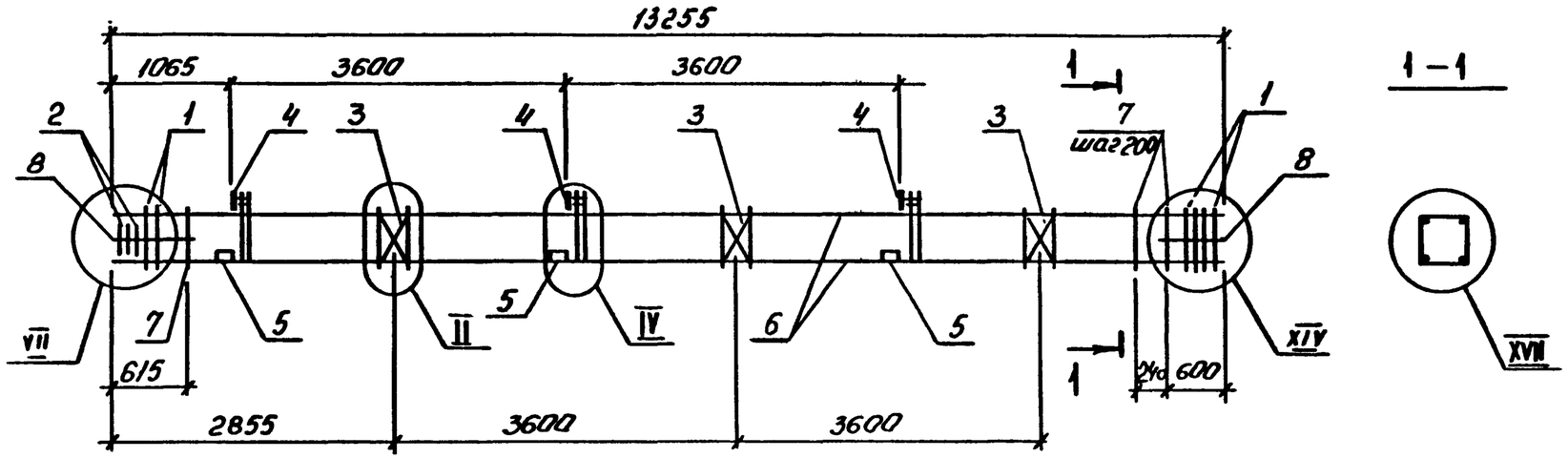

МАРКА	ПОЗ.	МАРКА АРМАТУРНОГО ИЗДЕЛИЯ	КОЛ. ШТ.	МАССА КГ.		ОБОЗНАЧЕНИЕ ДОКУМЕНТА 1.020.1-4 2-4
				1 ШТ.	ВСЕГО	
КП-178	1	СКА-2	9	3,36	30,24	К174
	2	СКА-4	3	2,24	6,72	К175
	3	С-1	3	1,08	3,24	К172
	4	МН-2	3	27,70	83,10	К176
	5	МН-12	6	3,86	23,16	К179
	6	ф22Ат IVс ℓ=13255	4	39,55	158,20	без черт.
	7	ХМ-2	61	0,89	54,29	К173
	8	ф6А I ℓ=650	8	0,14	1,12	без черт.
				Итого: 360,07		

МАРКА	ПОЗ.	МАРКА АРМАТУРНОГО ИЗДЕЛИЯ	КОЛ. ШТ.	МАССА КГ.		ОБОЗНАЧЕНИЕ ДОКУМЕНТА 1.020.1-4 2-4
				1 ШТ.	ВСЕГО	
КП-179	1	СКА-2	9	3,36	30,24	К174
	2	СКА-4	3	2,24	6,72	К175
	3	С-1	3	1,08	3,24	К172
	4	МН-3	3	27,22	81,66	К176
	5	МН-12	6	3,86	23,16	К179
	6	ф25Ат IVс ℓ=13255	4	51,03	204,12	без черт.
	7	ХМ-2	61	0,89	54,29	К173
	8	ф6А I ℓ=650	8	0,14	1,12	без черт.
				Итого: 404,55		

1. Узлы см. У
2. Технические требования см. ТТ
3. Арматура классов: А-I по ГОСТ 5781-82
Ат-IVС по ГОСТ 10884-81

Нач.отд.	Язловецкий	
Н.контр.	Аксёнова	
Зав.гр.	Бродский	
Вед.инж.	Агеенко	
Исполнил	Радзина	

1.020.1-4. 2-4- К75

Каркас пространственный КП-178, КП-179

Стадия	Лист	Листов
Р		1

ГОССТРОЙ СССР ЛЕНИНГРАДСКИЙ ПРОМСТРОЙПРОЕКТ

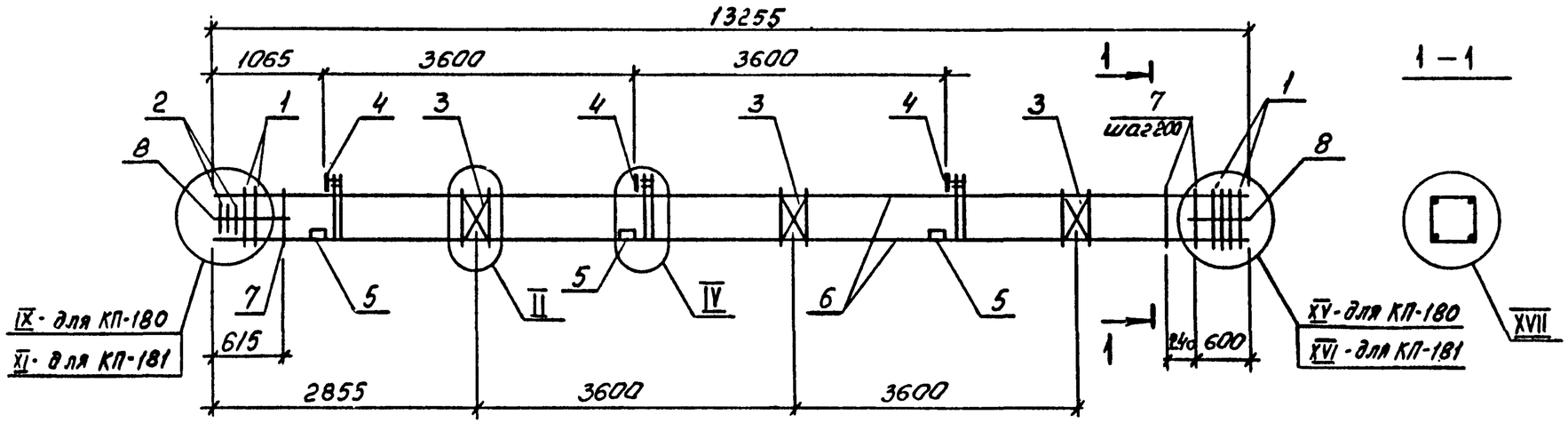

МАРКА	ПОЗ.	МАРКА АРМАТУРНОГО ИЗДЕЛИЯ	КОЛ. ШТ.	МАССА КГ. 1 ШТ.	МАССА КГ. ВСЕГО	ОБОЗНАЧЕНИЕ ДОКУМЕНТА 1.020.1-4 2-4
КП-180	1	СКА-2	11	3,36	36,96	К174
	2	СКА-4	3	2,24	6,72	К175
	3	С-1	3	1,08	3,24	К172
	4	МН-4	3	26,74	80,22	К176
	5	МН-12	6	3,86	23,16	К179
	6	ф28АтIVс ℓ=13255	4	64,02	256,08	без черт.
	7	ХМ-2	61	0,89	54,29	К173
	8	ф6АI ℓ=650	8	0,14	1,12	без черт.
				Итого:	461,79	

МАРКА	ПОЗ.	МАРКА АРМАТУРНОГО ИЗДЕЛИЯ	КОЛ. ШТ.	МАССА КГ. 1 ШТ.	МАССА КГ. ВСЕГО	ОБОЗНАЧЕНИЕ ДОКУМЕНТА 1.020.1-4 2-4
КП-181	1	СКА-2	13	3,36	43,68	К174
	2	СКА-4	3	2,24	6,72	К175
	3	С-1	3	1,08	3,24	К172
	4	МН-5	3	29,58	88,74	К176
	5	МН-12	6	3,86	23,16	К179
	6	ф32АтIVс ℓ=13255	4	83,64	334,56	без черт.
	7	ХМ-2	61	0,89	54,29	К173
	8	ф6АI ℓ=650	8	0,14	1,12	без черт.
				Итого:	555,51	

1. Узлы см. У
2. Технические требования см. ТТ
3. Арматура классов: А-I по ГОСТ 5781-82
Ат-IVС по ГОСТ 10884-81

Нач.отд.	Язловицкий		1.020.1-4. 2-4 - К76
Н.контр.	Аксёнова		Каркас пространственный КП-180, КП-181
Зав.гр.	Бродский		Стадия: Р; Лист: ; Листов: 1
Вед.инж.	Агеенко		ГОССТРОЙ СР ЛЕНИНГРАДСКИЙ ПРОМСТРОЙПРОЕКТ
Исполнил	Радзина		

Копировал 24168-02 Формат А3

Инв.№ подл. | Подпись и дата | Взам. инв.№

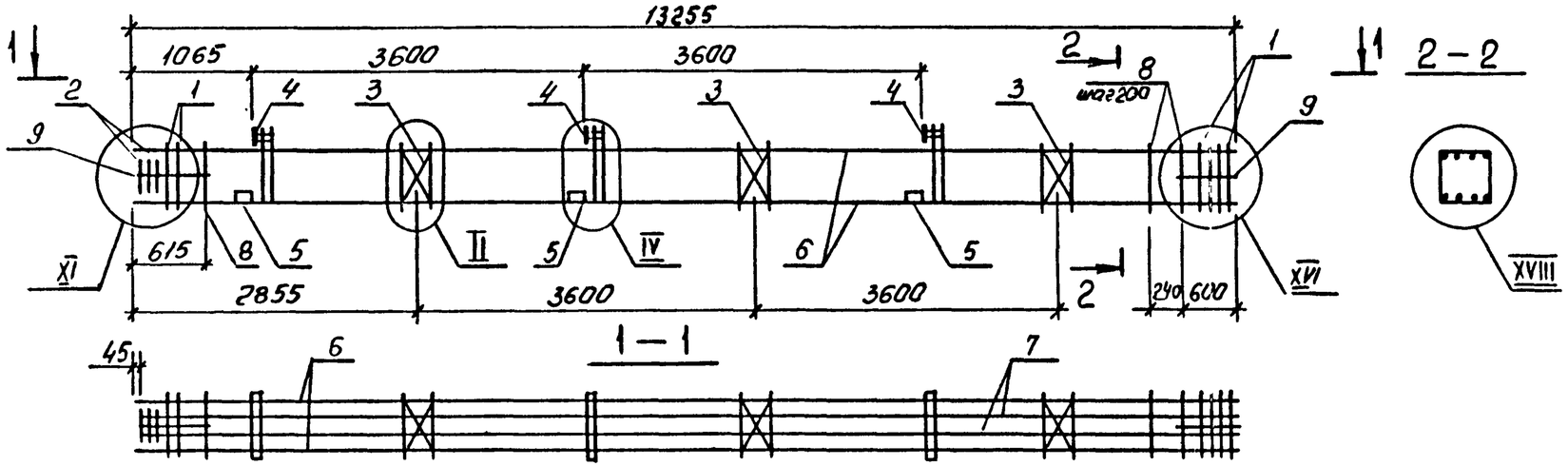

МАРКА	ПОЗ.	МАРКА АРМАТУРНОГО ИЗДЕЛИЯ	КОЛ. ШТ.	МАССА КГ.		ОБОЗНАЧЕНИЕ ДОКУМЕНТА 1.020.1-4 2-4
				1 ШТ.	ВСЕГО	
КП-182	1	СКА-2	13	3,36	43,68	К174
	2	СКА-4	3	2,24	6,72	К175
	3	С-1	3	1,08	3,24	К172
	4	МН-4	3	26,74	80,22	К176
	5	МН-12	6	3,86	23,16	К179
	6	ф28АтIVс ℓ=13255	4	64,02	256,08	без черт.
	7	ф20АтIVс ℓ=13210	4	32,58	130,32	без черт.
	8	ХМ-2	61	0,89	54,29	К173
	9	ф6АI ℓ=650	8	0,14	1,12	без черт.
				Итого: 598,83		
КП-183	1	СКА-2	13	3,36	43,68	К174
	2	СКА-4	3	2,24	6,72	К175
	3	С-1	3	1,08	3,24	К172
	4	МН-5	3	29,58	88,74	К176
	5	МН-12	6	3,86	23,16	К179
	6	ф32АтIVс ℓ=13255	4	83,64	334,56	без черт.
	7	ф20АтIVс ℓ=13210	4	32,58	130,32	без черт.
	8	ХМ-2	61	0,89	54,29	К173
	9	ф6АI ℓ=650	8	0,14	1,12	без черт.
				Итого: 685,83		

МАРКА	ПОЗ.	МАРКА АРМАТУРНОГО ИЗДЕЛИЯ	КОЛ. ШТ.	МАССА КГ		ОБОЗНАЧЕНИЕ ДОКУМЕНТА 1.020.1-4 2-4
				1 ШТ.	ВСЕГО	
КП-184	1	СКА-2	13	3,36	43,68	К174
	2	СКА-4	3	2,24	6,72	К175
	3	С-1	3	1,08	3,24	К172
	4	МН-5	3	29,58	88,74	К176
	5	МН-12	6	3,86	23,16	К179
	6	ф32АтIVс ℓ=13255	4	83,64	334,56	без черт.
	7	ф28АтIVс ℓ=13210	4	63,80	255,20	без черт.
	8	ХМ-2	61	0,89	54,29	К173
	9	ф6АI ℓ=650	8	0,14	1,12	без черт.
				Итого: 810,71		

1. Узлы см. У
2. Технические требования см. ТТ
3. Арматура классов: А-I по ГОСТ 5781-82
Ат-IVС по ГОСТ 10884-81

Нач.отд.	Язловецкий		
Н.контр.	Аксёнова		
Зав.гр.	Бродский		
Вед.инж	Агеенко		
Исполнил	Радзина		

1.020.1-4. 2-4 - К77

Каркас пространственный КП-182...КП-184

Стадия	Лист	Листов
Р		1

ГОССТРОЙ СССР ЛЕНИНГРАДСКИЙ ПРОМСТРОЙПРОЕКТ

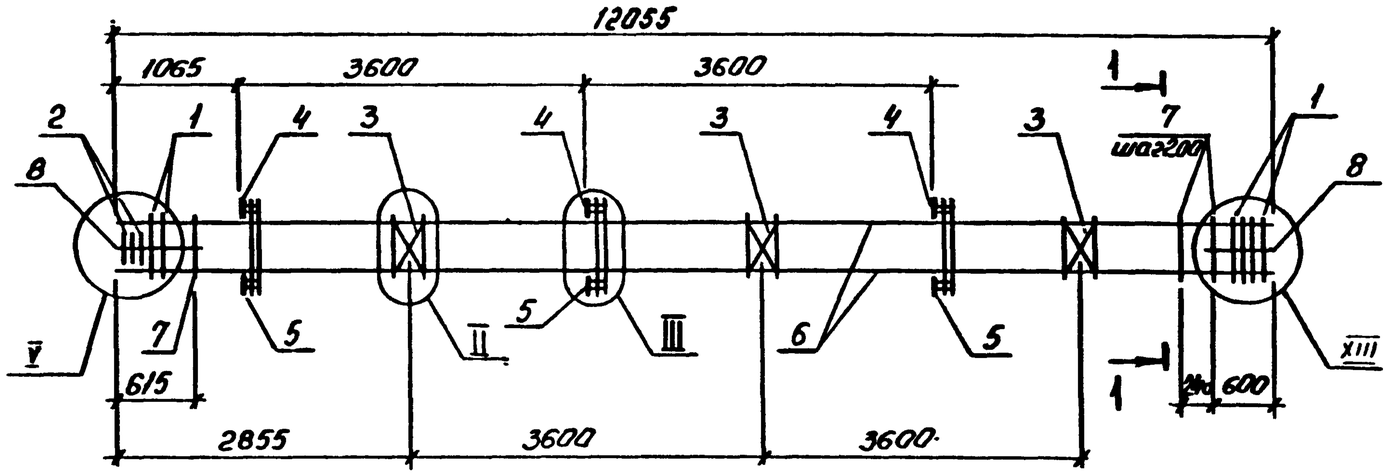

МАРКА	ПОЗ.	МАРКА АРМАТУРНОГО ИЗДЕЛИЯ	КОЛ. ШТ.	МАССА КГ. 1 ШТ.	МАССА КГ. ВСЕГО	ОБОЗНАЧЕНИЕ ДОКУМЕНТА 1.020.1-4 2-4
КП-185	1	СКА-1	7	2,10	14,70	К174
	2	СКА-3	3	1,38	4,14	К175
	3	С-1	3	1,08	3,24	К172
	4	МН-6	3	33,07	99,21	К177
	5	МН-11	3	7,07	21,21	К178
	6	ф16АтIVс ℓ=12055	4	19,02	76,08	без черт.
	7	ХМ-2	55	0,89	48,95	К173
	8	ф6АI ℓ=650	8	0,14	1,12	без черт.
				Итого: 268,65		
КП-186	1	СКА-2	7	3,36	23,52	К174
	2	СКА-4	3	2,24	6,72	К175
	3	С-1	3	1,08	3,24	К172
	4	МН-6	3	33,07	99,21	К177
	5	МН-11	3	7,07	21,21	К178
	6	ф18АтIVс ℓ=12055	4	24,08	96,32	без черт.
	7	ХМ-2	55	0,89	48,95	К173
	8	ф6АI ℓ=650	8	0,14	1,12	без черт.
				Итого: 300,29		

МАРКА	ПОЗ.	МАРКА АРМАТУРНОГО ИЗДЕЛИЯ	КОЛ. ШТ.	МАССА КГ. 1 ШТ.	МАССА КГ. ВСЕГО	ОБОЗНАЧЕНИЕ ДОКУМЕНТА 1.020.1-4 2-4
КП-187	1	СКА-2	7	3,36	23,52	К174
	2	СКА-4	3	2,24	6,72	К175
	3	С-1	3	1,08	3,24	К172
	4	МН-7	3	32,59	97,77	К177
	5	МН-11	3	7,07	21,21	К178
	6	ф20АтIVс ℓ=12055	4	29,73	118,92	без черт.
	7	ХМ-2	55	0,89	48,95	К173
	8	ф6АI ℓ=650	8	0,14	1,12	без черт.
				Итого: 321,45		

1. Узлы см. У
2. Технические требования см. ТТ
3. Арматура классов: А-I по ГОСТ 5781-82
Ат-IVС по ГОСТ 10884-81

Подпись и дата | Взам. инв. №

Нач.отд.	Язловицкий	
Н.контр.	Аксёнова	
Зав.гр.	Бродский	
Вед.инж.	Агеенко	
Исполнил	Радзина	

1.020.1-4. 2-4 - К78

Каркас пространственный КП-185... КП-187

Стадия	Лист	Листов
Р		1

ГОССТРОЙ СССР ЛЕНИНГРАДСКИЙ ПРОМСТРОЙПРОЕКТ

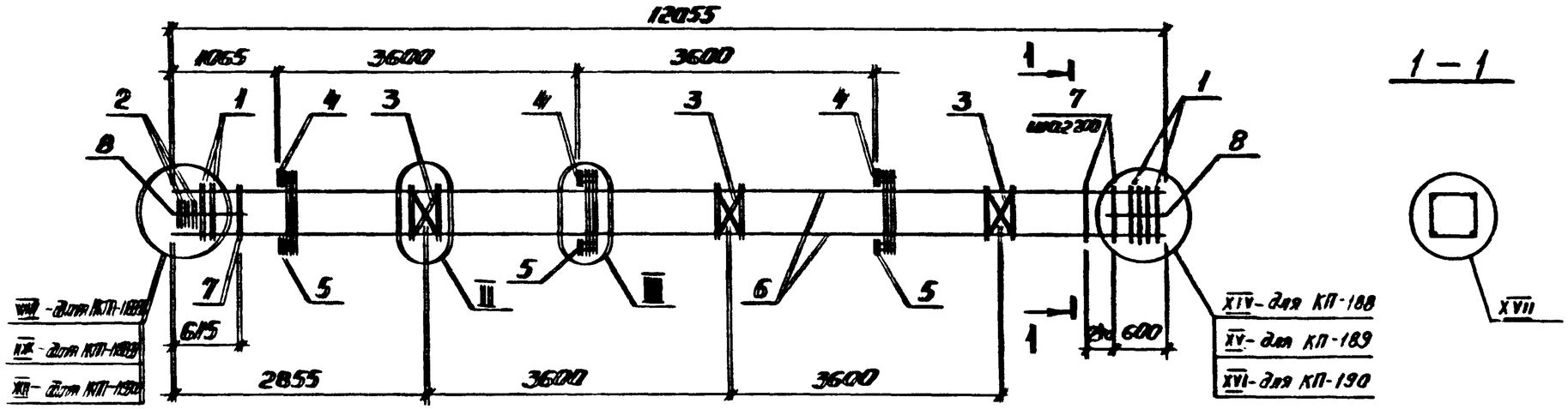

МАРКА	ПОЗ.	МАРКА АРМАТУРНОГО ИЗДЕЛИЯ	КОЛ. ШТ.	МАССА КГ.		ОБОЗНАЧЕНИЕ ДОКУМЕНТА 1.020.1-4 2-4
				1 ШТ.	ВСЕГО	
КП-188	1	СКА-2	9	3,36	30,24	К174
	2	СКА-4	3	2,24	6,72	К175
	3	С-1	3	1,08	3,24	К172
	4	МН-8	3	32,11	96,33	К177
	5	МН-11	3	7,07	21,21	К178
	6	ф25Ат-IV С ℓ=12055	4	46,41	185,64	без черт.
	7	ХМ-2	55	0,89	48,95	К173
	8	ф6А-I ℓ=650	8	0,14	1,12	без черт.
				Итого: 393,45		
КП-189	1	СКА-2	11	3,36	36,96	К174
	2	СКА-4	3	2,24	6,72	К175
	3	С-1	3	1,08	3,24	К172
	4	МН-9	3	31,63	94,89	К177
	5	МН-11	3	7,07	21,21	К178
	6	ф28Ат-IV С ℓ=12055	4	58,22	232,88	без черт.
	7	ХМ-2	55	0,89	48,95	К173
	8	ф6А-I ℓ=650	8	0,14	1,12	без черт.
				Итого: 445,97		

МАРКА	ПОЗ.	МАРКА АРМАТУРНОГО ИЗДЕЛИЯ	КОЛ. ШТ.	МАССА КГ.		ОБОЗНАЧЕНИЕ ДОКУМЕНТА 1.020.1-4 2-4
				1 ШТ.	ВСЕГО	
КП-190	1	СКА-2	13	3,36	43,68	К174
	2	СКА-4	3	2,24	6,72	К175
	3	С-1	3	1,08	3,24	К172
	4	МН-10	3	35,69	107,07	К177
	5	МН-11	3	7,07	21,21	К178
	6	ф32Ат-IVС ℓ=12055	4	76,07	304,28	без черт.
	7	ХМ-2	55	0,89	48,95	К173
	8	ф6А-I ℓ=650	8	0,14	1,12	без черт.
				Итого: 536,27		

1. Узлы см. У
2. Технические требования см. ТТ
3. Арматура классов: А-I по ГОСТ 5781-82
Ат-IVС по ГОСТ 10884-81

Нач.отд.	Безкишный		
Гл.инж.	Ананьева		
Инж.пр.	Бурдонский		
Инж.инж.	Ананьева		
Исполнил	Радионова		

1.020.1-4 2-4-К79

Каркас пространственный КП-188...КП-190

Стадия	Лист	Листов
Р		1

ГОССТРОЙ СССР ЛЕНИНГРАДСКИЙ ПРОМСТРОЙПРОЕКТ

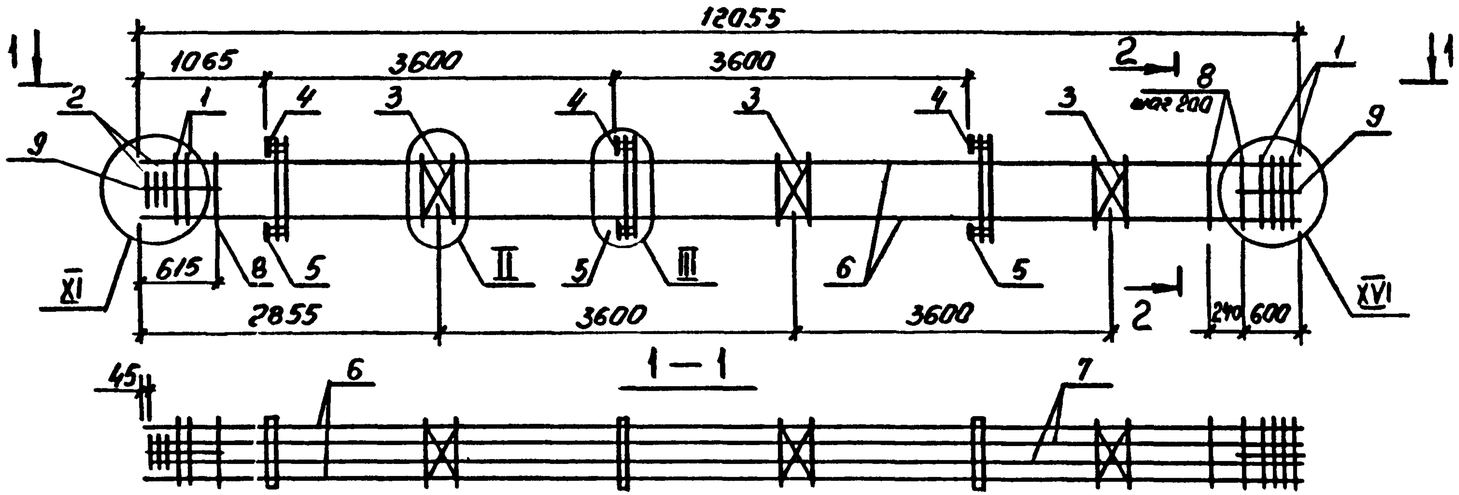

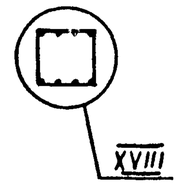

МАРКА	ПОЗ.	МАРКА АРМАТУРНОГО ИЗДЕЛИЯ	КОЛ. ШТ.	МАССА КГ. 1 ШТ.	МАССА КГ. ВСЕГО	ОБОЗНАЧЕНИЕ ДОКУМЕНТА 1.020.1-4 г-4
КП-191	1	СКА-2	13	3,36	43,68	К174
	2	СКА-4	3	2,24	6,72	К175
	3	С-1	3	1,08	3,24	К172
	4	МН-9	3	31,63	94,89	К177
	5	МН-11	3	7,07	21,21	К178
	6	ф28АтIVс ℓ=12055	4	58,22	232,88	без черт.
	7	ф20АтIVс ℓ=12010	4	29,62	118,48	без черт.
	8	ХМ-2	55	0,89	48,95	К173
	9	ф6АI ℓ=650	8	0,14	1,12	без черт.
				Итого:	571,17	

МАРКА	ПОЗ.	МАРКА АРМАТУРНОГО ИЗДЕЛИЯ	КОЛ. ШТ.	МАССА КГ. 1 ШТ.	МАССА КГ. ВСЕГО	ОБОЗНАЧЕНИЕ ДОКУМЕНТА 1.020.1-4 г-4
КП-192	1	СКА-	13	3,36	43,68	К174
	2	СКА-	3	2,24	6,72	К175
	3	С-1	3	1,08	3,24	К172
	4	МН-10	3	35,69	107,07	К177
	5	МН-11	3	7,07	21,21	К178
	6	ф32АтIVс ℓ=12055	4	76,07	304,28	без черт.
	7	ф20АтIVс ℓ=12010	4	29,62	118,48	без черт.
	8	ХМ-2	55	0,89	48,95	К173
	9	ф6АI ℓ=650	8	0,14	1,12	без черт.
				Итого:	654,75	

1. Узлы см. У
2. Технические требования см. ТТ
3. Арматура классов: А-I по ГОСТ 5781-82
   Ат-IVС по ГОСТ 10884-81

Нач.отд.	Язловицкий		1.020.1-4. 2-4 - К80
Н.контр.	Аксёнова		Каркас пространственный КП-191, КП-192
Зав.гр.	Бродский		Стадия: Р; Лист: ; Листов: 1
Вед.инж.	Агеенко		ГОССТРОЙ СССР ЛЕНИНГРАДСКИЙ ПРОМСТРОЙПРОЕКТ
Исполнил	Радзина		

Инв.№ подл. | Подпись и дата | Взам.инв.№

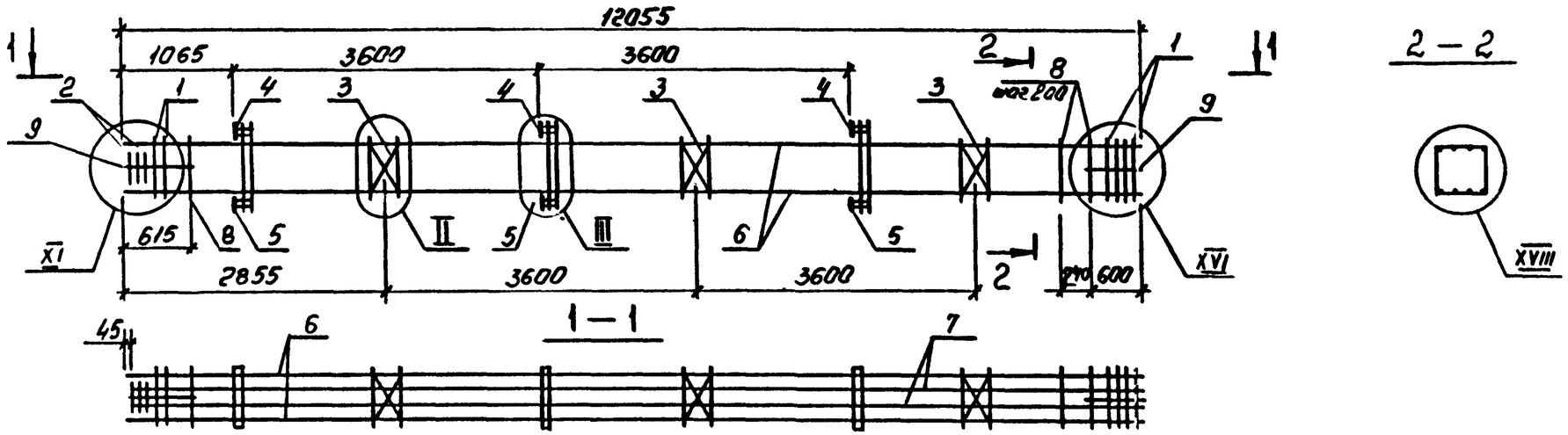

МАРКА	ПОЗ.	МАРКА АРМАТУРНОГО ИЗДЕЛИЯ	КОЛ. ШТ.	МАССА КГ.		ОБОЗНАЧЕНИЕ ДОКУМЕНТА 1.020.1-4 2-4
				1 ШТ.	ВСЕГО	
КП-193	1	СКА-2	13	3,36	43,68	К174
	2	СКА-4	3	2,24	6,72	К175
	3	С-1	3	1,08	3,24	К172
	4	МН-10	3	35,69	107,07	К177
	5	МН-11	3	7,07	21,21	К178
	6	Ф32АтIVс ℓ=12055	4	76,07	304,28	без черт.
	7	Ф28АтIVс ℓ=12010	4	58,0	232,0	без черт.
	8	ХМ-2	55	0,89	48,95	К173
	9	Ф6АI ℓ=650	8	0,14	1,12	без черт.
				Итого: 768,27		

МАРКА	ПОЗ.	МАРКА АРМАТУРНОГО ИЗДЕЛИЯ	КОЛ. ШТ.	МАССА КГ.		ОБОЗНАЧЕНИЕ ДОКУМЕНТА 1.020.1-4 2-4
				1 ШТ.	ВСЕГО	
КП-194	1	СКА-2	13	3,36	43,68	К174
	2	СКА-4	3	2,24	6,72	К175
	3	С-1	3	1,08	3,24	К172
	4	МН-10	3	35,69	107,07	К177
	5	МН-11	3	7,07	21,21	К178
	6	Ф32АтIVс ℓ=12055	4	76,07	304,28	без черт.
	7	Ф32АтIVс ℓ=12010	4	75,78	303,12	без черт.
	8	ХМ-2	55	0,89	48,95	К173
	9	Ф6АI ℓ=650	8	0,14	1,12	без черт.
				Итого: 839,39		

1. Узлы см. У
2. Технические требования см. ТТ
3. Арматура классов : А-I по ГОСТ 5781-82
Ат-IVС по ГОСТ 10884-81

Нач.отд.	Язловицкий	
Н.контр.	Аксёнова	
Зав.гр.	Бродский	
Вед.инж.	Агеенко	
Исполнил	Радзина	

1.020.1-4. 2-4 – К81

Каркас пространственный КП-193, КП-194

Стадия	Лист	Листов
Р		1

ГОССТРОЙ СССР ЛЕНИНГРАДСКИЙ ПРОМСТРОЙПРОЕКТ

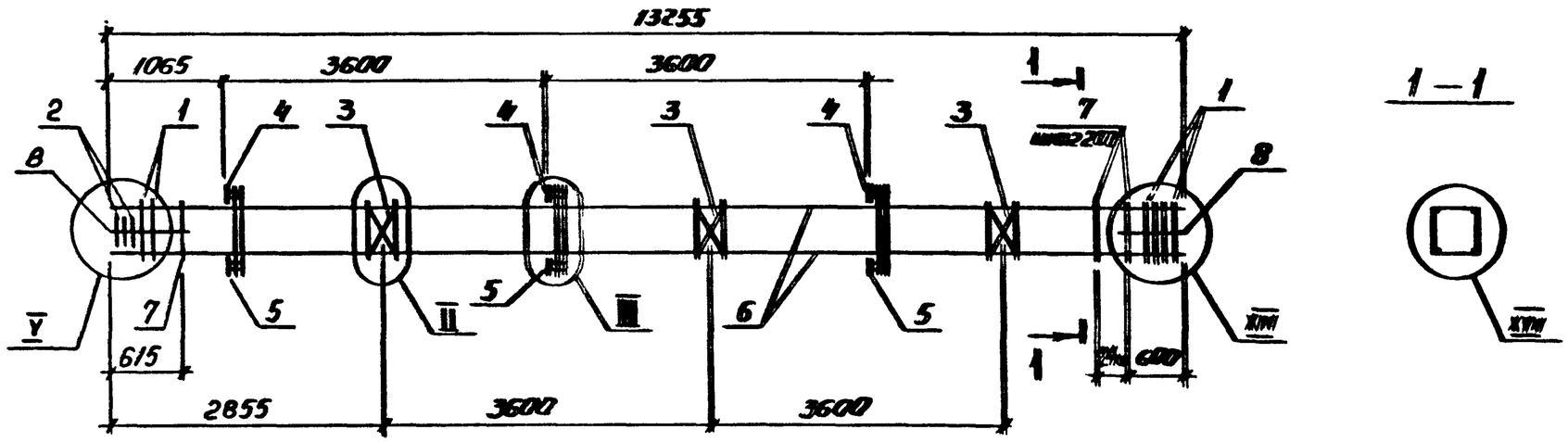

МАРКА	ПОЗ.	МАРКА АРМАТУРНОГО ИЗДЕЛИЯ	КОЛ. ШТ.	МАССА КГ		ОБОЗНАЧЕНИЕ ДОКУМЕНТА 1.020.1-4 2-4
				1 ШТ.	ВСЕГО	
КП-195	1	СКА-1	7	2,10	14,70	КП14
	2	СКА-3	3	1,38	4,14	КП15
	3	С-1	3	1,08	3,24	КП12
	4	МН-6	3	33,07	99,21	КП11
	5	МН-11	3	7,07	21,21	КП18
	6	ф16АтIVс ℓ=13255	4	20,92	83,68	Без черт.
	7	ХМ-2	61	0,89	54,29	КП13
	8	ф6АI ℓ=650	8	0,14	1,12	Без черт
				Итого: 281,59		
КП-196	1	СКА-2	7	3,36	23,52	КП14
	2	СКА-4	3	2,24	6,72	КП15
	3	С-1	3	1,08	3,24	КП12
	4	МН-6	3	33,07	99,21	КП11
	5	МН-11	3	7,07	21,21	КП18
	6	ф18АтIVс ℓ=13255	4	26,48	105,92	Без черт
	7	ХМ-2	61	0,89	54,29	КП13
	8	ф6АI ℓ=650	8	0,14	1,12	Без черт
				Итого: 315,23		

МАРКА	ПОЗ.	МАРКА АРМАТУРНОГО ИЗДЕЛИЯ	КОЛ. ШТ.	МАССА КГ.		ОБОЗНАЧЕНИЕ ДОКУМЕНТА 1.020.1-4 2-4
				1 ШТ.	ВСЕГО	
КП-197	1	СКА-2	7	3,36	23,52	КП14
	2	СКА-4	3	2,24	6,72	КП15
	3	С-1	3	1,08	3,24	КП12
	4	МН-7	3	32,59	97,77	КП11
	5	МН-11	3	7,07	21,21	КП18
	6	ф20АтIVс ℓ=13255	4	32,69	130,76	Без черт.
	7	ХМ-2	61	0,89	54,29	КП13
	8	ф6АI ℓ=650	8	0,14	1,12	Без черт.
				Итого: 338,63		

1. Узлы см. У
2. Технические требования см. ТТ
3. Арматура классов А-I по ГОСТ 5781-82
Ат-IVС по ГОСТ 10884-81

Нач.отд.	Жилейкин		
Нач.конструк.	Лисовская		
Зам.гл.	Карпонин		
Вед.инж.	Аптекинко		
Исполнил	Радзина		

1.020.1-4. 2-4 - К82

Каркас пространственный КП-195...КП-197

Стадия	Лист	Листов
Р		1

ГОССТРОЙ СССР ЛЕНИНГРАДСКИЙ ПРОМСТРОЙПРОЕКТ

Инв.№ подл. | Подпись и дата | Взам. инв.№

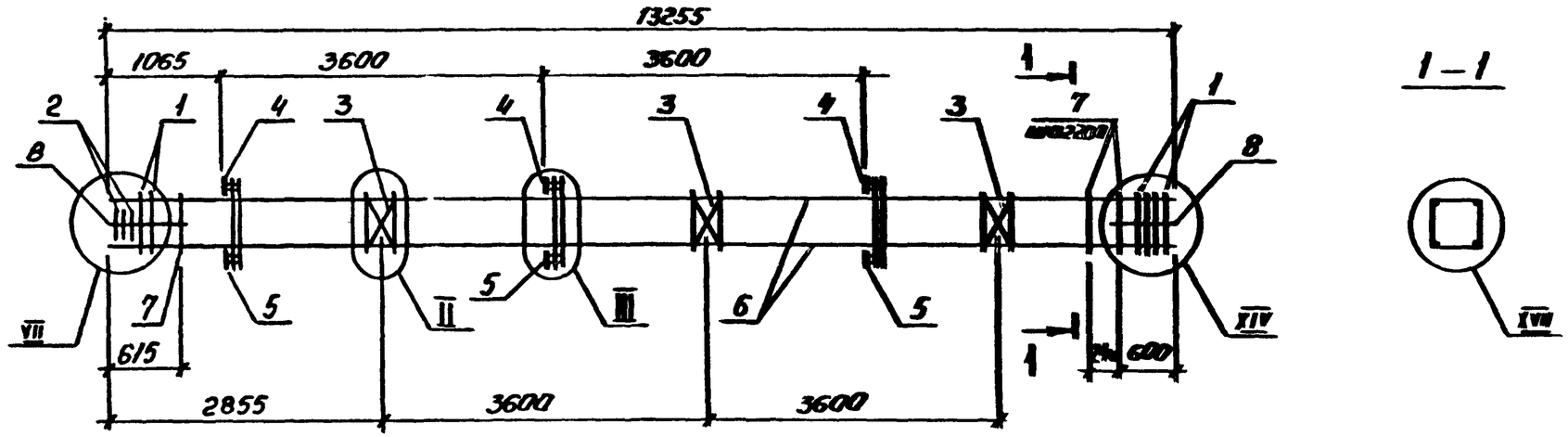

МАРКА	ПОЗ.	МАРКА АРМАТУРНОГО ИЗДЕЛИЯ	КОЛ. ШТ.	МАССА КГ. 1 ШТ.	МАССА КГ. ВСЕГО	ОБОЗНАЧЕНИЕ ДОКУМЕНТА 1.020.1-4 2-4
КП-198	1	СКА-2	9	3,36	30,24	К174
	2	СКА-4	3	2,24	6,72	К175
	3	С-1	3	1,08	3,24	К172
	4	МН-7	3	32,59	97,77	К177
	5	МН-11	3	7,07	21,21	К178
	6	ф22Ат IVс ℓ=13255	4	39,55	158,20	без черт.
	7	ХМ-2	61	0,89	54,29	К173
	8	ф6А I ℓ=650	8	0,14	1,12	без черт.
				Итого:	372,79	

МАРКА	ПОЗ.	МАРКА АРМАТУРНОГО ИЗДЕЛИЯ	КОЛ. ШТ.	МАССА КГ. 1 ШТ.	МАССА КГ. ВСЕГО	ОБОЗНАЧЕНИЕ ДОКУМЕНТА 1.020.1-4 2-4
КП-199	1	СКА-2	9	3,36	30,24	К174
	2	СКА-4	3	2,24	6,72	К175
	3	С-1	3	1,08	3,24	К172
	4	МН-8	3	32,11	96,33	К177
	5	МН-11	3	7,07	21,21	К178
	6	ф25Ат IVс ℓ=13255	4	51,03	204,12	без черт.
	7	ХМ-2	61	0,89	54,29	К173
	8	ф6А I ℓ=650	8	0,14	1,12	без черт.
				Итого:	417,27	

1. Узлы см. У
2. Технические требования см. ТТ
3. Арматура классов : А-I по ГОСТ 5781-82
Ат-IVС по ГОСТ 10884-81

Нач.отд.	Казакевич		
Н.контр.	Аксёнова		
Зам.гл.	Бродский		
Вед.инж.	Аксенов		
Исполнил	Радионов		

1.020.1-4. 2-4 – К83

Каркас пространственный КП-198, КП-199

Стадия	Лист	Листов
Р		1

ГОССТРОЙ СССР ЛЕНИНГРАДСКИЙ ПРОМСТРОЙПРОЕКТ

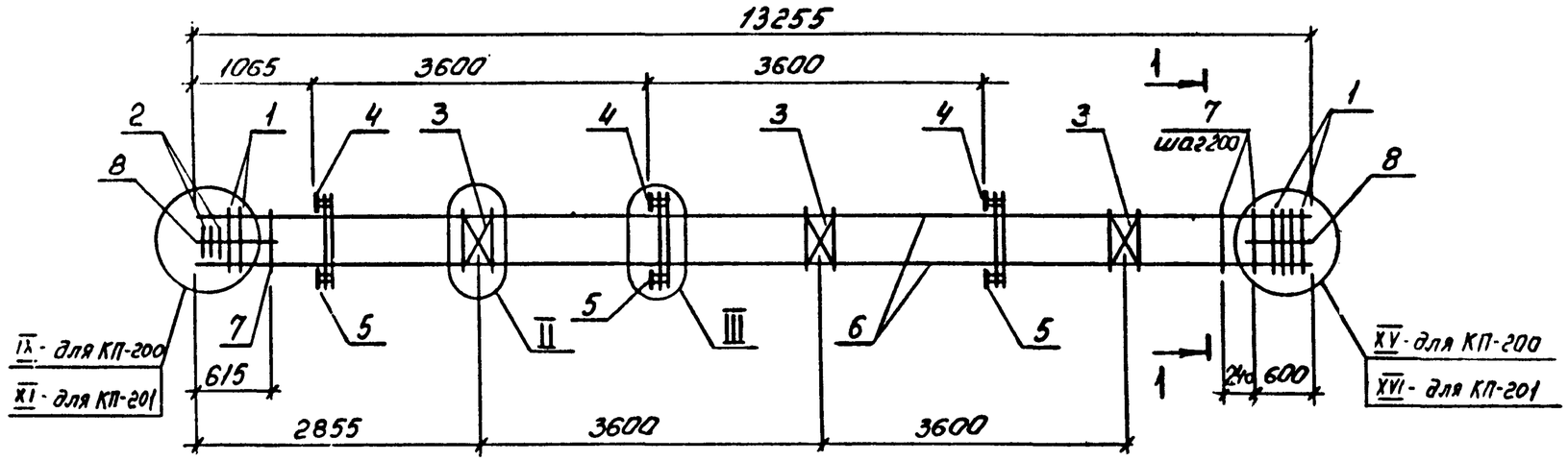

1 – 1

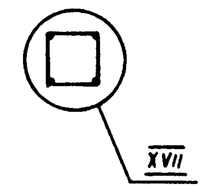

МАРКА	ПОЗ.	МАРКА АРМАТУРНОГО ИЗДЕЛИЯ	КОЛ. ШТ.	МАССА КГ		ОБОЗНАЧЕНИЕ ДОКУМЕНТА 1.020.1-4 г-4
				1 ШТ.	ВСЕГО	
КП-200	1	СКА-2	11	3,36	36,96	К174
	2	СКА-4	3	2,24	6,72	К175
	3	С-1	3	1,08	3,24	К172
	4	МН-9	3	31,63	94,89	К177
	5	МН-11	3	7,07	21,21	К178
	6	ф28АтIVс ℓ=13255	4	64,02	256,08	без черт.
	7	ХМ-2	61	0,89	54,29	К173
	8	ф6АI ℓ=650	8	0,14	1,12	без черт.
				Итого: 474,51		

МАРКА	ПОЗ.	МАРКА АРМАТУРНОГО ИЗДЕЛИЯ	КОЛ. ШТ.	МАССА КГ.		ОБОЗНАЧЕНИЕ ДОКУМЕНТА 1.020.1-4 г-4
				1 ШТ.	ВСЕГО	
КП-201	1	СКА-2	13	3,36	43,68	К174
	2	СКА-4	3	2,24	6,72	К175
	3	С-1	3	1,08	3,24	К172
	4	МН-10	3	35,69	107,07	К177
	5	МН-11	3	7,07	21,21	К178
	6	ф32АтIVс ℓ=13255	4	83,64	334,56	без черт.
	7	ХМ-2	61	0,89	54,29	К173
	8	ф6АI ℓ=650	8	0,14	1,12	без черт.
				Итого: 571,89		

1. Узлы см. У
2. Технические требования см. ТТ
3. Арматура классов : А-I по ГОСТ 5781-82
Ат-IVС по ГОСТ 10884-81

Нач.отд.	Язловицкий	
Н.контр.	Аксёнова	
Зав.гр.	Бродский	
Вед.инж.	Агеенко	
Исполнил	Радзина	

1.020.1-4. г-4 – К84

Каркас пространственный КП-200, КП-201

Стадия	Лист	Листов
Р		1

ГОССТР СССР ЛЕНИНГРАДСКИЙ ПРОМСТРОЙПРОЕКТ

Взам. инв. № | Подпись и дата | Инв. № подл.

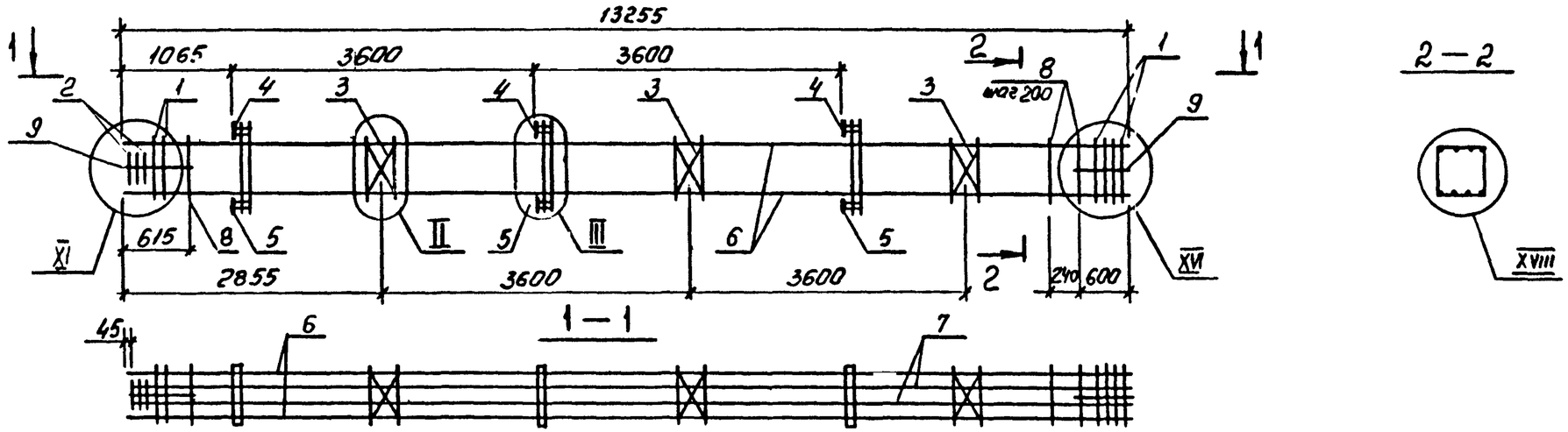

МАРКА	ПОЗ.	МАРКА АРМАТУРНОГО ИЗДЕЛИЯ	КОЛ. ШТ.	МАССА КГ. 1 ШТ.	МАССА КГ. ВСЕГО	ОБОЗНАЧЕНИЕ ДОКУМЕНТА 1.020.1-4 2-4
КП-202	1	СКА-2	13	3,36	43,68	К174
	2	СКА-4	3	2,24	6,72	К175
	3	С-1	3	1,08	3,24	К172
	4	МН-9	3	31,63	94,89	К177
	5	МН-11	3	7,07	21,21	К178
	6	ф28АтIVс ℓ=13255	4	64,02	256,08	без черт.
	7	ф20АтIVс ℓ=13210	4	32,58	130,32	без черт.
	8	ХМ-2	61	0,89	54,29	К173
	9	ф6АI ℓ=650	8	0,14	1,12	без черт.
				Итого:	611,55	

МАРКА	ПОЗ.	МАРКА АРМАТУРНОГО ИЗДЕЛИЯ	КОЛ. ШТ.	МАССА КГ 1 ШТ.	МАССА КГ ВСЕГО	ОБОЗНАЧЕНИЕ ДОКУМЕНТА 1.020.1-4 2-4
КП-203	1	СКА-2	13	3,36	43,68	К174
	2	СКА-4	3	2,24	6,72	К175
	3	С-1	3	1,08	3,24	К172
	4	МН-10	3	35,69	107,07	К177
	5	МН-11	3	7,07	21,21	К178
	6	ф32АтIVс ℓ=13255	4	83,64	334,56	без черт.
	7	ф20АтIVс ℓ=13210	4	32,58	130,32	без черт.
	8	ХМ-2	61	0,89	54,29	К173
	9	ф6АI ℓ=650	8	0,14	1,12	без черт.
				Итого:	702,21	

1. Узлы см. У
2. Технические требования см. ТТ
3. Арматура классов А-I по ГОСТ 5781-82
Ат-IVс по ГОСТ 10884-81

Нач.отд.	Язловецкий		
Н.контр.	Аксёнова		
Зав.гр.	Бродский		
Вед.инж.	Агеенко		
Исполнил	Радзина		

1.020.1-4. 2-4 - К85

Каркас пространственный КП-202, КП-203

Стадия	Лист	Листов
Р		1

ГОССТРОЙ СССР ЛЕНИНГРАДСКИЙ ПРОМСТРОЙПРОЕКТ

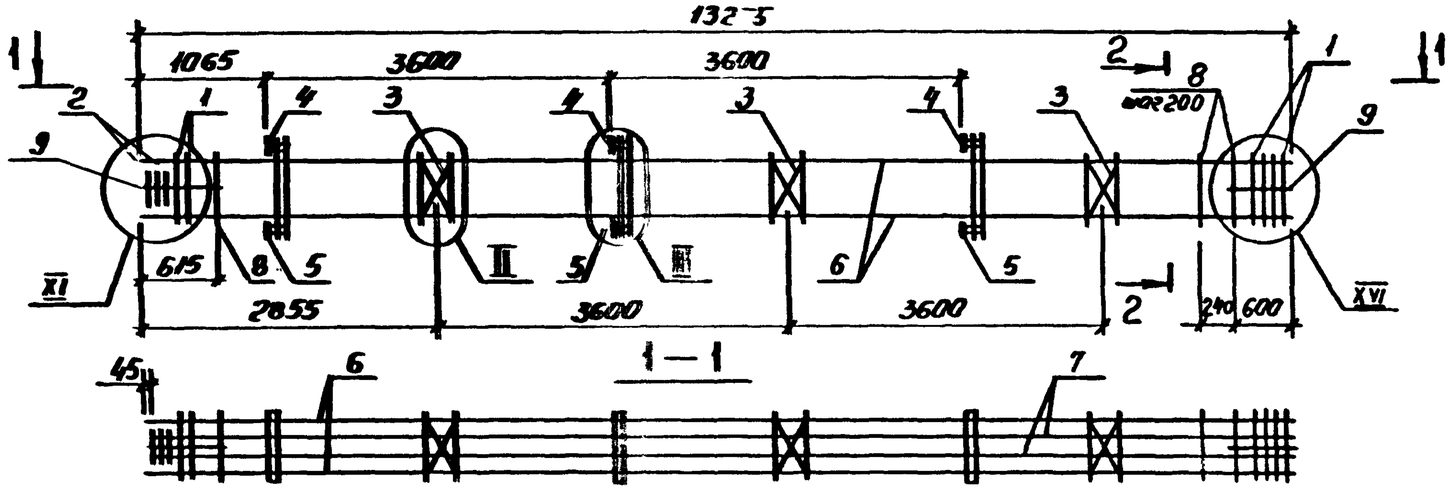

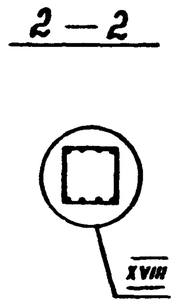

МАРКА	ПОЗ.	МАРКА АРМАТУРНОГО ИЗДЕЛИЯ	КОЛ. ШТ.	МАССА КГ.		ОБОЗНАЧЕНИЕ ДОКУМЕНТА 1.020.1-4 2-4
				1 ШТ.	ВСЕГО	
КП-204	1	СКА-2	13	3,36	43,68	К174
	2	СКА-4	3	2,24	6,72	К175
	3	С-1	3	1,08	3,24	К172
	4	МН-10	3	35,69	107,07	К177
	5	МН-11	3	7,07	21,21	К178
	6	ф32АтIVс ℓ=13255	4	83,64	334,56	без черт.
	7	ф28АтIVс ℓ=13210	4	63,80	255,20	без черт.
	8	ХН-2	61	0,89	54,29	К173
	9	ф6АI ℓ=650	8	0,14	1,12	без черт.
				Итого: 827,09		

МАРКА	ПОЗ.	МАРКА АРМАТУРНОГО ИЗДЕЛИЯ	КОЛ. ШТ.	МАССА КГ.		ОБОЗНАЧЕНИЕ ДОКУМЕНТА 1.020.1-4 2-4
				1 ШТ.	ВСЕГО	
КП-205	1	СКА-2	13	3,36	43,68	К174
	2	СКА-4	3	2,24	6,72	К175
	3	С-1	3	1,08	3,24	К172
	4	МН-10	3	35,69	107,07	К177
	5	МН-11	3	7,07	21,21	К178
	6	ф32АтIVс ℓ=13255	4	83,64	334,56	без черт.
	7	ф32АтIVс ℓ=13210	4	83,36	333,44	без черт.
	8	ХН-2	61	0,89	54,29	К173
	9	ф6АI ℓ=650	8	0,14	1,12	без черт.
				Итого: 905,33		

1. Узлы см. У
2. Технические требования см. ТТ
3. Арматура классов: АI по ГОСТ 5781-82
АтIVс по ГОСТ 10884-81

Подпись и дата | Инв. № подл.

Нач.отд.	Язловецкий		
Н.контр.	Аксёнова		
Зам.гл.	Бродский		
Гл.инж.	Агеенко		
Исполнил	Радзина		

1.020.1-4. 2-4 - К86

Каркас пространственный КП-204, КП-205

Стадия	Лист	Листов
Р		1

ГОССТРОЙ СССР ЛЕНИНГРАДСКИЙ ПРОМСТРОЙНИПРОЕКТ

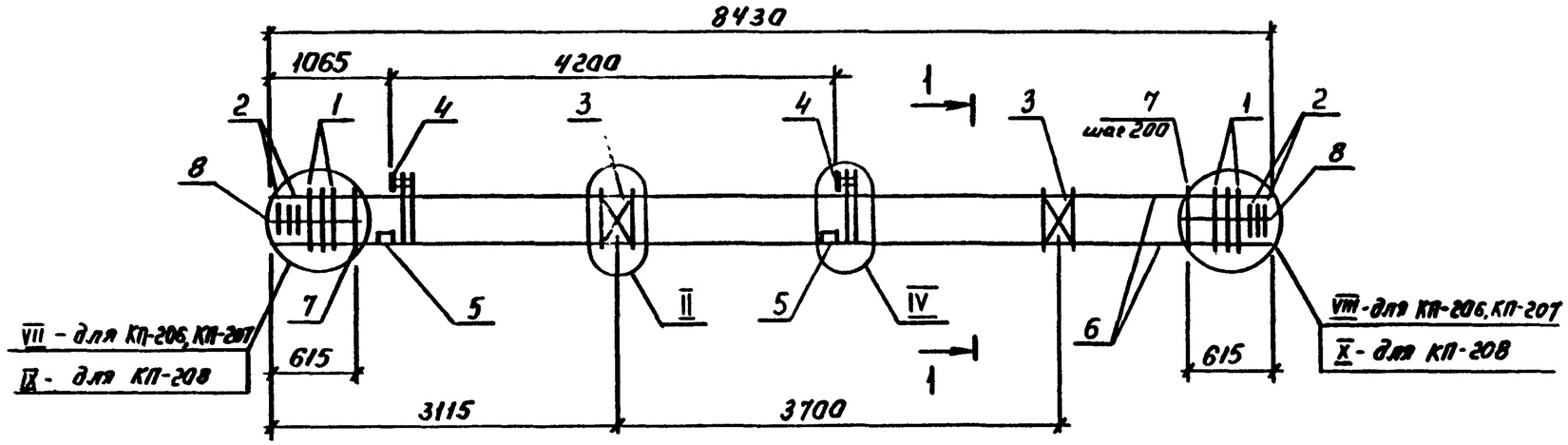

1 – 1

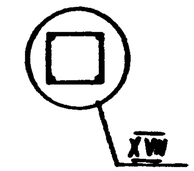

МАРКА	ПОЗ.	МАРКА АРМАТУРНОГО ИЗДЕЛИЯ	КОЛ. ШТ.	МАССА КГ. 1 ШТ.	МАССА КГ. ВСЕГО	ОБОЗНАЧЕНИЕ ДОКУМЕНТА 1.020.1-4 2-4
КП-206	1	СКА-2	6	3,36	20,16	К174
	2	СКА-4	6	2,24	13,44	К175
	3	С-1	2	1.08	2,16	К172
	4	МН-2	2	27,70	55,40	К176
	5	МН-12	4	3,86	15,44	К179
	6	Ф22АтIVС ℓ=8430	4	25,16	100.64	без черт.
	7	ХМ-2	37	0,89	32,93	К173
	8	Ф6АI ℓ=650	8	0,14	1,12	без черт.
				Итого:	241,29	
КП-207	1	СКА-2	6	3,36	20,16	К174
	2	СКА-4	6	2,24	13,44	К175
	3	С-1	2	1,08	2,16	К172
	4	МН-3	2	27,22	54,44	К176
	5	МН-12	4	3,86	15,44	К179
	6	Ф25АтIV ℓ=8430	4	32,46	129,84	без черт.
	7	ХМ-2	37	0,89	32,93	К173
	8	Ф6АI ℓ=650	8	0,14	1,12	без черт.
				Итого:	269,53	

МАРКА	ПОЗ.	МАРКА АРМАТУРНОГО ИЗДЕЛИЯ	КОЛ. ШТ.	МАССА КГ. 1 ШТ.	МАССА КГ. ВСЕГО	ОБОЗНАЧЕНИЕ ДОКУМЕНТА 1.020.1-4 2-4
КП-208	1	СКА-2	8	3.36	26,88	К174
	2	СКА-4	6	2,24	13,44	К175
	3	С-1	2	1,08	2,16	К172
	4	МН-4	2	26,74	53,48	К176
	5	МН-12	4	3,86	15,44	К179
	6	Ф28АтIVС ℓ=8430	4	40,72	162,88	без черт.
	7	ХМ-2	37	0,89	32,93	К173
	8	Ф6АI ℓ=650	8	0,14	1,12	без черт.
				Итого:	308,33	

1. Узлы см. У
2. Технические требования см. ТТ
3. Арматура классов: А-I по ГОСТ 5781-82
Ат-IVС по ГОСТ 10884-81

Нач.отд.	Язловицкий		
Н.контр.	Аксёнова		
Зав.гр.	Бродский		
Вед.инж	Агавнко		
Исполнил	Радзина		

1.020.1-4. 2-4 – К87

Каркас пространственный КП-206..., КП-208

Стадия	Лист	Листов
Р		1

ГОССТРОЙ СССР ЛЕНИНГРАДСКИЙ ПРОМСТРОЙПРОЕКТ

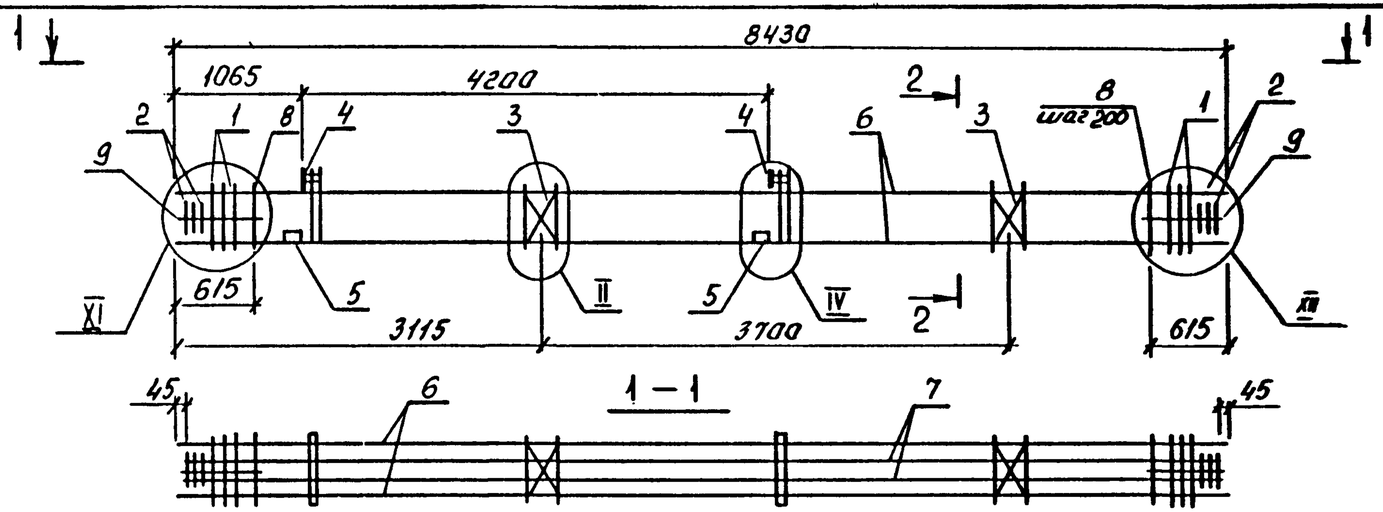

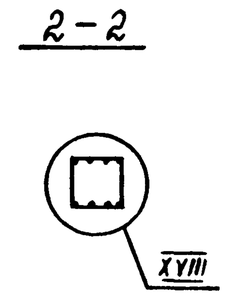

МАРКА	ПОЗ.	МАРКА АРМАТУРНОГО ИЗДЕЛИЯ	КОЛ. ШТ.	МАССА КГ. 1 ШТ.	МАССА КГ. ВСЕГО	ОБОЗНАЧЕНИЕ ДОКУМЕНТА 1.020.1-4 2-4
КП-209	1	СКА-2	10	3,36	33,60	К174
	2	СКА-4	6	2,24	13,44	К175
	3	С-1	2	1,08	2,16	К172
	4	МН-4	2	26,74	53,48	К176
	5	МН-12	4	3,86	15,44	К179
	6	ф28АтIVс ℓ=8430	4	40,72	162,88	без черт.
	7	ф20АтIVс ℓ=8340	4	20,57	82,28	без черт.
	8	ХН-2	37	0,89	32,93	К173
	9	ф6АI ℓ=650	8	0,14	1,12	без черт.
				Итого: 397,33		
КП-210	1	СКА-2	10	3,36	33,60	К174
	2	СКА-4	6	2,24	13,44	К175
	3	С-1	2	1,08	2,16	К172
	4	МН-5	2	29,58	59,16	К176
	5	МН-12	4	3,86	15,44	К179
	6	ф32АтIVс ℓ=8430	4	53,19	212,76	без черт.
	7	ф20АтIVс ℓ=8340	4	20,57	82,28	без черт.
	8	ХН-2	37	0,89	32,93	К173
	9	ф6АI ℓ=650	8	0,14	1,12	без черт.
				Итого: 452,89		

МАРКА	ПОЗ.	МАРКА АРМАТУРНОГО ИЗДЕЛИЯ	КОЛ. ШТ.	МАССА КГ. 1 ШТ.	МАССА КГ. ВСЕГО	ОБОЗНАЧЕНИЕ ДОКУМЕНТА 1.020.1-4 2-4
КП-211	1	СКА-2	10	3,36	33,60	К174
	2	СКА-4	6	2,24	13,44	К175
	3	С-1	2	1,08	2,16	К172
	4	МН-5	2	29,58	59,16	К176
	5	МН-12	4	3,86	15,44	К179
	6	ф32АтIVс ℓ=8430	4	53,19	212,76	без черт.
	7	ф28АтIVс ℓ=8340	4	40,28	161,12	без черт.
	8	ХН-2	37	0,89	32,93	К173
	9	ф6АI ℓ=650	8	0,14	1,12	без черт.
				Итого: 531,73		

1. Узлы см. У
2. Технические требования см. ТТ
3. Арматура классов: А-I по ГОСТ 5781-82
Ат-IVС по ГОСТ 10884-81

Нач.отд.	Язловецкий		
Н.контр.	Аксёнова		
Зав.гр.	Бродский		
Вед.инж.	Агеенко		
Исполнил	Радзина		

1.020.1-4. 2-4 – К88

Каркас пространственный КП-209.., КП-211

Стадия	Лист	Листов
Р		1

ГОССТРОЙ СССР ЛЕНИНГРАДСКИЙ ПРОМСТРОЙПРОЕКТ

Инв.№ подл. | Подпись и дата | Взам. инв.№

Копировал 24168-02 Формат

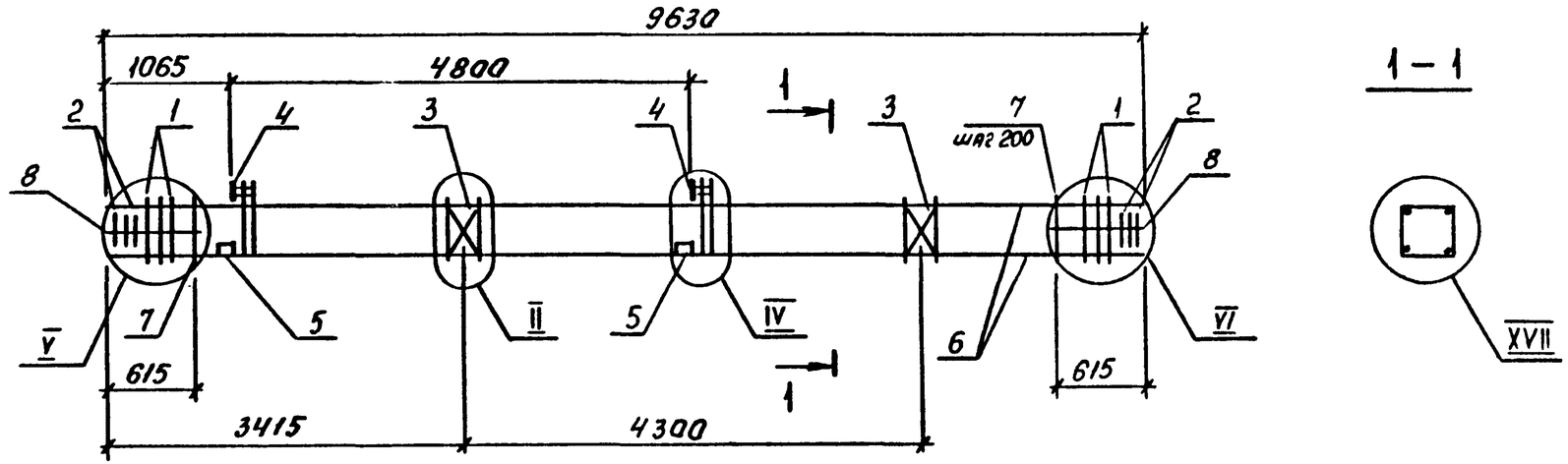

МАРКА	ПОЗ.	МАРКА АРМАТУРНОГО ИЗДЕЛИЯ	КОЛ. ШТ.	МАССА КГ.		ОБОЗНАЧЕНИЕ ДОКУМЕНТА 1.020.1-4 2-4
				1 ШТ.	ВСЕГО	
КП-212	1	СКА-1	4	2,10	8,40	К174
	2	СКА-3	6	1,38	8,28	К175
	3	С-1	2	1,08	2,16	К172
	4	МН-1	2	28,18	56,36	К176
	5	МН-12	4	3,86	15,44	К179
	6	ф16АтIVс ℓ=9630	4	15,20	60,80	без черт.
	7	ХМ-2	43	0,89	38,27	К173
	8	ф6А I ℓ=650	8	0,14	1,12	без черт.
				Итого: 190,83		
КП-213	1	СКА-2	4	3,36	13,44	К174
	2	СКА-4	6	2,24	13,44	К175
	3	С-1	2	1,08	2,16	К172
	4	МН-1	2	28,18	56,36	К176
	5	МН-12	4	3,86	15,44	К179
	6	ф18АтIVс ℓ=9630	4	19,24	76,96	без черт.
	7	ХМ-2	43	0,89	38,27	К173
	8	ф6А I ℓ=650	8	0,14	1,12	без черт.
				Итого: 217,19		

МАРКА	ПОЗ.	МАРКА АРМАТУРНОГО ИЗДЕЛИЯ	КОЛ. ШТ.	МАССА КГ.		ОБОЗНАЧЕНИЕ ДОКУМЕНТА 1.020.1-4 2-4
				1 ШТ.	ВСЕГО	
КП-214	1	СКА-2	4	3,36	13,44	К174
	2	СКА-4	6	2,24	13,44	К175
	3	С-1	2	1,08	2,16	К172
	4	МН-2	2	27,70	55,40	К176
	5	МН-12	4	3,86	15,44	К179
	6	ф20АтIVс ℓ=9630	4	23,75	95,0	без черт.
	7	ХМ-2	43	0,89	38,27	К173
	8	ф6А I ℓ=650	8	0,14	1,12	без черт.
				Итого: 234,27		

1. Узлы см. У
2. Технические требования см. ТТ
3. Арматура классов: А-I по ГОСТ 5781-82
Ат-IVС по ГОСТ 10884-81

Нач.отд.	Язловицкий		
Н.контр.	Аксёнова		
Зав.гр.	Бродский		
Вед.инж.	Агеенко		
Исполнил	Радзина		

1.020.1-4. 2-4- К89

Каркас пространственный КП-212...КП-214

Стадия	Лист	Листов
Р		1

ГОССТРОЙ СССР ЛЕНИНГРАДСКИЙ ПРОМСТРОЙПРОЕКТ

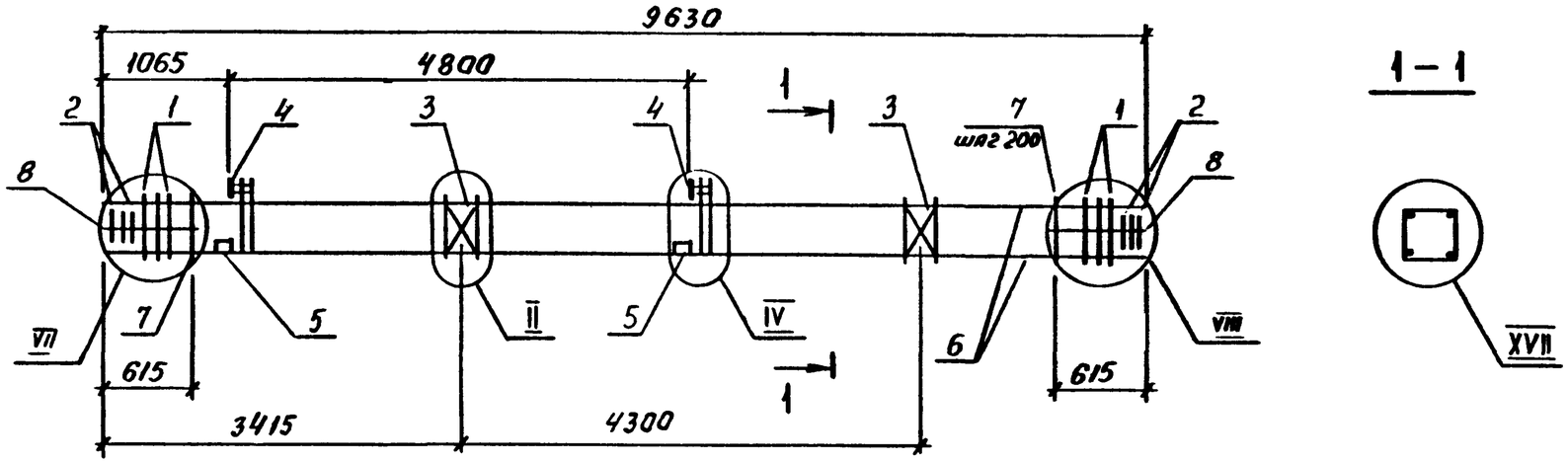

МАРКА	ПОЗ.	МАРКА АРМАТУРНОГО ИЗДЕЛИЯ	КОЛ. ШТ.	МАССА КГ.		ОБОЗНАЧЕНИЕ ДОКУМЕНТА 1.020.1-4 г-4
				1 ШТ.	ВСЕГО	
КП-215	1	СКА-2	6	3,36	20,16	К174
	2	СКА-4	6	2,24	13,44	К175
	3	С-1	2	1,08	2,16	К172
	4	МН-2	2	27,70	55,40	К176
	5	МН-12	4	3,86	15,44	К179
	6	ф22АтIVС ℓ=9630	4	28,74	114,96	без черт.
	7	ХМ-2	43	0,89	38,27	К173
	8	ф6АI ℓ=650	8	0,14	1,12	без черт.
				Итого: 260,95		

МАРКА	ПОЗ.	МАРКА АРМАТУРНОГО ИЗДЕЛИЯ	КОЛ. ШТ.	МАССА КГ.		ОБОЗНАЧЕНИЕ ДОКУМЕНТА 1.020.1-4 г-4
				1 ШТ.	ВСЕГО	
КП-216	1	СКА-2	6	3,36	20,16	К174
	2	СКА-4	6	2,24	13,44	К175
	3	С-1	2	1,08	2,16	К172
	4	МН-3	2	27,22	54,44	К176
	5	МН-12	4	3,86	15,44	К179
	6	ф25АтIVС ℓ=9630	4	37,08	148,32	без черт.
	7	ХМ-2	43	0,89	38,27	К173
	8	ф6АI ℓ=650	8	0,14	1,12	без черт.
				Итого: 293,35		

1. Узлы см. У
2. Технические требования см. ТТ
3. Арматура классов : А-I по ГОСТ 5781-82
Ат-IVС по ГОСТ 10884-81

Подпись и дата | Взам. инв. №

Нач.отд.	Язловецкий	
Н.контр.	Аксёнова	
Зав.гр.	Бродский	
Вед.инж.	Агеенко	
Исполнил	Радзина	

1.020.1-4. г-4 – К90

Каркас пространственный КП-215, КП-216

Стадия	Лист	Листов
Р		1

ГОССТРОЙ СССР ЛЕНИНГРАДСКИЙ ПРОМСТРОЙПРОЕКТ

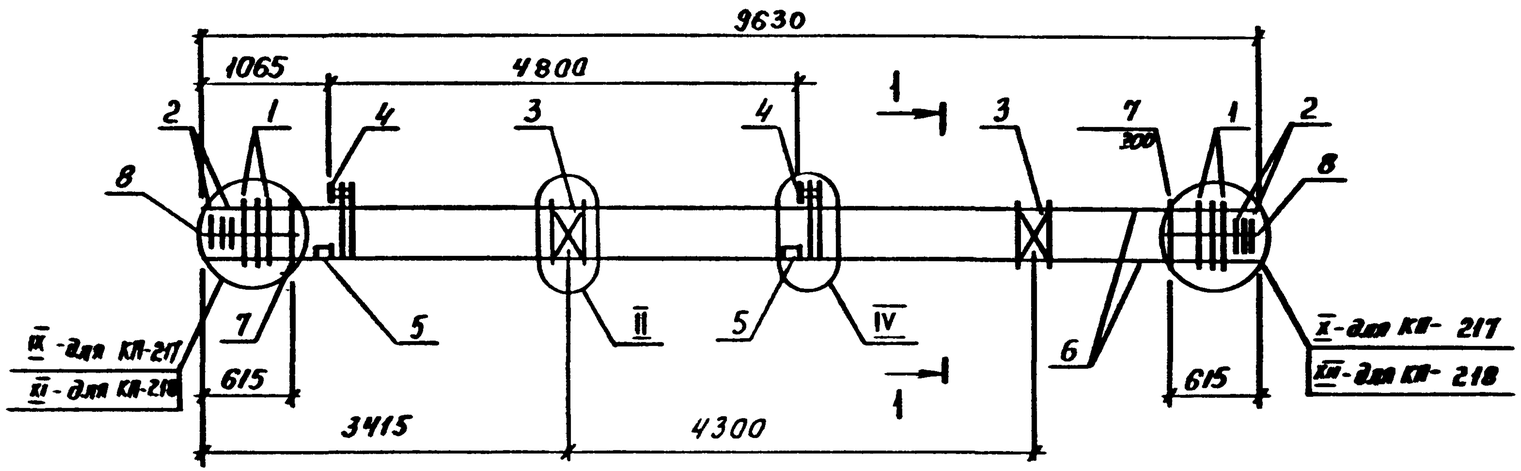

1—1

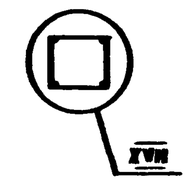

МАРКА	ПОЗ.	МАРКА АРМАТУРНОГО ИЗДЕЛИЯ	КОЛ. ШТ.	МАССА КГ. 1 ШТ.	МАССА КГ. ВСЕГО	ОБОЗНАЧЕНИЕ ДОКУМЕНТА 1.020.1-4 2-4
КП-217	1	СКА-2	8	3,36	26,88	К174
	2	СКА-4	6	2,24	13,44	К175
	3	С-1	2	1,08	2,16	К172
	4	МН-4	2	26,74	53,48	К176
	5	МН-12	4	3,86	15,44	К179
	6	ф28 Ат IVС ℓ=9630	4	46,51	186,04	без черт.
	7	ХН-2	43	0,89	38,27	К173
	8	ф6 А I ℓ=650	8	0,14	1,12	без черт.
				Итого:	336,83	

МАРКА	ПОЗ.	МАРКА АРМАТУРНОГО ИЗДЕЛИЯ	КОЛ. ШТ.	МАССА КГ. 1 ШТ.	МАССА КГ. ВСЕГО	ОБОЗНАЧЕНИЕ ДОКУМЕНТА 1.020.1-4 2-4
КП-218	1	СКА-2	10	3,36	33,60	К174
	2	СКА-4	6	2,24	13,44	К175
	3	С-1	2	1,08	2,16	К172
	4	МН-5	2	29,58	59,16	К176
	5	МН-12	4	3,86	15,44	К179
	6	ф32 Ат IVС ℓ=9630	4	60,76	243,04	без черт.
	7	ХН-2	43	0,89	38,27	К173
	8	ф6 А I ℓ=650	8	0,14	1,12	без черт.
				Итого:	406,23	

1. Узлы см. У
2. Технические требования см. ТТ
3. Арматура классов: А-I по ГОСТ 5781-82
Ат-IVС по ГОСТ 10884-81

Нач.отд.	Изюмовский		
Н.контр.	Алсёнова		
Зав.гр.	Бродский		
Вед.инж.	Агошко		
Исполнил	Радзиев		

1.020.1-4. 2-4-К91

Каркас пространственный КП-217, КП-218

Стадия	Лист	Листов
Р		1

ГОССТРОЙ СССР ЛЕНИНГРАДСКИЙ ПРОМСТРОЙПРОЕКТ

Копировал 24168-02 98 Формат

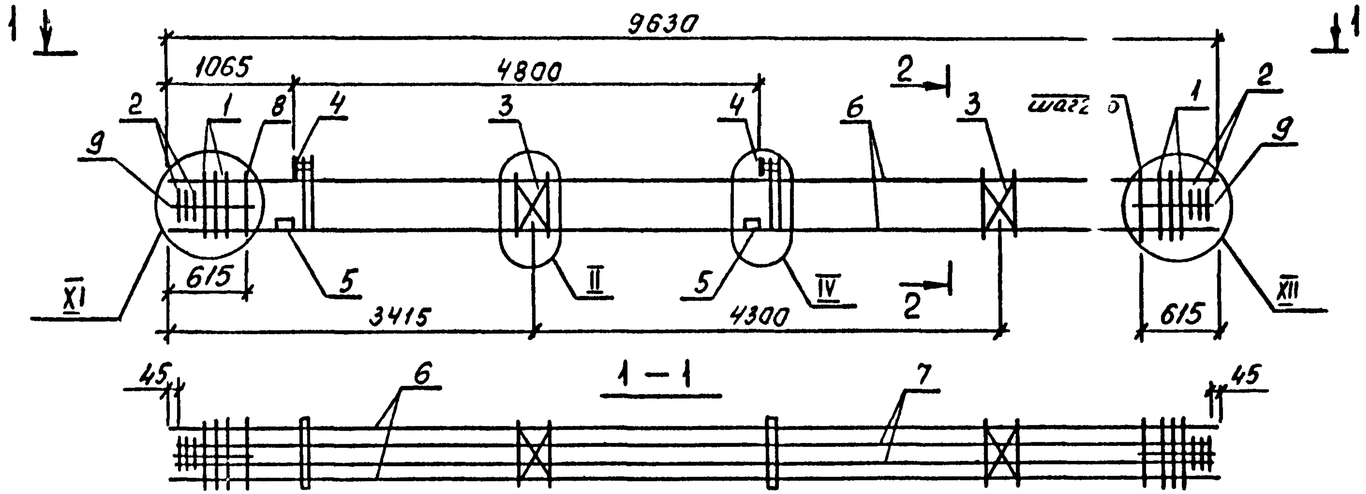

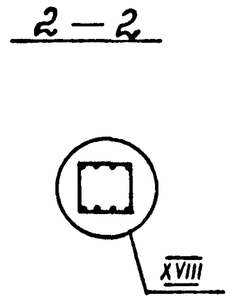

МАРКА	ПОЗ.	МАРКА АРМАТУРНОГО ИЗДЕЛИЯ	КОЛ. ШТ.	МАССА КГ. 1 ШТ.	МАССА КГ. ВСЕГО	ОБОЗНАЧЕНИЕ ДОКУМЕНТА 1.020.1-4 2-4
КП-219	1	СКА-2	10	3,36	33,60	К174
	2	СКА-4	6	2,24	13,44	К175
	3	С-1	2	1,08	2,16	К172
	4	МН-4	2	26,74	53,48	К176
	5	МН-12	4	3,86	15,44	К179
	6	Ф28АтIVС ℓ=9630	4	46,51	186,04	без черт.
	7	Ф20АтIVС ℓ=9540	4	23,52	94,08	без черт.
	8	ХМ-2	43	0,89	38,27	К173
	9	Ф6А-I ℓ=650	8	0,14	1,12	без черт.
				Итого:	437,63	

МАРКА	ПОЗ.	МАРКА АРМАТУРНОГО ИЗДЕЛИЯ	КОЛ. ШТ.	МАССА КГ. 1 ШТ.	МАССА КГ. ВСЕГО	ОБОЗНАЧЕНИЕ ДОКУМЕНТА 1.020.1-4 2-4
КП-220	1	СКА-2	10	3,36	33,60	К174
	2	СКА-4	6	2,24	13,44	К175
	3	С-1	2	1,08	2,16	К172
	4	МН-5	2	29,58	59,16	К176
	5	МН-12	4	3,86	15,44	К179
	6	Ф32АтIVС ℓ=9630	4	60,76	243,04	без черт.
	7	Ф20АтIVС ℓ=9540	4	23,52	94,08	без черт.
	8	ХМ-2	43	0,89	38,27	К173
	9	Ф6А-I ℓ=650	8	0,14	1,12	без черт.
				Итого:	500,31	

1. Узлы см. У
2. Технические требования см. ТТ
3. Арматура классов: А-I по ГОСТ 5781-82
   Ат-IVС по ГОСТ 10884-81

Нач.отд.	Язловецкий	
Н.контр.	Аксёнова	
Зав.гр.	Бродский	
Вед.инж.	Агеенко	
Исполнил	Радзина	

1.020.1-4. 2-4 - К92

Каркас пространственный КП-219, КП-220

Стадия	Лист	Листов
Р		1

ГОССТРОЙ СССР ЛЕНИНГРАДСКИЙ ПРОМСТРОЙПРОЕКТ

Копировал 24168-02 Формат

Инв.№ подл. | Подпись и дата | Взам. инв.№

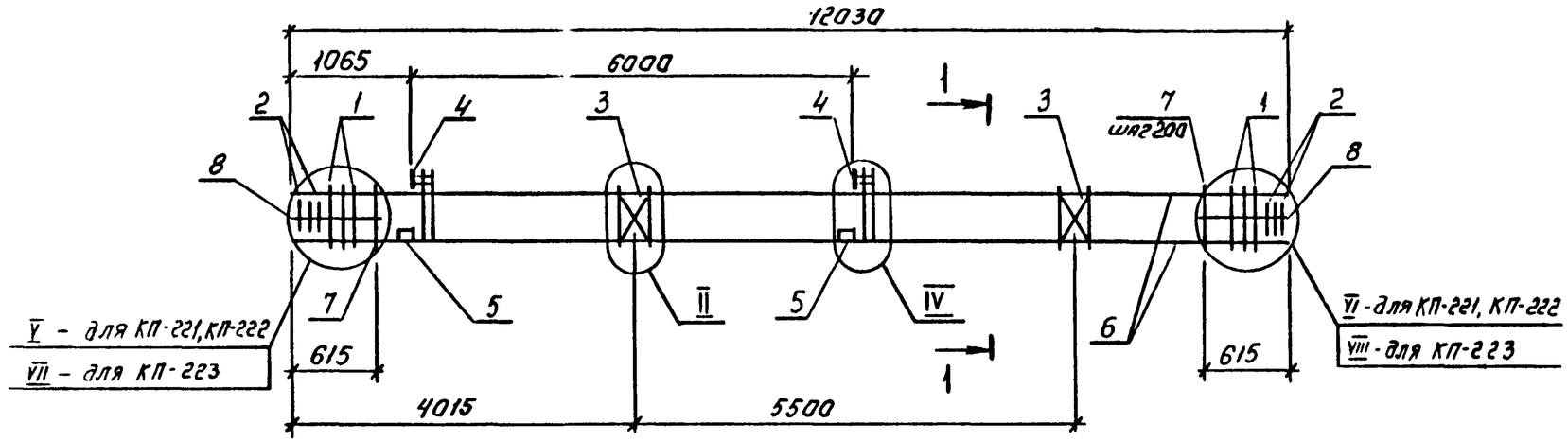

1 — 1

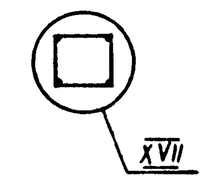

МАРКА	ПОЗ.	МАРКА АРМАТУРНОГО ИЗДЕЛИЯ	КОЛ. ШТ.	МАССА КГ.		ОБОЗНАЧЕНИЕ ДОКУМЕНТА 1.020.1-4 г-4
				1 ШТ.	ВСЕГО	
КП-221	1	СКА-2	4	3,36	13,44	К174
	2	СКА-4	6	2,24	13,44	К175
	3	С-1	2	1,08	2,16	К172
	4	МН-1	2	28,18	56,36	К176
	5	МН-12	4	3,86	15,44	К179
	6	ф18АтIVс ℓ=12030	4	24,04	96,16	без черт.
	7	ХМ-1	55	0,55	30,25	К173
	8	ф6АI ℓ=650	8	0,14	1,12	без черт.
				Итого: 228,37		
КП-222	1	СКА-2	4	3,36	13,44	К174
	2	СКА-4	6	2,24	13,44	К175
	3	С-1	2	1,08	2,16	К172
	4	МН-2	2	27,70	55,40	К176
	5	МН-12	4	3,86	15,44	К179
	6	ф20АтIVс ℓ=12030	4	29,66	118,64	без черт.
	7	ХМ-1	55	0,55	30,25	К173
	8	ф6АI ℓ=650	8	0,14	1,12	без черт.
				Итого: 249,89		

МАРКА	ПОЗ.	МАРКА АРМАТУРНОГО ИЗДЕЛИЯ	КОЛ. ШТ.	МАССА КГ		ОБОЗНАЧЕНИЕ ДОКУМЕНТА 1.020.1-4 г-4
				1 ШТ.	ВСЕГО	
КП-223	1	СКА-2	6	3,36	20,16	К174
	2	СКА-4	6	2,24	13,44	К175
	3	С-1	2	1,08	2,16	К172
	4	МН-2	2	27,70	55,40	К176
	5	МН-12	4	3,86	15,44	К179
	6	ф22АтIVс ℓ=12030	4	35,90	143,60	
	7	ХМ-1	55	0,55	30,25	К173
	8	ф6АI ℓ=650	8	0,14	1,12	
				Итого: 281,57		

1. Узлы см. У
2. Технические требования см. ТТ
3. Арматура классов: А-I по ГОСТ 5781-82
АтIVС по ГОСТ 10884-81

Нач.отд.	Язловицкий		
Н.контр.	Аксёнова		
Зав.тр.	Бродский		
Вед.инж.	Агеенко		
Исполнил	Радзина		

1.020.1-4. г-4 - К93

Каркас пространственный КП-221.., КП-223

Стадия	Лист	Листов
Р		1

ГОССТРОЙ СССР ЛЕНИНГРАДСКИЙ ПРОМСТРОЙПРОЕКТ

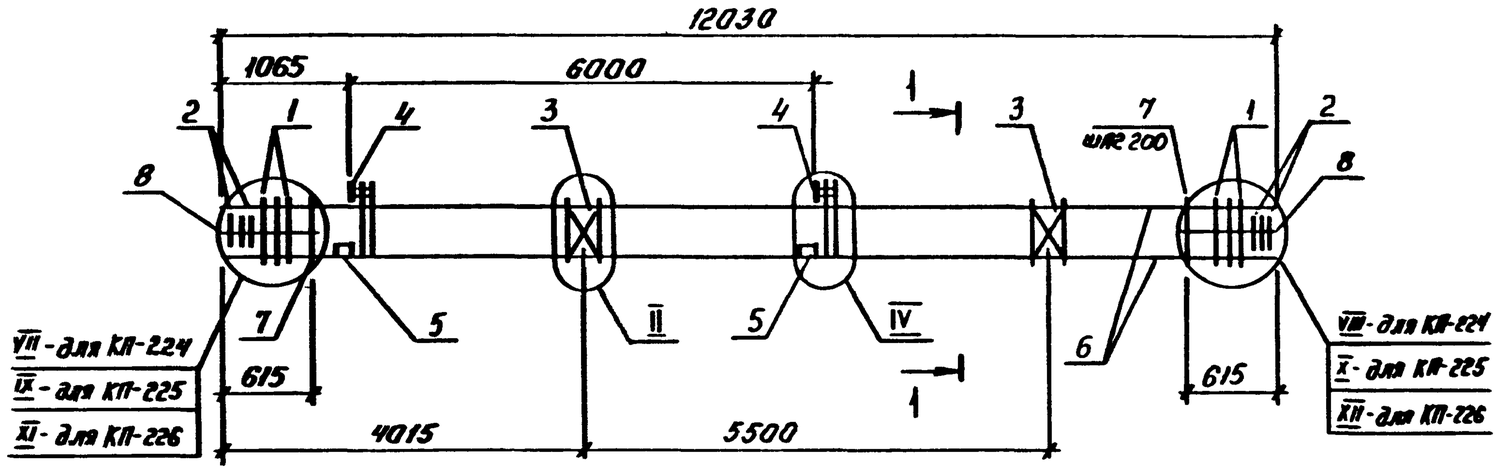

1 — 1

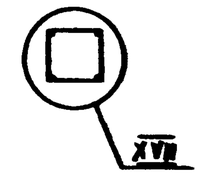

МАРКА	ПОЗ.	МАРКА АРМАТУРНОГО ИЗДЕЛИЯ	КОЛ. ШТ.	МАССА КГ. 1 ШТ.	МАССА КГ. ВСЕГО	ОБОЗНАЧЕНИЕ ДОКУМЕНТА 1.020.1-4 2-4
КП-224	1	СКА-2	6	3,36	20,16	К174
	2	СКА-4	6	2,24	13,44	К175
	3	С-1	2	1,08	2,16	К172
	4	МН-3	2	27,22	54,44	К176
	5	МН-12	4	3,86	15,44	К179
	6	ф25Ат IVс ℓ=12030	4	46,32	185,28	без черт.
	7	ХН-1	55	0,55	30,25	К173
	8	ф6А I ℓ=650	8	0,14	1,12	без черт.
				Итого: 322,29		
КП-225	1	СКА-2	8	3,36	26,88	К174
	2	СКА-4	6	2,24	13,44	К175
	3	С-1	2	1,08	2,16	К172
	4	МН-4	2	26,74	53,48	К176
	5	МН-12	4	3,86	15,44	К179
	6	ф28Ат IVс ℓ=12030	4	58,10	232,40	без черт.
	7	ХН-1	55	0,55	30,25	К173
	8	ф6А I ℓ=650	8	0,14	1,12	без черт.
				Итого: 375,17		

МАРКА	ПОЗ.	МАРКА АРМАТУРНОГО ИЗДЕЛИЯ	КОЛ. ШТ.	МАССА КГ. 1 ШТ.	МАССА КГ. ВСЕГО	ОБОЗНАЧЕНИЕ ДОКУМЕНТА 1.020.1-4 2-4
КП-226	1	СКА-2	10	3,36	33,60	К174
	2	СКА-4	6	2,24	13,44	К175
	3	С-1	2	1,08	2,16	К172
	4	МН-5	2	29,58	59,16	К176
	5	МН-12	4	3,86	15,44	К179
	6	ф32Ат IVс ℓ=12030	4	75,91	303,64	без черт.
	7	ХН-1	55	0,55	30,25	К173
	8	ф6А I ℓ=650	8	0,14	1,12	без черт.
				Итого: 458,81		

1. Узлы см. У
2. Технические требования см. ТТ
3. Арматура классов: А-I по ГОСТ 5781-82
Ат-IVС по ГОСТ 10884-81

Нач.отд.	Язловецкий		
Н.контр.	Алексёнова		
Зав.гр.	Бредский		
Вед.инж.	Агеенко		
Исполнил	Радзика		

1.020.1-4. 2-4 — К94

Каркас пространственный КП-224...КП-226

Стадия	Лист	Листов
Р		1

ГОССТРОЙ СССР ЛЕНИНГРАДСКИЙ ПРОМСТРОЙПРОЕКТ

Подпись и дата | Взам. инв. №

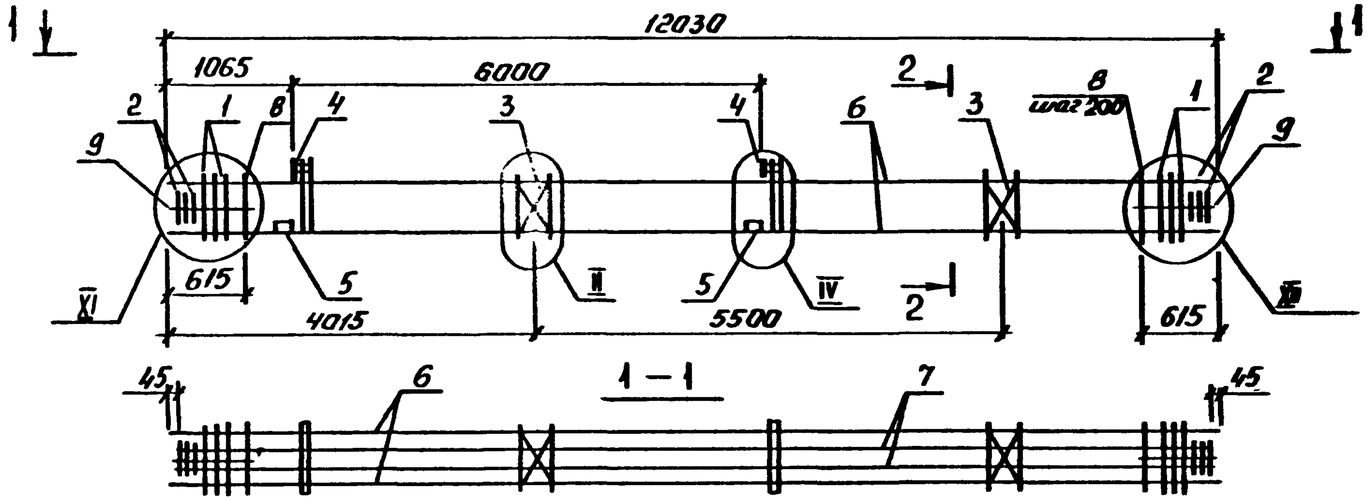

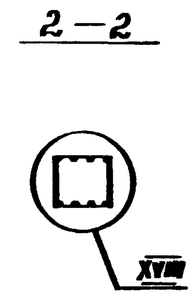

МАРКА	ПОЗ.	МАРКА АРМАТУРНОГО ИЗДЕЛИЯ	КОЛ. ШТ.	МАССА КГ.		ОБОЗНАЧЕНИЕ ДОКУМЕНТА 1.020.1-4 2-4
				1 ШТ.	ВСЕГО	
КП-227	1	СКА-2	10	3,36	33,60	К174
	2	СКА-4	6	2,24	13,44	К175
	3	С-1	2	1,08	2,16	К172
	4	МН-4	2	26,74	53,48	К176
	5	МН-12	4	3,86	15,44	К179
	6	ф28АтIVс ℓ=12030	4	58,10	232,40	без черт.
	7	ф20АтIVс ℓ=11940	4	29,44	117,76	без черт.
	8	ХМ-1	55	0,55	30,25	К173
	9	ф6АI ℓ=650	8	0,14	1,12	без черт.
				Итого: 499,65		
КП-228	1	СКА-2	10	3,36	33,60	К174
	2	СКА-4	6	2,24	13,44	К175
	3	С-1	2	1,08	2,16	К172
	4	МН-5	2	29,58	59,16	К176
	5	МН-12	4	3,86	15,44	К179
	6	ф32АтIVс ℓ=12030	4	75,91	303,64	без черт.
	7	ф20АтIVс ℓ=11940	4	29,44	117,76	без черт.
	8	ХМ-1	55	0,55	30,25	К173
	9	ф6АI ℓ=650	8	0,14	1,12	без черт.
				Итого: 576,57		

МАРКА	ПОЗ.	МАРКА АРМАТУРНОГО ИЗДЕЛИЯ	КОЛ. ШТ.	МАССА КГ.		ОБОЗНАЧЕНИЕ ДОКУМЕНТА 1.020.1-4 2-4
				1 ШТ.	ВСЕГО	
КП-229	1	СКА-2	10	3,36	33,60	К174
	2	СКА-4	6	2,24	13,44	К175
	3	С-1	2	1,08	2,16	К172
	4	МН-5	2	29,58	59,16	К176
	5	МН-12	4	3,86	15,44	К179
	6	ф32АтIVс ℓ=12030	4	75,91	303,64	без черт.
	7	ф28АтIVс ℓ=11940	4	57,67	230,68	без черт.
	8	ХМ-1	55	0,55	30,25	К173
	9	ф6АI ℓ=650	8	0,14	1,12	без черт.
				Итого: 689,49		

1. Узлы см. У
2. Технические требования см. ТТ
3. Арматура классов: АI по ГОСТ 5781-82
АтIV по ГОСТ 10884-81

Нач.отд.	Язловецкий	
Н.контр.	Алсёнова	
Зав.гр.	Брадский	
Вед.инж.	Агеенко	
Исполнил	Радзина	

1.020.1-4. 2-4 - К95

Каркас пространственный КП-227...КП-229

Стадия	Лист	Листов
Р		1

ГОССТРОЙ СССР ЛЕНИНГРАДСКИЙ ПРОМСТРОЙПРОЕКТ

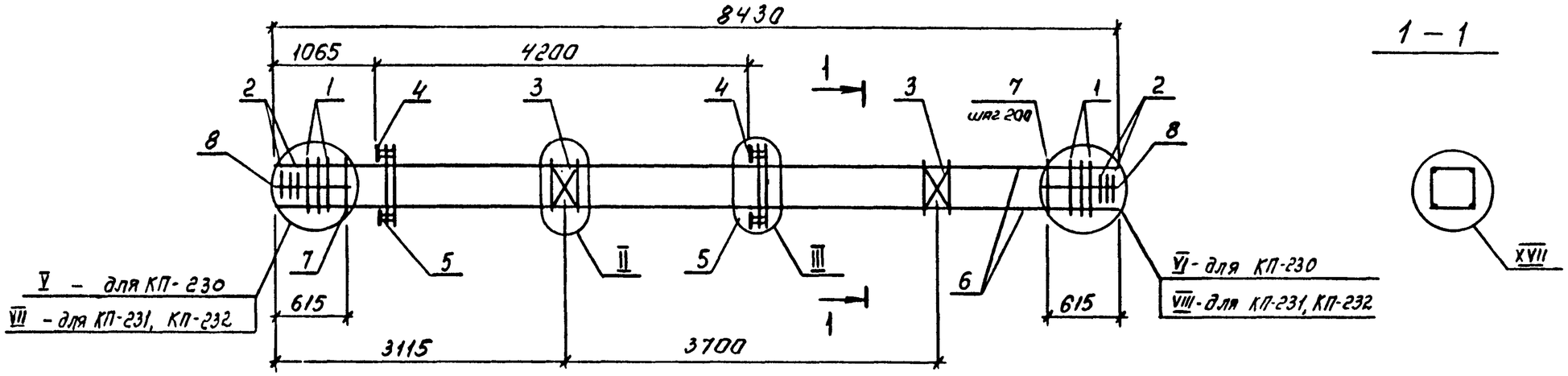

МАРКА	ПОЗ.	МАРКА АРМАТУРНОГО ИЗДЕЛИЯ	КОЛ. ШТ.	МАССА КГ.		ОБОЗНАЧЕНИЕ ДОКУМЕНТА 1.020.1-4 г-4
				1 ШТ.	ВСЕГО	
КП-230	1	СКА-2	4	3,36	13,44	К174
	2	СКА-4	6	2,24	13,44	К175
	3	С-1	2	1,08	2,16	К172
	4	МН-7	2	32,59	65,18	К177
	5	МН-11	2	7,07	14,14	К178
	6	ф20АтIVс ℓ=8430	4	20,79	83,16	без черт.
	7	ХН-2	37	0,89	32,93	К173
	8	ф6АI ℓ=650	8	0,14	1,12	без черт.
				Итого: 225,57		
КП-231	1	СКА-2	6	3,36	20,16	К174
	2	СКА-4	6	2,24	13,44	К175
	3	С-1	2	1,08	2,16	К172
	4	МН-7	2	32,59	65,18	К177
	5	МН-11	2	7,07	14,14	К178
	6	ф22АтIVс ℓ=8430	4	25,16	100,64	без черт.
	7	ХН-2	37	0,89	32,93	К173
	8	ф6АI ℓ=650	8	0,14	1,12	без черт.
				Итого: 249,77		

МАРКА	ПОЗ.	МАРКА АРМАТУРНОГО ИЗДЕЛИЯ	КОЛ. ШТ.	МАССА КГ.		ОБОЗНАЧЕНИЕ ДОКУМЕНТА 1.020 1-4 г-4
				1 ШТ.	ВСЕГО	
КП-232	1	СКА-2	6	3,36	20,16	К174
	2	СКА-4	6	2,24	13,44	К175
	3	С-1	2	1,08	2,16	К172
	4	МН-8	2	32,11	64,22	К177
	5	МН-11	2	7,07	14,14	К178
	6	ф25АтIVс ℓ=8430	4	32,46	129,84	без черт.
	7	ХН-2	37	0,89	32,93	К173
	8	ф6АI ℓ=650	8	0,14	1,12	без черт.
				Итого: 278,01		

1. Узлы см. 5
2. Технические требования см. ТТ
3. Арматура классов А-I по ГОСТ 5781-82
Ат-IVС по ГОСТ 10884-81

Нач.отд.	Язловицкий		
Н.контр.	Аксёнова		
Зав.гр.	Бродский		
Вед.инж.	Агеенко		
Исполнил	Радзина		

1.020.1-4. 2-4 - к96

Каркас пространственный КП-230...КП-232

Стадия	Лист	Листов
Р		1

ГОССТРОЙ РСФСР ЛЕНИНГРАДСКИЙ ПРОМСТРОЙПРОЕКТ

Копировал 24168-П2

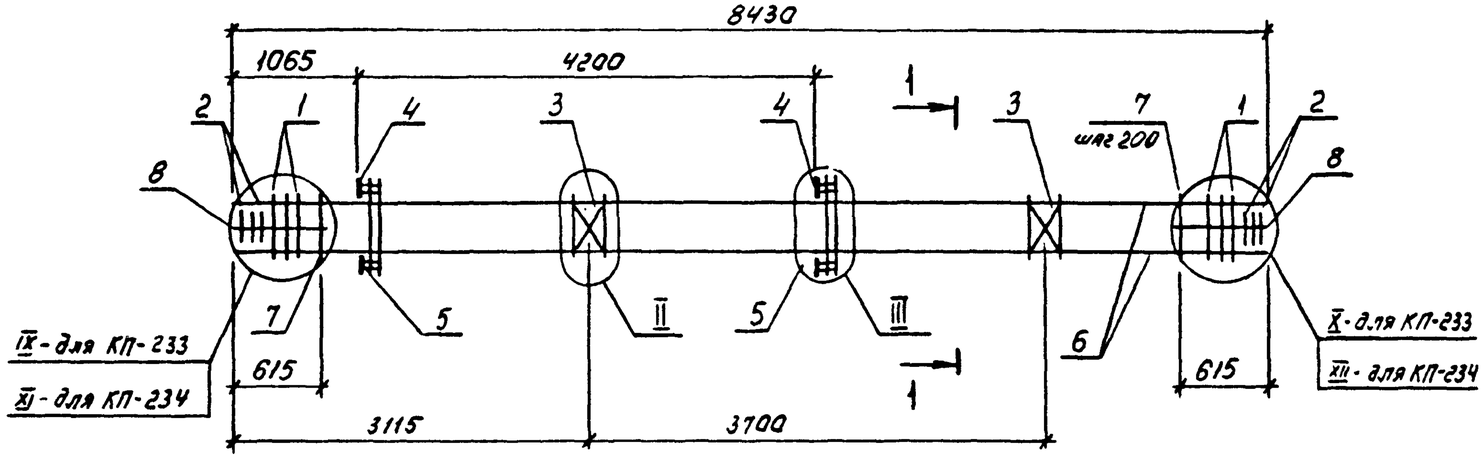

1 — 1

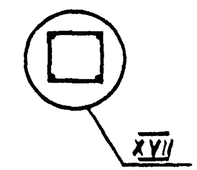

МАРКА	ПОЗ.	МАРКА АРМАТУРНОГО ИЗДЕЛИЯ	КОЛ. ШТ.	МАССА КГ.		ОБОЗНАЧЕНИЕ ДОКУМЕНТА 1.020-1-4 2-4
				1 ШТ.	ВСЕГО	
КП-233	1	СКА-2	8	3,36	26,88	К174
	2	СКА-4	6	2,24	13,44	К175
	3	С-1	2	1,08	2,16	К172
	4	МН-9	2	31,63	63,26	К177
	5	МН-11	2	7,07	14,14	К178
	6	ф28АтIVс ℓ=8430	4	40,72	162,88	без черт.
	7	ХМ-2	37	0,89	32,93	К173
	8	ф6А-I ℓ=650	8	0,14	1,12	без черт.
				Итого: 316,81		

МАРКА	ПОЗ.	МАРКА АРМАТУРНОГО ИЗДЕЛИЯ	КОЛ. ШТ.	МАССА КГ.		ОБОЗНАЧЕНИЕ ДОКУМЕНТА 1.020-1-4 2-4
				1 ШТ.	ВСЕГО	
КП-234	1	СКА-2	10	3,36	33,60	К174
	2	СКА-4	6	2,24	13,44	К175
	3	С-1	2	1,08	2,16	К172
	4	МН-10	2	35,69	71,38	К177
	5	МН-11	2	7,07	14,14	К178
	6	ф32АтIVс ℓ=8430	4	53,19	212,76	без черт.
	7	ХМ-2	37	0,89	32,93	К173
	8	ф6А-I ℓ=650	8	0,14	1,12	без черт.
				Итого: 381,53		

1. Узлы см. У
2. Технические требования см. ТТ
3. Арматура классов : А-I по ГОСТ 5781-82
Ат-IVС по ГОСТ 10884-81

Нач.отд.	Язловицкий		
Н.контр.	Аксёнова		
Зав.гр.	Бродский		
Вед.инж.	Агеенко		
Исполнил	Радзина		

1.020.1-4. 2-4 - К97

Каркас пространственный КП-233, КП-234

Стадия	Лист	Листов
Р		1

ГОССТРОЙ СССР ЛЕНИНГРАДСКИЙ ПРОМСТРОЙПРОЕКТ

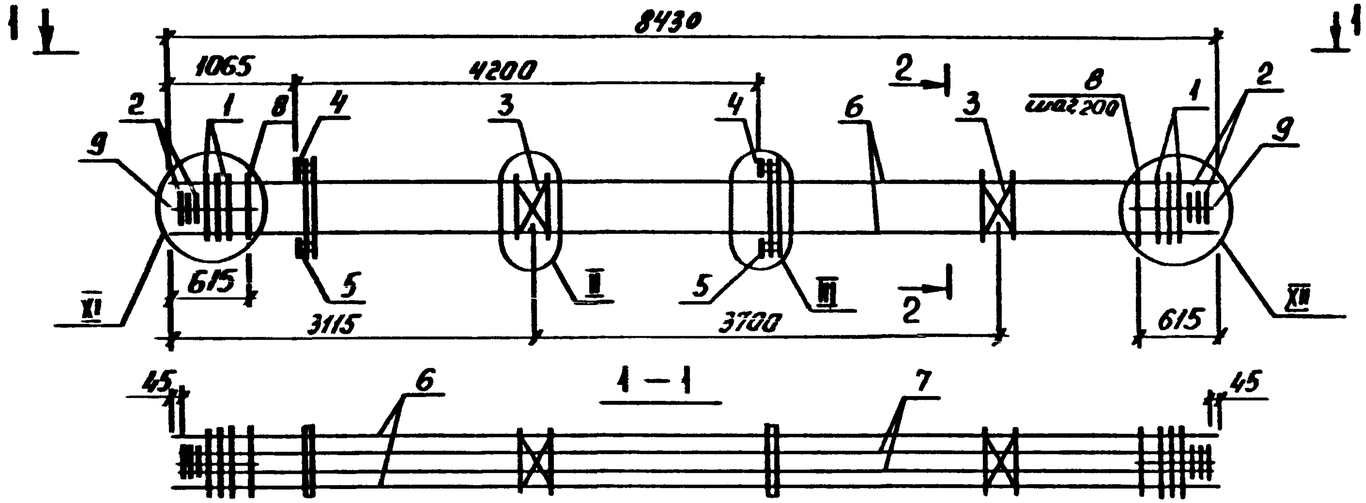

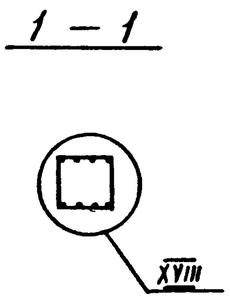

МАРКА	ПОЗ.	МАРКА АРМАТУРНОГО ИЗДЕЛИЯ	КОЛ. ШТ.	МАССА КГ. 1 ШТ.	МАССА КГ. ВСЕГО	ОБОЗНАЧЕНИЕ ДОКУМЕНТА 1.020.1-4 2-4
КП-235	1	СКА-2	10	3,36	33,60	К174
	2	СКА-4	6	2,24	13,44	К175
	3	С-1	2	1,08	2,16	К172
	4	МН-9	2	31,63	63,26	К177
	5	МН-11	2	7,07	14,14	К178
	6	ф28АтIVс ℓ=8430	4	40,72	162,88	без черт.
	7	ф20АтIVс ℓ=8340	4	20,57	82,28	без черт.
	8	ХН-2	37	0,89	32,93	К173
	9	ф6АI ℓ=650	8	0,14	1,12	без черт.
				Итого: 405,81		

МАРКА	ПОЗ.	МАРКА АРМАТУРНОГО ИЗДЕЛИЯ	КОЛ. ШТ.	МАССА КГ. 1 ШТ.	МАССА КГ. ВСЕГО	ОБОЗНАЧЕНИЕ ДОКУМЕНТА 1.020.1-4 2-4
КП-236	1	СКА-2	10	3,36	33,60	К174
	2	СКА-4	6	2,24	13,44	К175
	3	С-1	2	1,08	2,16	К172
	4	МН-10	2	35,69	71,38	К177
	5	МН-11	2	7,07	14,14	К178
	6	ф32АтIVс ℓ=8430	4	53,19	212,76	без черт.
	7	ф20АтIVс ℓ=8340	4	20,57	82,28	без черт.
	8	ХН-2	37	0,89	32,93	К173
	9	ф6АI ℓ=650	8	0,14	1,12	без черт.
				Итого: 463,81		

1. Узлы см. У
2. Технические требования см. ТТ
3. Арматура классов: АI по ГОСТ 5781-82
АтIVС по ГОСТ 10884-81

Нач.отд.	Язловецкий	
Н.контр.	Аксёнова	
Зав.гр.	Бродский	
Вед.инж.	Агеенко	
Исполнил	Радзина	

1.020.1-4. 2-4- К98

Каркас пространственный КП-235, КП-236

Стадия	Лист	Листов
Р		1

ГОССТРОЙ СССР ЛЕНИНГРАДСКИЙ ПРОМСТРОЙПРОЕКТ

Взам. инв. № | Подпись и дата

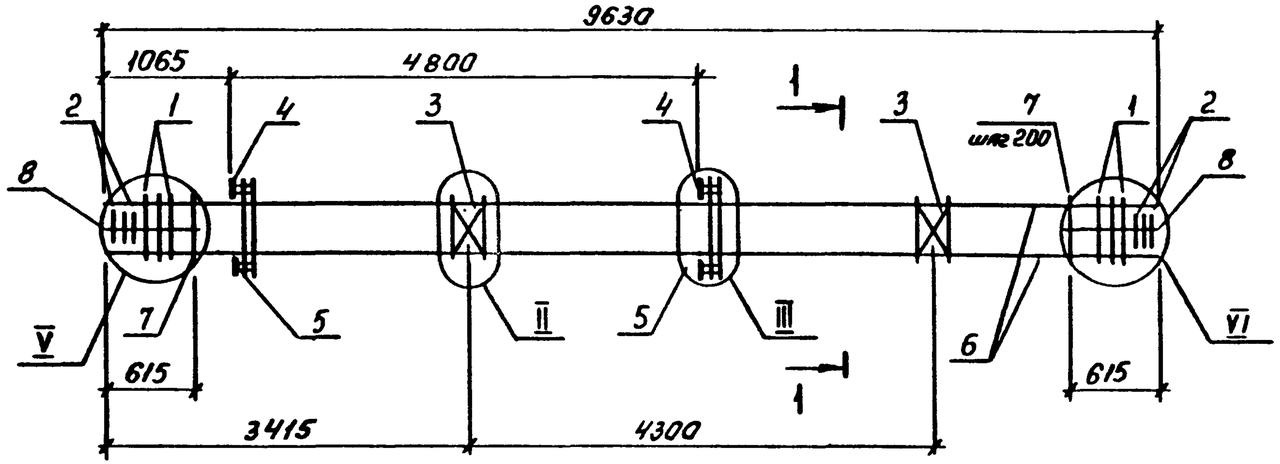

1 — 1

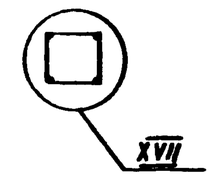

МАРКА	ПОЗ.	МАРКА АРМАТУРНОГО ИЗДЕЛИЯ	КОЛ. ШТ.	МАССА КГ.		ОБОЗНАЧЕНИЕ ДОКУМЕНТА 1.020.1-4 2-4
				1 ШТ.	ВСЕГО	
КП-237	1	СКА-1	4	2,10	8,40	К174
	2	СКА-3	6	1,38	8,28	К175
	3	С-1	2	1,08	2,16	К172
	4	МН-6	2	33,07	66,14	К177
	5	МН-11	2	7,07	14,14	К178
	6	ф16 Ат IVс ℓ=9630	4	15,20	60,80	без черт.
	7	ХМ-2	43	0,89	38,27	К173
	8	ф6 А I ℓ=650	8	0,14	1,12	без черт.
				Итого: 199,31		
КП-238	1	СКА-2	4	3,36	13,44	К174
	2	СКА-4	6	2,24	13,44	К175
	3	С-1	2	1,08	2,16	К172
	4	МН-6	2	33,07	66,14	К177
	5	МН-11	2	7,07	14,14	К178
	6	ф18 Ат IVс ℓ=9630	4	19,24	76,96	без черт.
	7	ХМ-2	43	0,89	38,27	К173
	8	ф6 А I ℓ=650	8	0,14	1,12	без черт.
				Итого: 225,67		

МАРКА	ПОЗ.	МАРКА АРМАТУРНОГО ИЗДЕЛИЯ	КОЛ. ШТ.	МАССА КГ.		ОБОЗНАЧЕНИЕ ДОКУМЕНТА 1.020.1-4 2-4
				1 ШТ.	ВСЕГО	
КП-239	1	СКА-2	4	3,36	13,44	К174
	2	СКА-4	6	2,24	13,44	К175
	3	С-1	2	1,08	2,16	К172
	4	МН-7	2	32,59	65,18	К177
	5	МН-11	2	7,07	14,14	К178
	6	ф20 Ат IVс ℓ=9630	4	23,75	95,0	без черт.
	7	ХМ-2	43	0,89	38,27	К173
	8	ф6 А I ℓ=650	8	0,14	1,12	без черт.
				Итого: 242,75		

1. Узлы см. У
2. Технические требования см. ТТ
3. Арматура классов : А-I по ГОСТ 5781-82
Ат-IVс по ГОСТ 10884-81

Нач.отд.	Язловицкий		
Н.контр.	Аксёнова		
Зав.гр.	Бродский		
Вед.инж.	Агеенко		
Исполнил	Радзина		

1.020.1-4. 2-4 - К99

Каркас пространственный КП-237... КП-239

Стадия	Лист	Листов
Р		1

ГОССТРОЙ СССР ЛЕНИНГРАДСКИЙ ПРОМСТРОЙПРОЕКТ

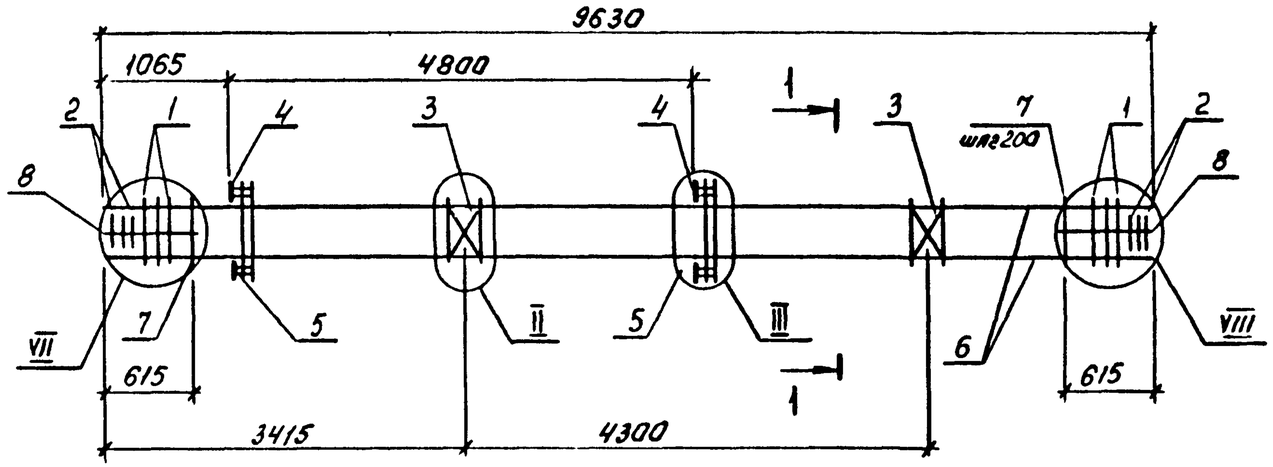

1 — 1

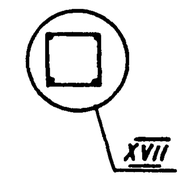

МАРКА	ПОЗ.	МАРКА АРМАТУРНОГО ИЗДЕЛИЯ	КОЛ. ШТ.	МАССА КГ.		ОБОЗНАЧЕНИЕ ДОКУМЕНТА 1.020.1-4 2-4
				1 ШТ.	ВСЕГО	
КП-240	1	СКА-2	6	3,36	20,16	К174
	2	СКА-4	6	2,24	13,44	К175
	3	С-1	2	1,08	2,16	К172
	4	МН-7	2	32,59	65,18	К177
	5	МН-11	2	7,07	14,14	К178
	6	ф22АтIVс ℓ=9630	4	28,74	114,96	без черт.
	7	ХМ-2	43	0,89	38,27	К173
	8	ф6АI ℓ=650	8	0,14	1,12	без черт.
				Итого: 269,43		

МАРКА	ПОЗ.	МАРКА АРМАТУРНОГО ИЗДЕЛИЯ	КОЛ. ШТ.	МАССА КГ.		ОБОЗНАЧЕНИЕ ДОКУМЕНТА 1.020.1-4 2-4
				1 ШТ.	ВСЕГО	
КП-241	1	СКА-2	6	3,36	20,16	К174
	2	СКА-4	6	2,24	13,44	К175
	3	С-1	2	1,08	2,16	К172
	4	МН-8	2	32,11	64,22	К177
	5	МН-11	2	7,07	14,14	К178
	6	ф25АтIVс ℓ=9630	4	37,08	148,32	без черт.
	7	ХМ-2	43	0,89	38,27	К173
	8	ф6АI ℓ=650	8	0,14	1,12	без черт.
				Итого: 301,83		

1. Узлы см. У
2. Технические требования см. ТТ
3. Арматура классов : А-I по ГОСТ 5781-82
Ат-IVС по ГОСТ 10884-81

Нач.отд.	Язловицкий	
Н.контр.	Аксёнова	
Зав.гр.	Бродский	
Вед.инж.	Агеенко	
Исполнил	Радзина	

1.020.1-4, 2-4 - К100

Каркас пространственный КП-240, КП-241

Стадия	Лист	Листов
Р		1

ГОССТРОЙ СССР ЛЕНИНГРАДСКИЙ ПРОМСТРОЙПРОЕКТ

Взам. инв. № | Подпись и дата | Инв. № подл.

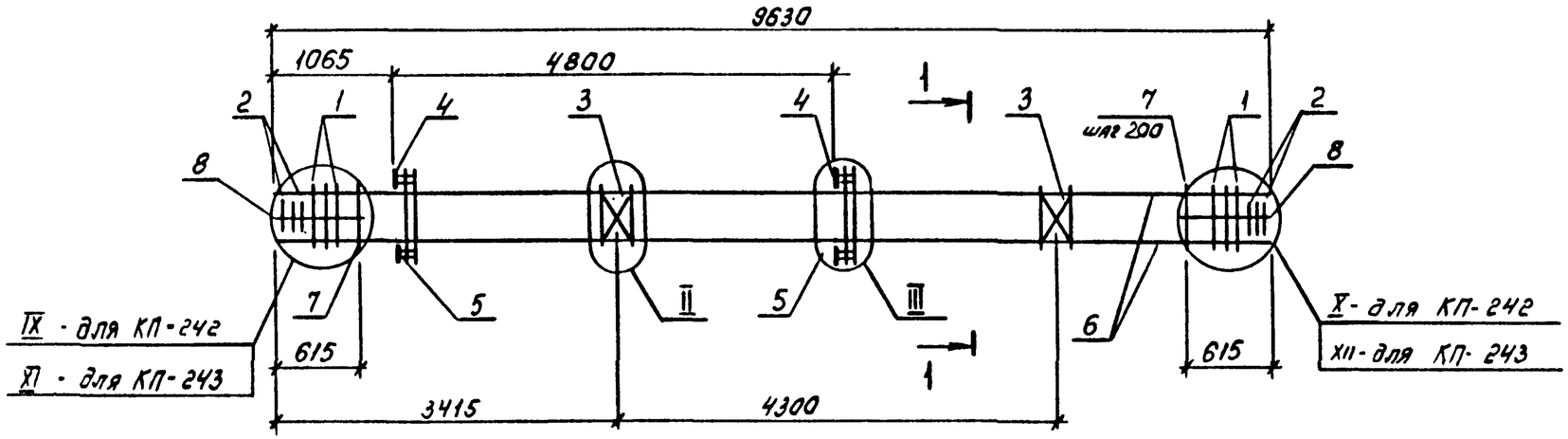

1 – 1

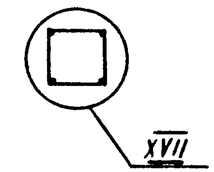

МАРКА	ПОЗ.	МАРКА АРМАТУРНОГО ИЗДЕЛИЯ	КОЛ. ШТ.	МАССА КГ.		ОБОЗНАЧЕНИЕ ДОКУМЕНТА 1.020.1-4 2-4
				1 ШТ.	ВСЕГО	
КП-242	1	СКА-2	8	3,36	26,88	К174
	2	СКА-4	6	2,24	13,44	К175
	3	С-1	2	1,08	2,16	К172
	4	МН-9	2	31,63	63,26	К177
	5	МН-11	2	7,07	14,14	К178
	6	ф28АтIVс ℓ=9630	4	46,51	186,04	без черт.
	7	ХН-2	43	0,89	38,27	К173
	8	ф6А I ℓ=650	8	0,14	1,12	без черт.
				Итого: 345,31		

МАРКА	ПОЗ.	МАРКА АРМАТУРНОГО ИЗДЕЛИЯ	КОЛ. ШТ.	МАССА КГ		ОБОЗНАЧЕНИЕ ДОКУМЕНТА 1.020.1-4 2-4
				1 ШТ.	ВСЕГО	
КП-243	1	СКА-2	10	3,36	33,60	К174
	2	СКА-4	6	2,24	13,44	К175
	3	С-1	2	1,08	2,16	К172
	4	МН-10	2	35,69	71,38	К177
	5	МН-11	2	7,07	14,14	К178
	6	ф32АтIVс ℓ=9630	4	60,76	243,04	без черт.
	7	ХН-2	43	0,89	38,27	К173
	8	ф6А I ℓ=650	8	0,14	1,12	без черт.
				Итого: 417,15		

1. Узлы см. У
2. Технические требования см. ТТ
3. Арматура классов : А-I по ГОСТ 5781-82
Ат-IVС по ГОСТ 10884-81

Подпись и дата | Взам. инв. №

Нач.отд.	Язловицкий		
Н.контр.	Аксёнова		
Зав.гр.	Бродский		
Вед.инж.	Агеенко		
Исполнил	Радзина		

1.020.1-4. 2-4-К101

Каркас пространственный КП-242, КП-243

Стадия	Лист	Листов
Р		1

ГОССТРОЙ СССР ЛЕНИНГРАДСКИЙ ПРОМСТРОЙПРОЕКТ

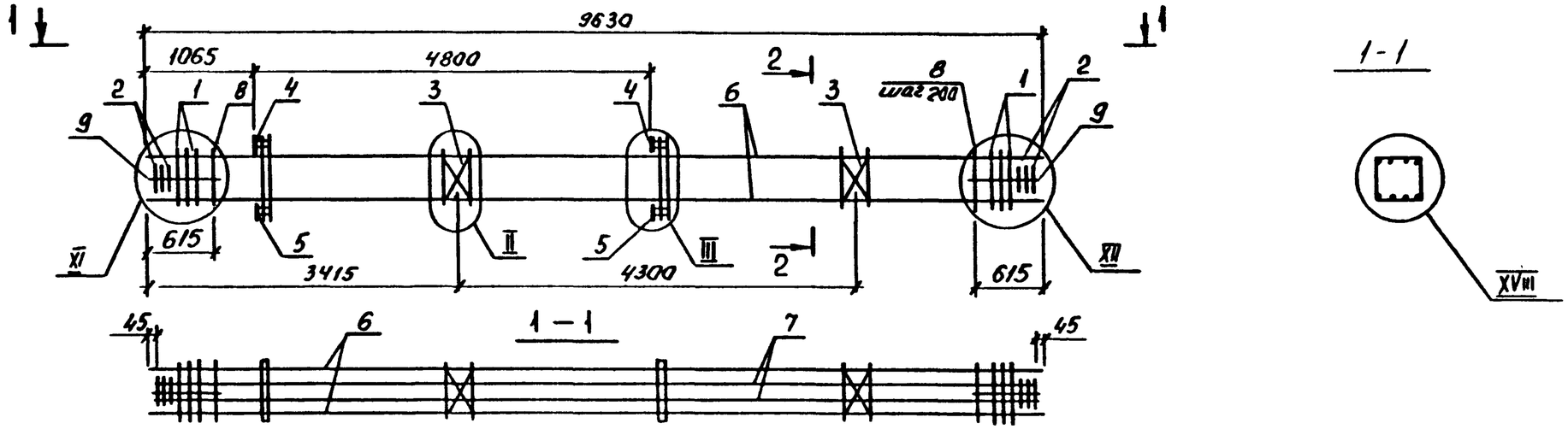

МАРКА	ПОЗ.	МАРКА АРМАТУРНОГО ИЗДЕЛИЯ	КОЛ. ШТ.	МАССА КГ. 1 ШТ.	МАССА КГ. ВСЕГО	ОБОЗНАЧЕНИЕ ДОКУМЕНТА 1.020.1-4 2-4
КП-244	1	СКА-2	10	3,36	33,60	К174
	2	СКА-4	6	2,24	13,44	К175
	3	С-1	2	1,08	2,16	К172
	4	МН-9	2	31,63	63,26	К177
	5	МН-11	2	7,07	14,14	К178
	6	ф28АтIVс ℓ=9630	4	46,51	186,04	без черт.
	7	ф20АтIVс ℓ=9540	4	23,52	94,08	без черт.
	8	ХН-2	43	0,89	38,27	К173
	9	ф6АI ℓ=650	8	0,14	1,12	без черт.
				Итого: 446,11		

МАРКА	ПОЗ.	МАРКА АРМАТУРНОГО ИЗДЕЛИЯ	КОЛ. ШТ.	МАССА КГ. 1 ШТ.	МАССА КГ. ВСЕГО	ОБОЗНАЧЕНИЕ ДОКУМЕНТА 1.020.1-4 2-4
КП-245	1	СКА-2	10	3,36	33,60	К174
	2	СКА-4	6	2,24	13,44	К175
	3	С-1	2	1,08	2,16	К172
	4	МН-10	2	35,69	71,38	К177
	5	МН-11	2	7,07	14,14	К178
	6	ф32АтIVс ℓ=9630	4	60,76	243,04	без черт.
	7	ф20АтIVс ℓ=9540	4	23,52	94,08	без черт.
	8	ХН-3	43	0,89	38,27	К173
	9	ф6АI ℓ=650	8	0,14	1,12	без черт.
				Итого: 511,23		

1. Узлы см. У
2. Технические требования см. ТТ
3. Арматура классов: А-I по ГОСТ 5781-82
АтIVС по ГОСТ 10884-81

Нач.отд.	Язловецкий	
Н.контр.	Аксёнова	
Зав.гр.	Бродский	
Вед.инж.	Агеенко	
Исполнил	Радзина	

1.020.1-4. 2-4-К102

Каркас пространственный КП-244, КП-245

Стадия	Лист	Листов
Р		1

ГОССТРОЙ СССР ЛЕНИНГРАДСКИЙ ПРОМСТРОЙПРОЕКТ

Взам. инв. № | Подпись и дата | Инв. № подл.

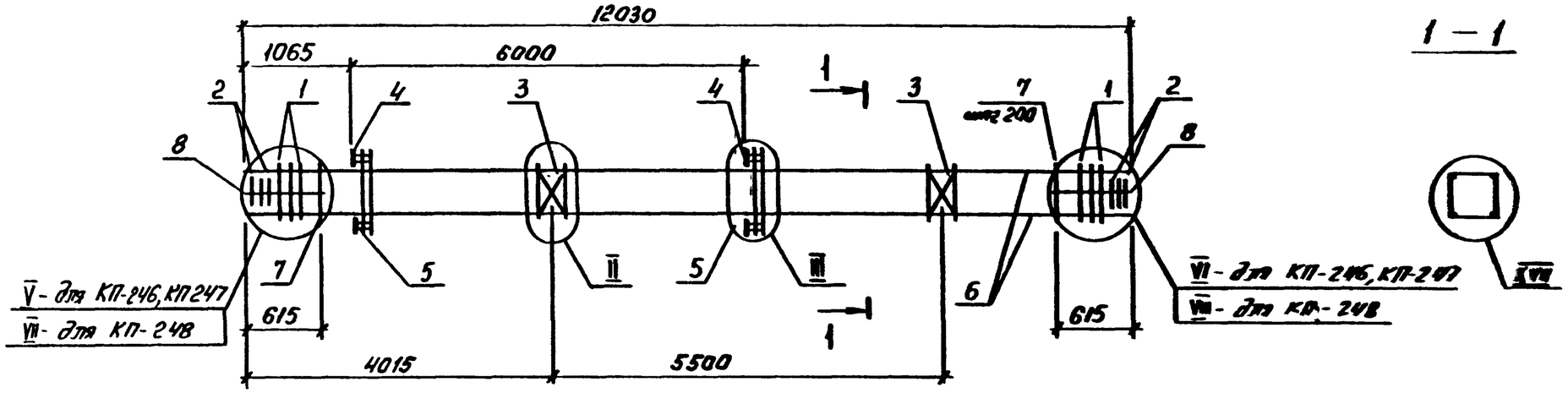

МАРКА	ПОЗ.	МАРКА АРМАТУРНОГО ИЗДЕЛИЯ	КОЛ. ШТ.	МАССА КГ. 1 ШТ.	МАССА КГ. ВСЕГО	ОБОЗНАЧЕНИЕ ДОКУМЕНТА 1.020.1-4 2-4
КП-246	1	СКА-1	4	2.10	8.40	К174
	2	СКА-3	6	1.38	8.28	К175
	3	С-1	2	1.08	2.16	К172
	4	МН-6	2	33.07	66.14	К177
	5	МН-11	2	7.07	14.14	К178
	6	ф16АтIVс ℓ=12030	4	18.98	75.92	без черт.
	7	ХМ-1	55	0.55	30.25	К173
	8	ф6А I ℓ=650	8	0.14	1.12	без черт.
				Итого: 206,41		
КП-247	1	СКА-2	4	3.36	13.44	К174
	2	СКА-4	6	2.24	13.44	К175
	3	С-1	2	1.08	2.16	К172
	4	МН-7	2	32.59	65.18	К177
	5	МН-11	2	7.07	14.14	К178
	6	ф20АтIVс ℓ=12030	4	29.66	118.64	без черт.
	7	ХМ-1	55	0.55	30.25	К172
	8	ф6А I ℓ=650	8	0.14	1.12	без черт.
				Итого: 258,37		

МАРКА	ПОЗ.	МАРКА АРМАТУРНОГО ИЗДЕЛИЯ	КОЛ. ШТ.	МАССА КГ. 1 ШТ.	МАССА КГ. ВСЕГО	ОБОЗНАЧЕНИЕ ДОКУМЕНТА 1.020.1-4 2-4
КП-248	1	СКА-2	6	3.36	20.16	К174
	2	СКА-4	6	2.24	13.44	К175
	3	С-1	2	1.08	2.16	К172
	4	МН-7	2	32.59	65.18	К177
	5	МН-11	2	7.07	14.14	К178
	6	ф22АтIVс ℓ=12030	4	35.90	143.60	без черт.
	7	ХМ-1	55	0.55	30.25	К173
	8	ф6А I ℓ=650	8	0.14	1.12	без черт.
				Итого: 290,05		

1. Узлы см. У
2. Технические требования см. ТТ
3. Арматура классов: А-I по ГОСТ 5781-82
АтIVС по ГОСТ 10884-81

Нач.отд.	Язловецкий		
Н.контр.	Аксёнова		
Зав.гр.	Брадский		
Вед.инж.	Агеенко		
Исполнил	Радзина		

1.020.1-4. 2-4 - К183

Каркас пространственный КП-246...КП-248

Стадия	Лист	Листов
Р		1

ГОССТРОЙ СССР ЛЕНИНГРАДСКИЙ ПРОМСТРОЙПРОЕКТ

Инв.№ подл. | Подпись и дата | Взам. инв.№

Копировал 2462-02 III Формат

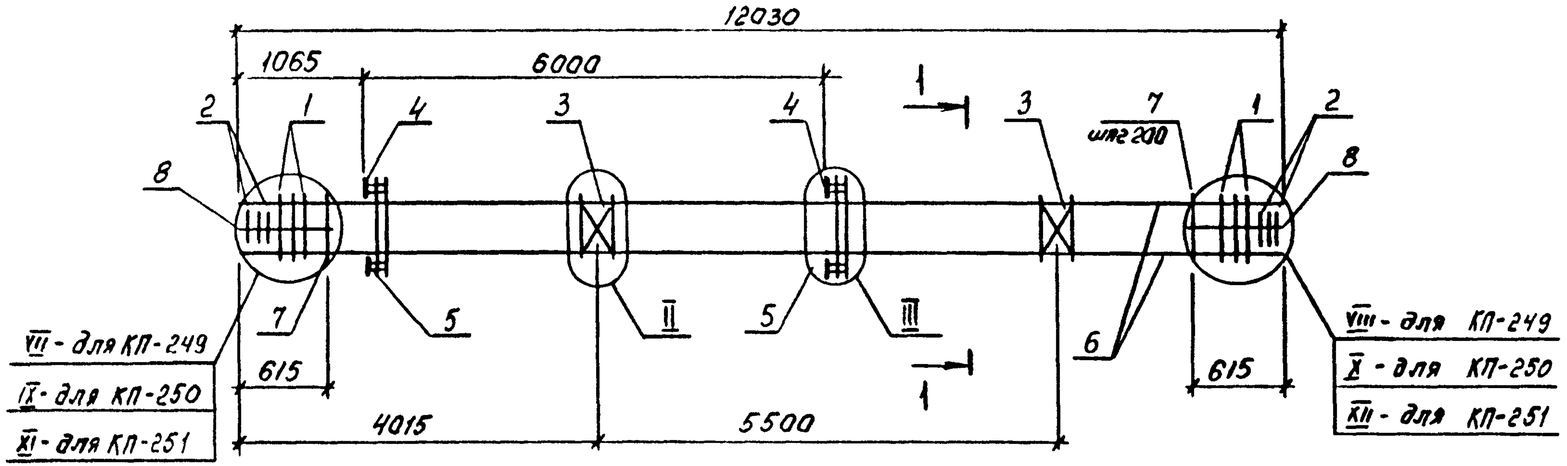

1 — 1

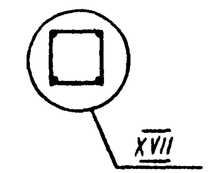

МАРКА	ПОЗ.	МАРКА АРМАТУРНОГО ИЗДЕЛИЯ	КОЛ. ШТ.	МАССА КГ. 1 ШТ.	МАССА КГ. ВСЕГО	ОБОЗНАЧЕНИЕ ДОКУМЕНТА 1.020.1-4 г-4
КП-249	1	СКА-2	6	3,36	20,16	К174
	2	СКА-4	6	2,24	13,44	К175
	3	С-1	2	1,08	2,16	К172
	4	МН-8	2	32,11	64,22	К177
	5	МН-11	2	7,07	14,14	К178
	6	ф25АтIVс ℓ=12030	4	46,32	185,28	без черт.
	7	ХМ-1	55	0,55	30,25	К173
	8	ф6А I ℓ=650	8	0,14	1,12	без черт.
				Итого:	330,77	
КП-250	1	СКА-2	8	3,36	26,88	К174
	2	СКА-4	6	2,24	13,44	К175
	3	С-1	2	1,08	2,16	К172
	4	МН-9	2	31,63	63,26	К177
	5	МН-11	2	7,07	14,14	К178
	6	ф28АтIVс ℓ=12030	4	58,10	232,40	без черт.
	7	ХМ-1	55	0,55	30,25	К173
	8	ф6А I ℓ=650	8	0,14	1,12	без черт.
				Итого:	383,65	

МАРКА	ПОЗ.	МАРКА АРМАТУРНОГО ИЗДЕЛИЯ	КОЛ. ШТ.	МАССА КГ. 1 ШТ.	МАССА КГ. ВСЕГО	ОБОЗНАЧЕНИЕ ДОКУМЕНТА 1.020.1-4 г-4
КП-251	1	СКА-2	10	3,36	33,60	К174
	2	СКА-4	6	2,24	13,44	К175
	3	С-1	2	1,08	2,16	К172
	4	МН-10	2	35,69	71,38	К177
	5	МН-11	2	7,07	14,14	К178
	6	ф32АтIVс ℓ=12030	4	75,91	303,64	без черт.
	7	ХМ-1	55	0,55	30,25	К173
	8	ф6А I ℓ=650	8	0,14	1,12	без черт.
				Итого:	469,73	

1. Узлы см. У
2. Технические требования см. ТТ
3. Арматура классов : А-I по ГОСТ 5781-82
Ат-IVС по ГОСТ 10884-81

Нач.отд.	Язловицкий		1.020.1-4, г-4-К104
Н.контр.	Аксёнова		Каркас пространственный КП-249...КП-251
Зав гр.	Бродский		Стадия: Р; Лист; Листов
Вед.инж.	Агеенко		ГОССТРОЙ СССР ЛЕНИНГРАДСКИЙ ПРОМСТРОЙПРОЕКТ
Исполнил	Радзина		

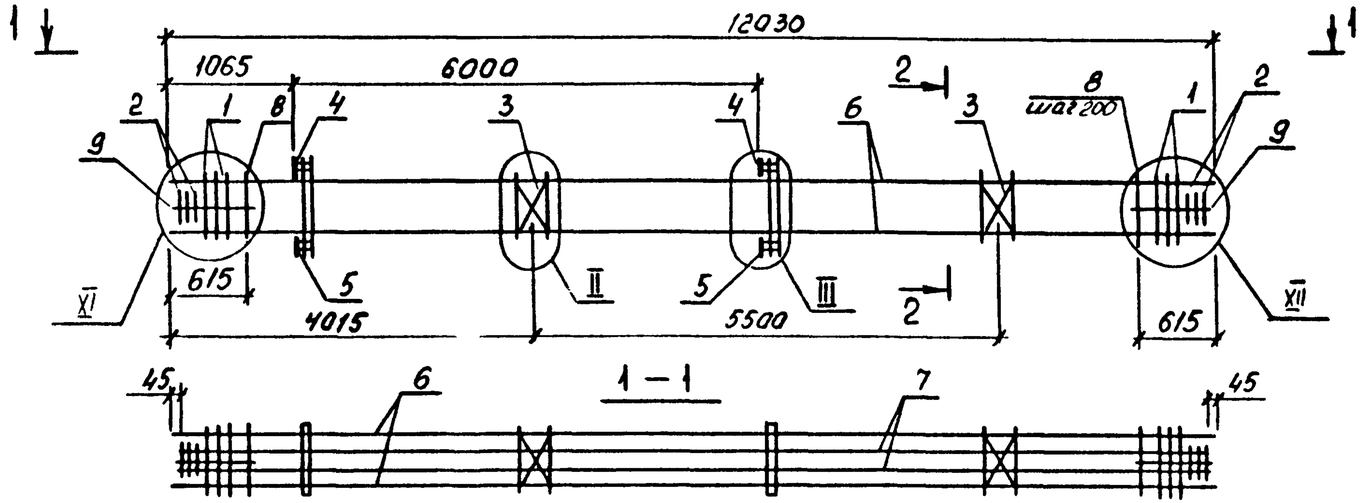

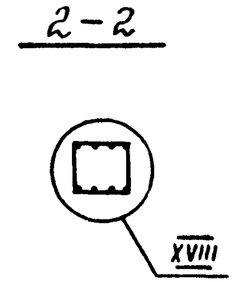

МАРКА	ПОЗ.	МАРКА АРМАТУРНОГО ИЗДЕЛИЯ	КОЛ. ШТ.	МАССА КГ. 1 ШТ.	МАССА КГ. ВСЕГО	ОБОЗНАЧЕНИЕ ДОКУМЕНТА 1.020.1-4 2-4
КП-252	1	СКА-2	10	3,36	33,60	К174
	2	СКА-4	6	2,24	13,44	К175
	3	С-1	2	1,08	2,16	К172
	4	МН-9	2	31,63	63,26	К177
	5	МН-11	2	7,07	14,14	К178
	6	ф28АтIVс ℓ=12030	4	58,10	232,40	без черт.
	7	ф20АтIVс ℓ=11940	4	29,44	117,76	без черт.
	8	ХМ-1	55	0,55	30,25	К173
	9	ф6АI ℓ=650	8	0,14	1,12	без черт.
				Итого: 508,13		
КП-253	1	СКА-2	10	3,36	33,60	К174
	2	СКА-4	6	2,24	13,44	К175
	3	С-1	2	1,08	2,16	К172
	4	МН-10	2	35,69	71,38	К177
	5	МН-11	2	1,07	14,14	К178
	6	ф32АтIVс ℓ=12030	4	75,91	303,64	без черт.
	7	ф20АтIVс ℓ=11940	4	29,44	117,76	без черт.
	8	ХМ-1	55	0,55	30,25	К173
	9	ф6АI ℓ=650	8	0,14	1,12	без черт.
				Итого: 587,49		

МАРКА	ПОЗ.	МАРКА АРМАТУРНОГО ИЗДЕЛИЯ	КОЛ. ШТ.	МАССА КГ. 1 ШТ.	МАССА КГ. ВСЕГО	ОБОЗНАЧЕНИЕ ДОКУМЕНТА 1.020.1-4 2-4
КП-254	1	СКА-2	10	3,36	33,60	К174
	2	СКА-4	6	2,24	13,44	К175
	3	С-1	2	1,08	2,16	К172
	4	МН-10	2	35,69	71,38	К177
	5	МН-11	2	7,07	14,14	К178
	6	ф32АтIVс ℓ=12030	4	75,91	303,64	без черт.
	7	ф28АтIVс ℓ=11940	4	57,67	230,68	без черт.
	8	ХМ-3	55	0,55	30,25	К173
	9	ф6АI ℓ=650	8	0,14	1,12	без черт.
				Итого: 700,41		

1. Узлы см. У
2. Технические требования см. ТТ
3. Арматура классов А-I по ГОСТ 5781-82
АтIVС по ГОСТ 10884-81

Нач отд.	Язловецкий		
Н контр.	Аксёнова		
Зав.гр.	Бродский		
Вед.инж	Агеенко		
Исполнил	Радзина		

1.020.1-4. 2-4 - К105

Каркас пространственный КП-252 ... КП-254

Стадия	Лист	Листов
Р		1

ГОССТРОЙ СССР ЛЕНИНГРАДСКИЙ ПРОМСТРОЙПРОЕКТ

Взам. инв. № | Подпись и дата | Инв. № подл.