ТИПОВЫЕ КОНСТРУКЦИИ, ИЗДЕЛИЯ И УЗЛЫ ЗДАНИЙ И СООРУЖЕНИЙ

# СЕРИЯ 1.141.1-30

# ПЛИТЫ ПЕРЕКРЫТИЙ ЖЕЛЕЗОБЕТОННЫЕ МНОГОПУСТОТНЫЕ

## ДЛЯ САНИТАРНО-ТЕХНИЧЕСКИХ УЗЛОВ

ВЫПУСК 1

ПРЕДВАРИТЕЛЬНО НАПРЯЖЕННЫЕ ПЛИТЫ ДЛИНОЙ 5280 мм И 5080 мм, ШИРИНОЙ 1490 мм, АРМИРОВАННЫЕ СТЕРЖНЯМИ ИЗ СТАЛИ КЛАССА А-IV (МЕТОД НАТЯЖЕНИЯ - ЭЛЕКТРОТЕРМИЧЕСКИЙ), И ПЛИТЫ ДЛИНОЙ 2980 мм, АРМИРОВАННЫЕ СТЕРЖНЯМИ ИЗ СТАЛИ КЛАССА А-III, ПОД РАСЧЕТНУЮ НАГРУЗКУ 600 кгс/м²

РАБОЧИЕ ЧЕРТЕЖИ


Разработаны ЦНИИЭП жилища

Руководитель отделения производства работ — В.Островов

Гл. инженер отдела №14 — Н. Росинский

Гл. инженер проекта — Н. Клепикова

Совместно с НИИЖБ Госстроя СССР

Зам. директора НИИЖБ — Ю Гуща

Рук. лаборат. предварительного напряж. бетона — Г. Бердичевский

Рук. сектора предварительно напряж. конструкций зданий — Б. Крамаров



Утверждены и введены в действие с 15.04.86 г.

Госгражданстроем

Приказ от 31.03.86 № 116

| Обозначение | Наименование | стр. |
|---|---|---|
| 1.141.1-30.1 000 ТО | Техническое описание | 2 |
| 1.141.1-30.1 000 Н | Номенклатура изделий | 7 |
| 1.141.1-30.1 100 | Плита перекрытия ПК 51.15-8АⅣТ-ст; | |
| | ПК 51.15-8АⅣТ-СТА | 8 |
| 1.141.1-30.1 200 | Плита перекрытия ПК 63.15-8АⅣТ-ст-2; | |
| | ПК 63.15-8АⅣТ-СТА-2 | 10 |
| 1.141.1-30.1 300 | Плита перекрытия ПК 63.15-8ⅣТ-ст-3; | |
| | ПК 63.15-8ⅣТ-СТА-3 | 11 |
| 1.141.1-30.1 400 | Плита перекрытия ПК 30.15-8Т-ст; | |
| | ПК 30.15-8Т-СТА | 12 |
| 1.141.1-30.1 110 | Каркас КР1...КР3 | 13 |
| 1.141.1-30.1 210 | Каркас КР4 | 14 |
| 1.141.1-30.1 310 | Каркас КР5 | |
| 1.141.1-30.1 120 | Каркас КР6 | 15 |
| 1.141.1-30.1 410 | Каркас КР7; КР8 | |
| 1.141.1-30.1 130 | Каркас КР9...КР11 | 16 |
| 1.141.1-30.1 140 | Каркас КР12; КР13 | |
| 1.141-1-30.1 220 | Каркас КР14 | 17 |
| 1.141.1-30.1 102 | Петля строповочная П1...П3 | |
| 1.141.1-30.1 150 | Каркас гнутый КР15...КР19 | 18 |
| 1.141.1-30.1 000 РС | Ведомость расхода стали | 19 |
| 1.141.1-30.1 000 РМ | Ведомость расхода материалов | 20 |


| | | | |
|---|---|---|---|
| Нач.отд. | Росинский | | |
| Н.контр. | Гиберман | | |
| Гл.конст. | Пальман | | |
| ГИП | Клепикова | | 06.84 |
| Рук.груп. | Горлова | | 06.84 |

1.141.1-30.1 000

Содержание

| Стадия | Лист | Листов |
|---|---|---|
| Р | | 1 |

ЦНИИЭП жилища

Инв. № подл. | Подпись и дата | Взам. инв. №

## 1. Общая часть

1.1. Чертежи плит предназначены для применения при проектировании жилых зданий и для массового производства этих изделий предприятиями строительной промышленности.

Плиты перекрытий относятся к 3-й категории трещиностойкости; в них допускаются трещины при эксплуатации, при этом ширина раскрытия трещин должна быть не более 0,3 мм.

В связи с этим плиты следует применять для перекрытий жилых зданий с качественно выполненной гидроизоляцией в санузлах, душевых и банных комнатах.

Плиты разработаны для жилых зданий, имеющих коэффициент надежности по назначению $\gamma_n = 0,95$.

1.2. Рабочие чертежи разработаны на расчетную нагрузку 800 кгс/м² (без учета собственного веса плиты):

Таблица 1

| Состав нагрузок | Нормативная нагрузка, кН/м² (кгс/м²) | Коэффициент перегрузки | Расчетная нагрузка, кН/м² (кгс/м²) |
|---|---|---|---|
| 1. Собственный вес | 3,73 (380) | 1,1 | 4,10 (418) |
| 2. Вес конструкции пола | 1,96 (200) | 1,2 | 2,35 (240) |
| 3. Вес перегородок | 3,14 (320) | 1,1 | 3,45 (352) |
| 4. Временная нагрузка | 1,47 (150) | 1,3 | 1,91 (195) |
| Итого: | 10,30 (1050) | | 11,82 (1205) |
| без учета собственного веса | 6,57 (670) | | 7,84 (800) |
| Длительно действующая часть нагрузки | 9,12 (930) | | 10,3 (1050) |

В. Кренгарь

Руководитель предприятия конст.

| | | | |
|---|---|---|---|
| Нач.отд. | Росинский | | |
| Н.контр. | Гиберман | | |
| Гл.конст. | Пальман | | |
| ГИП | Клепикова | | 06.84 |
| Рук.груп. | Горлова | | 06.84 |

1.141.1-30.1 000 ТО

Техническое описание

| Стадия | Лист | Листов |
|---|---|---|
| Р | 1 | 5 |

ЦНИИЭП жилища

1.3. Глубина опирания плит должна быть не менее 90мм. Места опирания при складировании и транспортировке принимаются на расстоянии 300мм от торцов.

1.4 Для обеспечения распределения нагрузки на смежные плиты и улучшения звукоизоляции перекрытий в проектах должны быть даны указания о необходимости тщательного заполнения швов между плитами бетоном марки не ниже М150 или раствором марки не ниже М100.

Плиты запроектированы с одним закрытым торцом, заделываемым в заводских условиях вкладышем.

Бетонные вкладыши и плиты должны быть изготовлены из бетона одинаковой марки.

Заделка вкладышей в торцы выполняется непосредственно после извлечения пуансонов, до пропаривания плит, при этом должно быть обеспечено плотное примыкание вкладышей. Торцы плит с выходным отверстием малого диаметра, образуемым при формовании, укладываются на стену, несущую большую нагрузку.

Допускаемые напряжения от нагрузок на опорные торцы (исходя из прочности бетона марки М200) могут быть приняты:

при глубине опирания 10см – не более 45 кгс/см²

при глубине опирания 25см – не более 30 кгс/см².

При промежуточных значениях глубины опирания плит величины напряжений принимаются по интерполяции.

1.5. Маркировка плит принята по ГОСТ 23009-78.

Марка состоит из буквенно-цифровых групп. Например, марка плиты ПК 51.15-8АⅣТ-ст расшифровывается следующим образом:

ПК – плита перекрытия с круглыми пустотами;

51.15 – длиной 5080мм, шириной 1490мм (размеры с округлением в дм);

8 – под расчетную нагрузку 800 кгс/м² (без учета собственного веса) в кН/м² (с округлением)

АⅣ – с напрягаемой рабочей арматурой из стали класса А-Ⅳ;

Т – из тяжелого бетона

ст – предназначена для перекрытий санитарно-технических узлов;

А – имеет заделанный вкладышем торец;

Марка должна быть нанесена на боковой грани каждой плиты несмываемой краской. Внесение изменений в обозначение марок не допускается.

1.6. Предел огнестойкости плит 1час, что соответствует требованиям СНиП Ⅱ-2-80 для зданий Ⅰ степени огнестойкости.

## 2. Технические требования

2.1. Плиты должны изготовляться в соответствии с техническими требованиями ГОСТ 9561-76

Плиты длиной 6280 и 5080 мм армируются стержнями из стали класса А-Ⅳ (ГОСТ 5781-82), $R_a^н$ = 6000 кгс/см² и $R_a$ = 5200 кгс/см²; плиты длиной 2980мм армируются сетками с рабочей арматурой из стали класса А-Ⅲ. Защитный слой бетона до низа рабочей арматуры принят 20мм.

2.2. Метод натяжения рабочей арматуры принят электротермический.

Механические свойства арматуры после электронагрева должны быть не ниже браковочных значений до нагрева. Величина контролируемых предварительных натяжений в арматуре определялась исходя из принятой на заводах поточно-

агрегатной или конвейерной технологии с натяжением арматуры на упоры. Длина натягиваемых стержней показана условно равной длине плиты. Длину заготовки натягиваемой арматуры следует определять с учетом выпусков для захватных приспособлений, применяемых на заводах, а также в соответствии с указаниями „Руководства по технологии предварительного напряжения стержневой арматуры железобетонных конструкций (НИИЖБ Госстроя СССР). Концы напрягаемой арматуры должны быть защищены слоем раствора толщиной не менее 5мм.

2.3. Величина остаточного предварительного напряжения перед бетонированием – 4700 кгс/см² (контролируемое).

Допустимое отклонение предварительного напряжения – 870 кгс/см². Максимально допустимая температура нагрева 400°С

2.4. Верхние сетки, каркасы и корытообразные сетки изготавливаются из арматуры класса Вр-I (ГОСТ 6727-80).

Изготовление каркасов и сеток должно производиться контактной точечной электросваркой в соответствии с ГОСТ 10922-75 и ГОСТ 14098-68.

2.5. Каркасы КР1 и КР3 устанавливаются таким образом, чтобы больший диаметр находился в верхней зоне плиты.

2.6. Проектная марка бетона по прочности на сжатие М300 и М200, передаточная прочность бетона $R_0$ соответственно 210 и 160 кгс/см².

Поставка плит потребителю производится по достижении бетоном отпускной прочности.

Величина отпускной прочности бетона плит устанавливается предприятием-изготовителем по согласованию с потребителем и проектной организацией.

Назначение этой величины должно производиться с учетом условий транспортирования, монтажа и срока загружения плит, а также с учетом технологии их изготовления и возможности дальнейшего нарастания прочности бетона в плитах в зависимости от климатических условий района строительства и времени года. При отпускной прочности бетона плит ниже его проектной марки предприятие-изготовитель обязано гарантировать достижение бетоном проектной прочности через 28 суток со дня изготовления. При производстве работ в зимнее время и в других случаях, когда по условиям возведения зданий не может быть обеспечено своевременное приращение прочности бетона, предприятие-изготовитель обязано поставлять плиты прочностью не ниже 100%.

Марка бетона по морозостойкости должна назначаться в зависимости от условий эксплуатации плит в зданиях и сооружениях и должна быть не менее указанной в таблице 2 ГОСТ 9561-76*.

## 3. Методы контроля и испытаний

Методы испытаний и оценку прочности, жесткости и трещиностойкости производить в соответствии с ГОСТ 8829-77.

Данные для испытаний даны в табл. 2...5 (см. п. 6).

## 4. Правила приемки

4.1. Отклонения от размеров плит не должны превышать по длине ±6мм, по толщине и ширине ±5мм, по длине вкладышей ±10мм.

4.2. Плиты должны иметь прямолинейные грани; в отдельных плитах допускается искривление нижней или боковой поверхности не более 3мм на длине 2м и не более 8мм по всей длине плиты.

4.3. На поверхности плит не допускаются:

а) раковины, местные наплывы и впадины, размеры которых превышают указанные в табл. 3 ГОСТ 9561-76*.

б) околы бетона глубиной более 5мм, длиной более 50мм

на длине 1м продольных нижних боковых граней; глубиной более 10мм, длиной более 100мм на верхних гранях и кромках торцов;

в) трещины в бетоне плит, за исключением местных поверхностных усадочных шириной не более 0,1мм,

г) жировые и ржавые пятна на лицевых поверхностях.

4.4. Нижняя потолочная поверхность должна быть гладкая, подготовленная под окраску.

## 5. Правила хранения и транспортировки

5.1. Плиты следует хранить в рабочем положении. Между плитами должны быть уложены деревянные прокладки прямоугольного сечения толщиной не менее 30мм.

5.2. Прокладки под нижний ряд плит следует укладывать по плотному тщательно выровненному основанию. Прокладки всех вышележащих плит должны быть расположены по вертикали одна над другой.

5.3. При хранении плиты должны быть рассортированы по маркам.

5.4. При перевозке плиты следует укладывать в рабочем положении продольной осью по направлению движения с деревянными прокладками согласно пунктам 5.1.; 5.2.

5.5. Все операции, связанные с погрузкой, разгрузкой и складированием плит, должны производиться с соблюдением мер, исключающих возможность их повреждения.

## 6. Данные для испытаний

6.1. Схема опирания и загружения при испытании

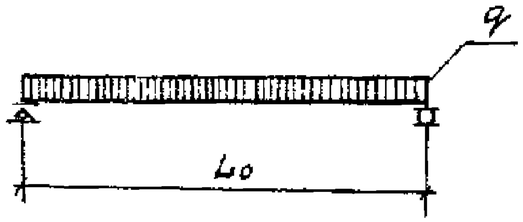


6.2. Расчетные пролеты, площади загружения

Таблица 2

| Марка плиты | Расчетный пролет Lo, мм | Площадь загружения, м×м |
|---|---|---|
| ПК 51.15-8АIVT-ст | 5000 | 5,0×1,46 |
| ПК 63.15-8АIVT-ст-2 | 6200 | 6,2×1,46 |
| ПК 63.15-8АIVT-ст-3 | 6200 | 6,2×1,46 |
| ПК 30.15-8Т-ст | 2900 | 2,9×1,46 |

6.3. Проверка прочности

Таблица 3

| Марка плиты | Характер разрушения и значение коэффициента С (ГОСТ 8829-77) | Величина контрольной разрушающей нагрузки в кН/м²(кгс/м²), при которой плиты признаются годными | | требуется повторное испытание | |
|---|---|---|---|---|---|
| | | с учетом собств. веса $\geq q_{полн.}$ | за вычетом собств. веса $\geq q_{доп.}$ | с учетом собств. веса $< q_{полн.}$, но $\geq 0{,}85 \cdot q_{полн}$ | за вычетом собств. веса $< q_{доп.}$, но $\geq 0{,}85 \cdot q_{доп.}$ |
| ПК 51.15-8АIVT-ст | Текучесть продольной растянутой арматуры до наступления раздробления сжатой зоны | 16,97 ≥ (1730) | 13,24 ≥ (1350) | < 16,97, но ≥ 14,42 (< 1730, но ≥ 1470) | < 13,24, но ≥ 10,69 (1350 но ≥ 1090) |
| ПК 63.15-8АIVT-ст-2 | | | | | |
| ПК 63.15-8АIVT-ст-3 | | | | | |
| ПК 30.15-8Т-ст | С = 1,4 | | | | |

Продолжение табл.3

| Марка плиты | Характер разрушения и значение коэффициента C (ГОСТ 8829-77) | Величина контрольной разрушающей нагрузки в кН/м² (кгс/м²), при которой: плиты признаются годными | | требуется повторное испытание | |
|---|---|---|---|---|---|
| | | с учетом собственного веса $\geq q_{полн.}$ | за вычетом собственного веса $\geq q_{доп.}$ | с учетом собственного веса $< q_{полн.}$ но $\geq 0{,}85 \cdot q_{полн.}$ | за вычетом собственного веса $< q_{доп.}$ но $\geq 0{,}85 \cdot q_{доп.}$ |
| ПК 51.15-8АⅤТ-ст | 1. Разрыв продольной растянутой арматуры<br>2. Разработление бетона сжатой зоны до наступления текучести продольной растянутой арматуры<br>C = 1,6 | ≥ 19,12 (1950) | ≥ 15,40 (1570) | < 19,12 но ≥ 16,18 (< 1950 но ≥ 1650) | < 15,40 но ≥ 12,45 (< 1570 но ≥ 1270) |
| ПК 63.15-8АⅤТ-ст-2 | | | | | |
| ПК 63.15-8АⅤТ-ст-3 | | | | | |
| ПК 30.15-8Т-ст | | | | | |

## 6.4. Проверка трещиностойкости

Таблица 4

| Марка плиты | Контрольная нагрузка за вычетом собственного веса в кН/м² (кгс/м²). Срок испытания плит после изготовления, в сутках: 3 | 7 | 14 | 28 | 100 | Контрольная ширина раскрытия трещин, мм |
|---|---|---|---|---|---|---|
| ПК 51.15-8АⅤТ-ст | 6,66 (679) | 6,70 (683) | 6,71 (684) | 6,80 (693) | 6,57 (670) | 0,25 |
| ПК 63.15-8АⅤТ-ст-2 | 7,20 (734) | 7,12 (726) | 6,96 (710) | 6,96 (710) | 6,57 (670) | |
| ПК 63.15-8АⅤТ-ст-3 | 7,15 (729) | 7,10 (724) | 7,02 (716) | 6,95 (703) | 6,57 (670) | |
| ПК 30.15-8Т-ст | 6,57 (670) | | | | | |

## 6.5. Проверка жесткости

Таблица 5

| Марка плиты | Срок испытания плит после изготовления, в сутках | Контрольная нагрузка за вычетом собственного веса плиты кН/м² (кгс/м²) | $f_{доп.}/f_{пред.}$ % | Прогиб от полной контрольной нагрузки $f_к$, см | Прогиб измеренный (см), при котором: плиты признаются годными | требуется повторное испытание |
|---|---|---|---|---|---|---|
| ПК 51.15-8АⅤТ-ст | 3 | 5,47 (558) | 67 | 0,84 | ≤ 1,01 | > 1,01, но ≤ 1,09 |
| | 7 | 5,49 (560) | | 0,8 | ≤ 0,96 | > 0,96, но ≤ 1,04 |
| | 14 | 5,50 (561) | | 0,74 | ≤ 0,89 | > 0,89, но ≤ 0,96 |
| | 28 | 5,59 (570) | | 0,68 | ≤ 0,82 | > 0,82, но ≤ 0,88 |
| | 100 | 5,39 (550) | | 0,56 | ≤ 0,67 | > 0,67, но ≤ 0,73 |
| ПК 63.15-8АⅤТ-ст-2 | 3 | 5,92 (604) | 66 | 1,89 | ≤ 2,08 | > 2,08, но ≤ 2,17 |
| | 7 | 5,84 (596) | | 1,78 | ≤ 1,96 | > 1,96, но ≤ 2,05 |
| | 14 | 5,73 (584) | | 1,48 | ≤ 1,63 | > 1,63, но ≤ 1,70 |
| | 28 | 5,71 (582) | | 1,23 | ≤ 1,35 | > 1,35, но ≤ 1,41 |
| | 100 | 5,39 (550) | | 0,85 | ≤ 0,93 | > 0,93, но ≤ 0,98 |
| ПК 63.15-8АⅤТ-ст-3 | 3 | 5,86 (598) | 94 | 2,14 | ≤ 2,35 | > 2,35, но ≤ 2,46 |
| | 7 | 5,82 (594) | | 1,92 | ≤ 2,11 | > 2,11, но ≤ 2,21 |
| | 14 | 5,77 (588) | | 1,72 | ≤ 1,89 | > 1,89, но ≤ 1,98 |
| | 28 | 5,70 (581) | | 1,45 | ≤ 1,59 | > 1,59, но ≤ 1,67 |
| | 100 | 5,39 (550) | | 1,06 | ≤ 1,17 | > 1,17, но ≤ 1,22 |
| ПК 30.15-8Т-ст | 5,39 (550) | | 63 | 0,48 | ≤ 0,58 | > 0,58, но ≤ 0,62 |

| Обозначение | Марка | Эскиз | Размеры, мм L | а | б | в | г | д | Масса, кг |
|---|---|---|---|---|---|---|---|---|---|
| 1.141.1-30.1 100 | ПК 30.15-8Т-ст | 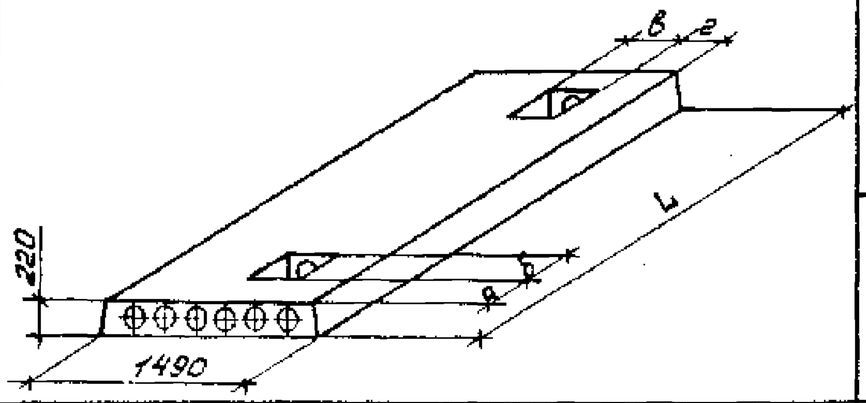 | 2980 | 105 | 280 | 344 | 560 | – | 1382 |
| -01 | ПК 30.15-8Т-ста | | | | | | | | 1425 |
| 1.141.1-30.1 100 | ПК 51.15-8АIV Т-ст | | 5080 | 105 | 280 | 485 | 122 | – | 2585 |
| -01 | ПК 51.15-8АIV Т-ста | | | | | | | | 2622 |
| 1.141.1-30.1 200 | ПК 63.15-8АIV Т-ст-2 | 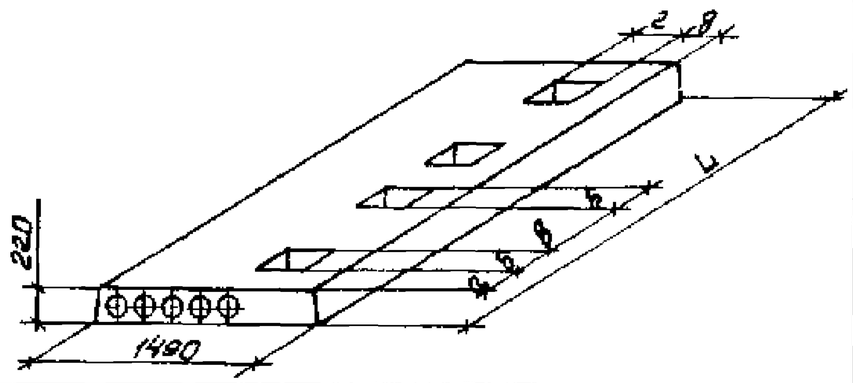 | 6280 | 755 | 300 | 885 | 290 | 122 | 3390 |
| -01 | ПК 63.15-8АIV Т-ста-2 | | | | | | | | 3420 |
| 1.141.1-30.1 300 | ПК 63.15-8АIV Т-ст-3 | | | 90 | 280 | 2365 | 516 | 287 | 3425 |
| -01 | ПК 63.15-8АIV Т-ста-3 | | | | | | | | 3450 |

| | | | | | | |
|---|---|---|---|---|---|---|
| | | | | 1.141.1-30.1 000 Н | | |
| Нач. отд. | Росинский | | | Номенклатура | Стадия | Лист | Листов |
| Н.контр. | Гиберман | | | | Р | | 1 |
| Гл.констр. | Пальман | | | | ЦНИИЭП жилища | | |
| ГИП | Клепикова | | 06.84 | | | | |
| Рук.гр. | Соколова | | 06.84 | | | | |

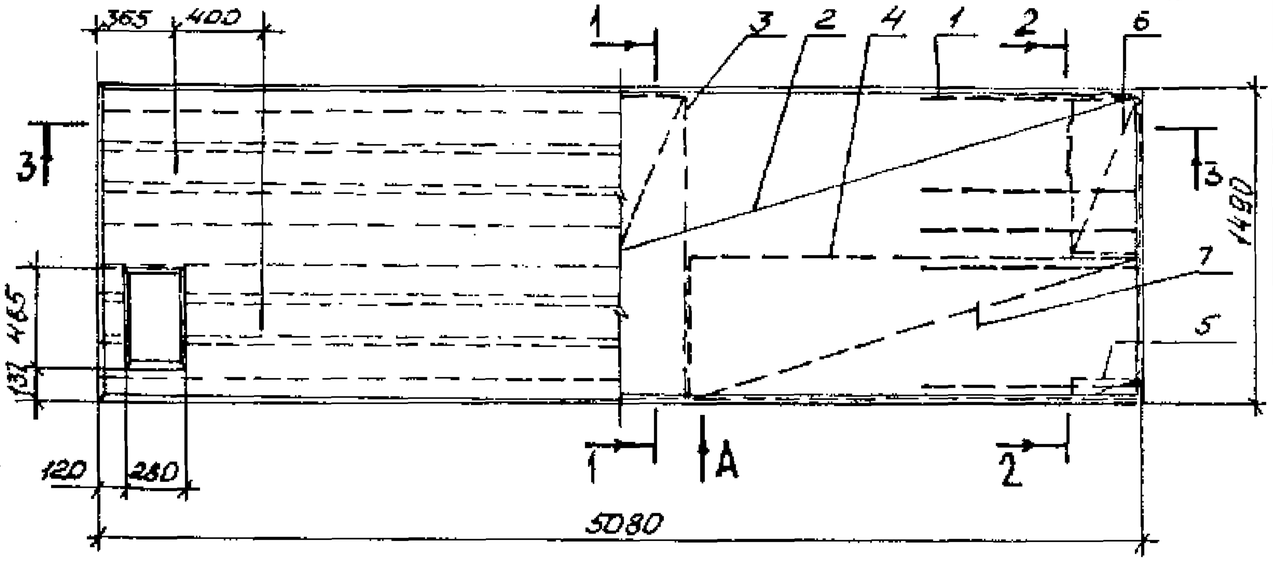


1—1

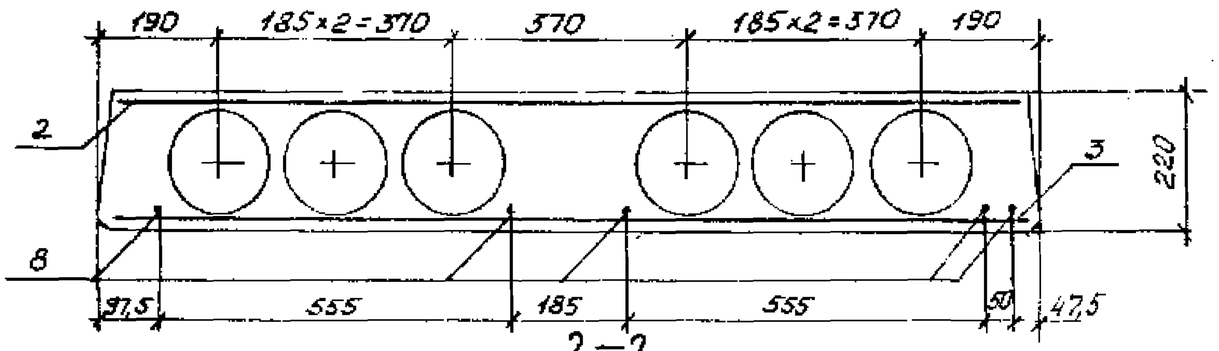


2—2

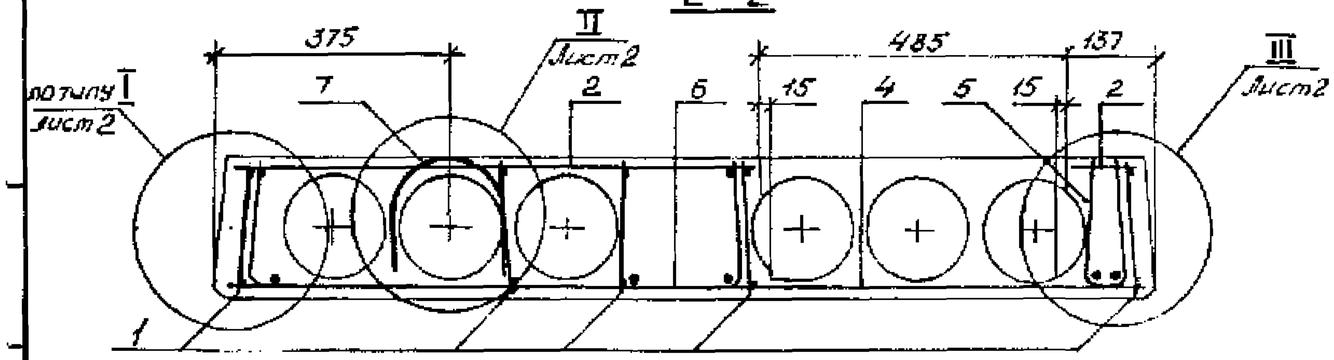


| Обозначение | Марка | Масса, кг |
|---|---|---|
| 1.141.1-30.1 100 | ПК 51.15-8АIVT-ст | 2585 |
| -01 | ПК 51.15-8АIVT-СТА | 2622 |

| Формат | Зона | Поз. | Обозначение | Наименование | Кол. | Примечание |
|---|---|---|---|---|---|---|
| | | | | Документация | | |
| А3 | | | 1.141.1-30.1 000 ТО | Техническое описание | | |
| А3 | | | 1.141.1-30.1 000 РМ | Ведомость расхода материалов | | |
| | | | | Сборочные единицы | | |
| А4 | | 1 | 1.141.1-30.1 110-01 | Каркас КР2 | 10 | |
| А4 | | 2 | 1.141.1-30.1 120 | Каркас КР6 | 1 | |
| А4 | | 3 | 1.141.1-30.1 130-01 | Каркас КР10 | 1 | |
| А4 | | 4 | 1.141.1-30.1 140 | Каркас КР12 | 2 | |
| А3 | | 5 | 1.141.1-30.1 150 | Каркас гнутый КР15 | 2 | |
| А3 | | 6 | 1.141.1-30.1 150-03 | Каркас гнутый КР18 | 2 | |
| | | | | Детали | | |
| А4 | | 7 | 1.141.1-30.1 102-01 | Петля строповочная П2 | 4 | |
| Б4 | | 8 | 1.141.1-30.1 101 | ⌀12АIV ГОСТ 5781-82 ℓ=5080 | 5 | 4,51 кг |
| | | | | Переменные данные для исполнения | | |
| | | | | 1.141.1-30.1 100 | | |
| | | | | Материалы | | |
| | | | | Бетон марки М200 | 1,034 | м³ |
| | | | | 1.141.1-30.1 100-01 | | |
| | | | | Материалы | | |
| | | | | Бетон марки М200 | 1,049 | м³ |

| | | | |
|---|---|---|---|
| Нач.отд. | Росинский | | |
| Н.контр. | Гиберман | | |
| Гл.конст. | Соломон | | |
| ГИП | Клепиков | | 06.84 |
| Рук.грп. | Горлова | | 06.84 |

1.141.1-30.1 100

Плита перекрытия ПК 51.15-8АIVT-ст; ПК 51.15-8АIVT-СТА

| Стадия | Масса | Масштаб |
|---|---|---|
| Р | см. табл. | — |

Лист 1 | Листов 2

ЦНИИЭП жилища

## Вид А

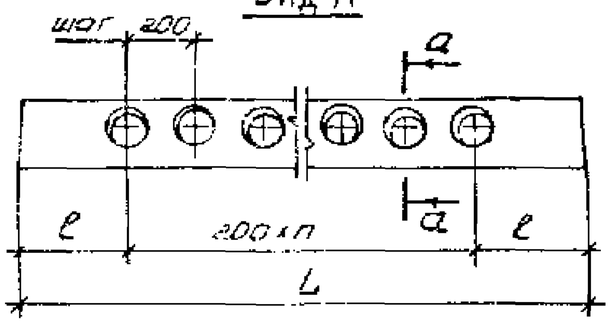


| L, мм | n | ℓ, мм |
|---|---|---|
| 5080 | 22 | 340 |
| 6280 | 28 | 540 |
| 2980 | 12 | 290 |

## а – а

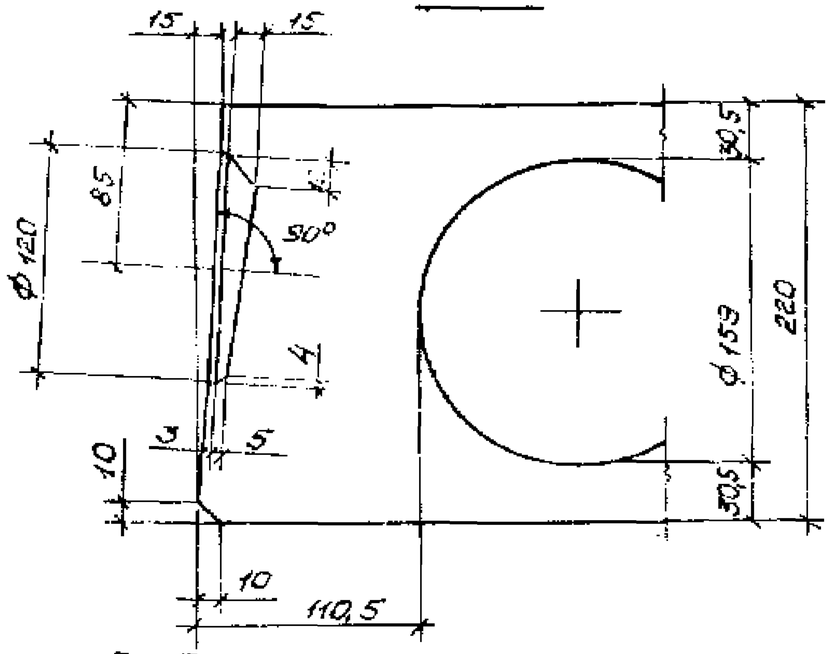


## 3 – 3

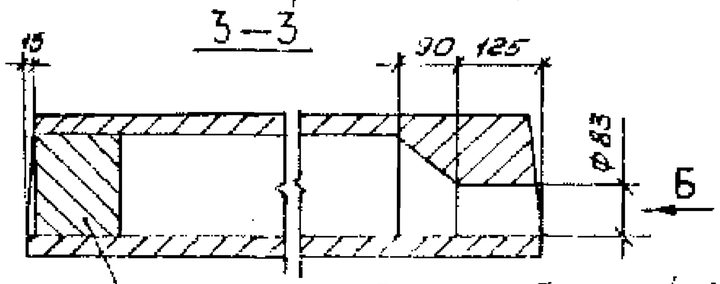


## Вид Б

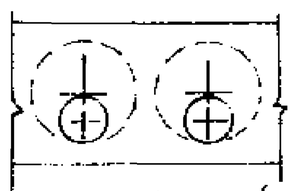

Вкладыш бетонный свежеотформованный, отвибрированный и установленный до пропаривания (только для плиты с усиленным торцом – с индексом „А")

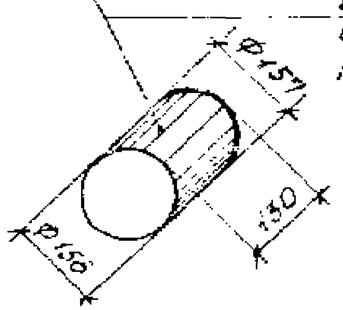


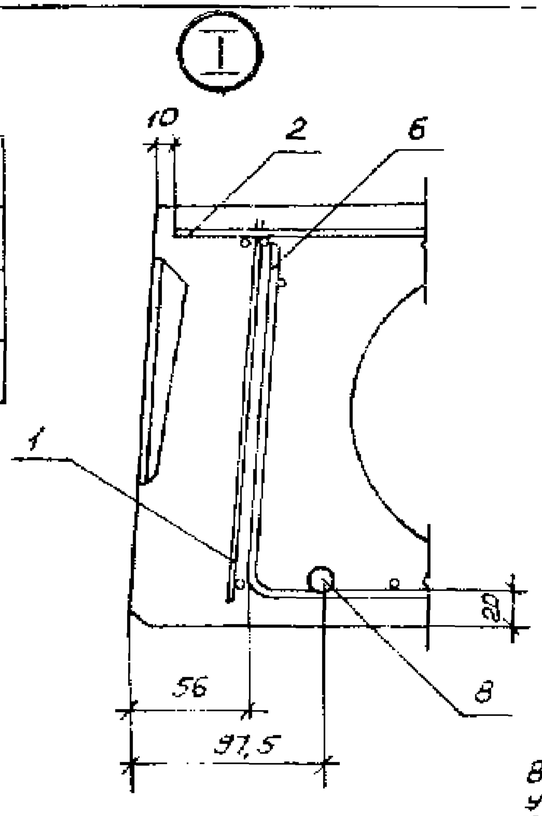


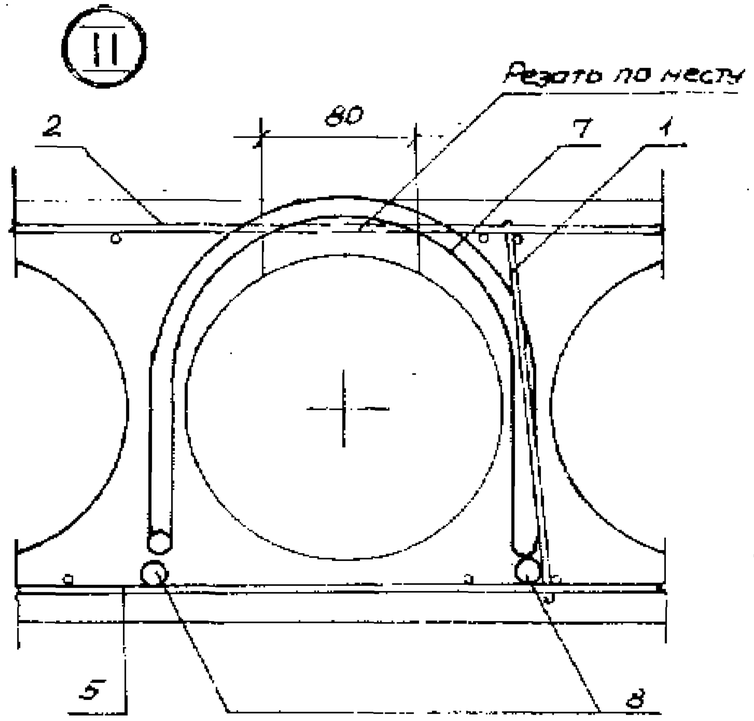


Выемка для монтажной петли размером 80×150 мм устраивается после заглаживания поверхности плиты до пропаривания. В проекте должно быть указано о заделке выемки бетоном марки не ниже М150 после установки плиты.

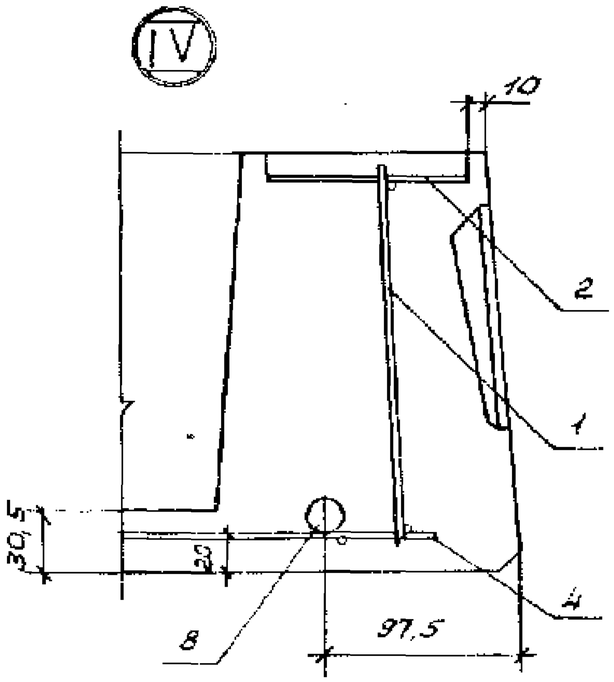


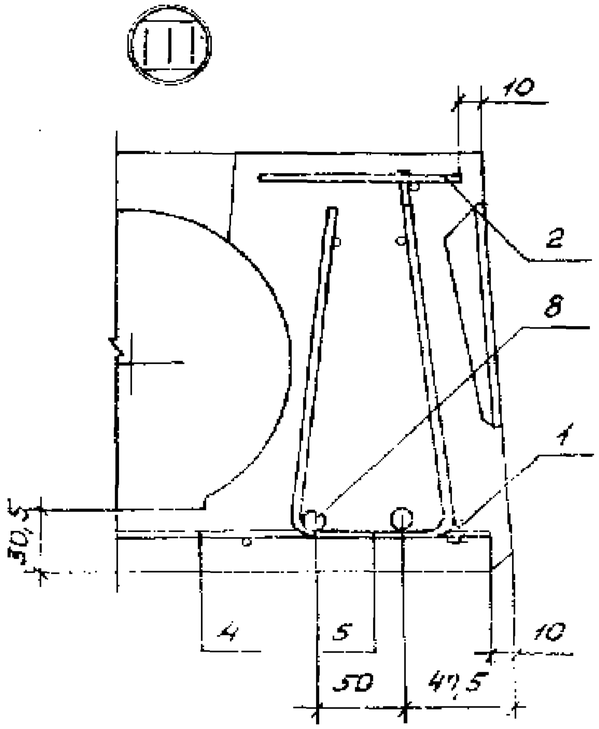


1.141.1-30.1 100

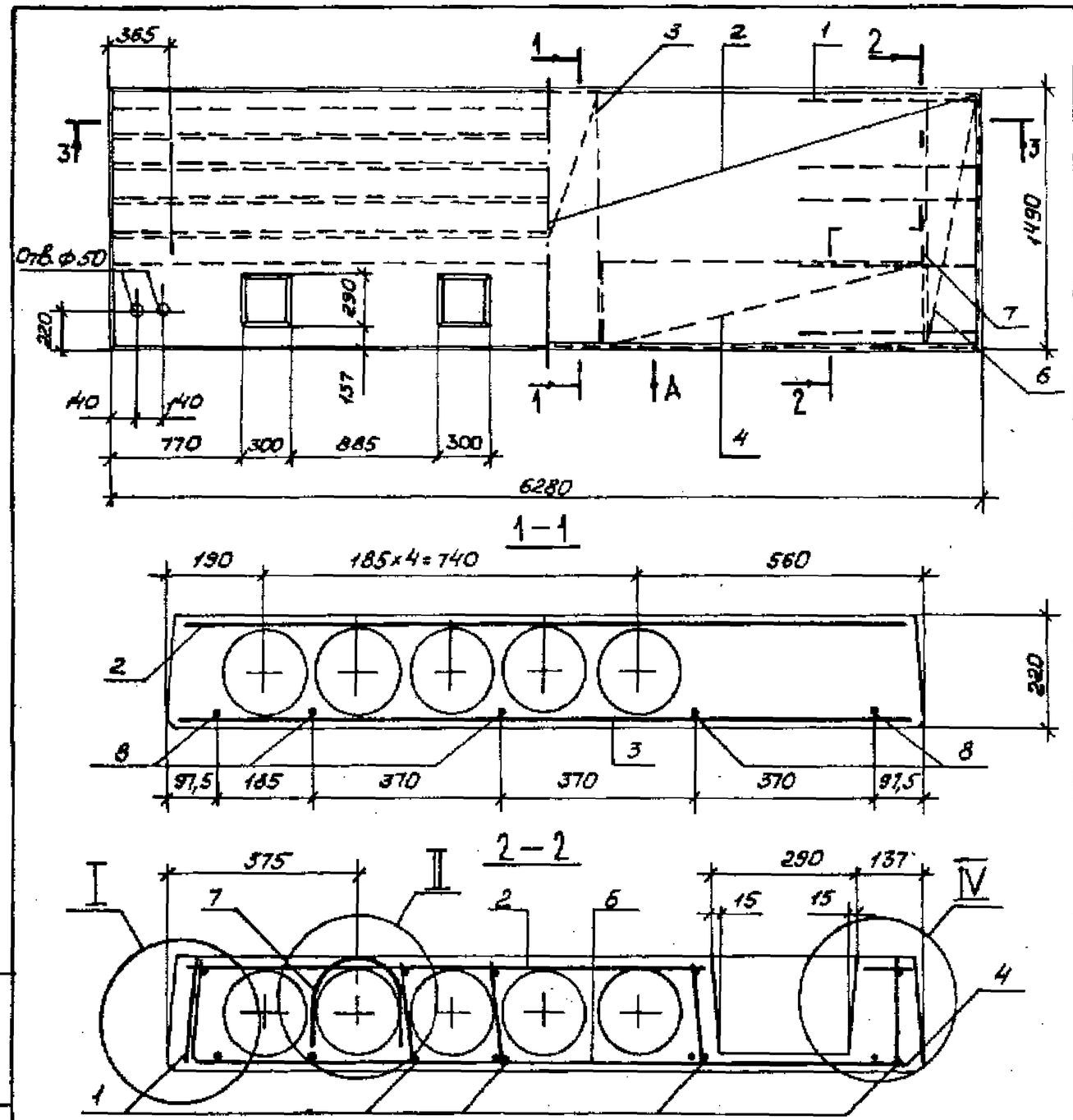


| Обозначение | Марка | Масса, кг |
|---|---|---|
| 1.141.1-30.1 200 | ПК 63.15-8АIV Т-ст-2 | 3390 |
| -01 | ПК 63.15-8АIV Т-ст-2 | 3420 |

В обозначении узлов под чертой указаны порядковые номера документов.

| Формат | Зона | Поз. | Обозначение | Наименование | Кол. | Примечание |
|---|---|---|---|---|---|---|
| | | | | Документация | | |
| А3 | | | 1.141.1-30.1 000 ТО | Техническое описание | | |
| | | | | | | |
| | | | | | | |
| А3 | | | 1.141.1-30.1 000 РМ | Ведомость расхода материалов | | |
| | | | | | | |
| | | | | Сборочные единицы | | |
| А4 | | 1 | 1.141.1-30.1 110 | Каркас КР1 | 10 | |
| А4 | | 2 | 1.141.1-30.1 210 | Каркас КР4 | 1 | |
| А4 | | 3 | 1.141.1-30.1 130 | Каркас КР9 | 1 | |
| А4 | | 4 | 1.141.1-30.1 220 | Каркас КР14 | 2 | |
| А4 | | 6 | 1.141.1-30.1 150-04 | Каркас гнутый КР19 | 2 | |
| | | | | | | |
| | | | | Детали | | |
| А4 | | 7 | 1.141.1-30.1 102-02 | Петля строповочная П3 | 4 | |
| Б4 | | 8 | 1.141.1-30.1 201 | ф16А IV ГОСТ 5781-82 ℓ=6280 | 5 | 9,91 кг |
| | | | | | | |
| | | | | Переменные данные для исполнений | | |
| | | | | 1.141.1-30.1 200 | | |
| | | | | Материалы | | |
| | | | | Бетон марки М200 | 1,356 | м³ |
| | | | | 1.141.1-30.1 200-01 | | |
| | | | | Материалы | | |
| | | | | Бетон марки М200 | 1,368 | м³ |

| | | | |
|---|---|---|---|
| Нач. отд. | Росинский | | |
| Н. контр. | Гиберман | | |
| Гл. контр. | Лапыман | | |
| ГИП | Клепикова | | 06.14 |
| Рук. гр. | Горлова | | 06.14 |

1.141.1-30.1 200

Плита перекрытия ПК 63.15-8АIV Т-ст-2; ПК 63.15-8АIV Т-ст-2

| Стадия | Масса | Масштаб |
|---|---|---|
| Р | см. табл. | — |
| Лист | Листов 1 | |

ЦНИИЭП жилища

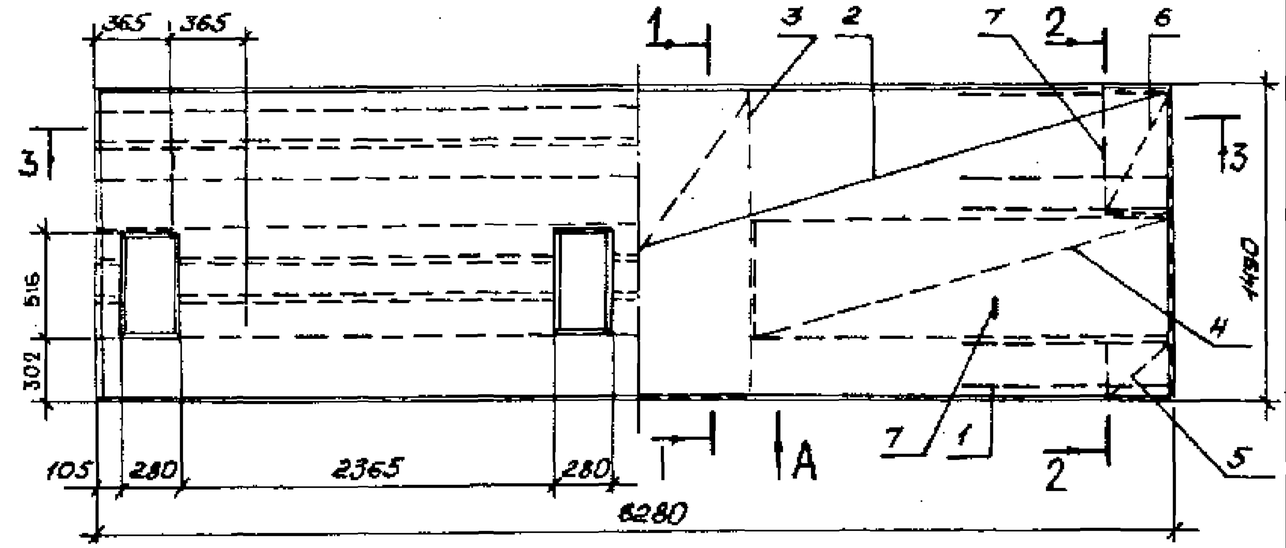


1–1

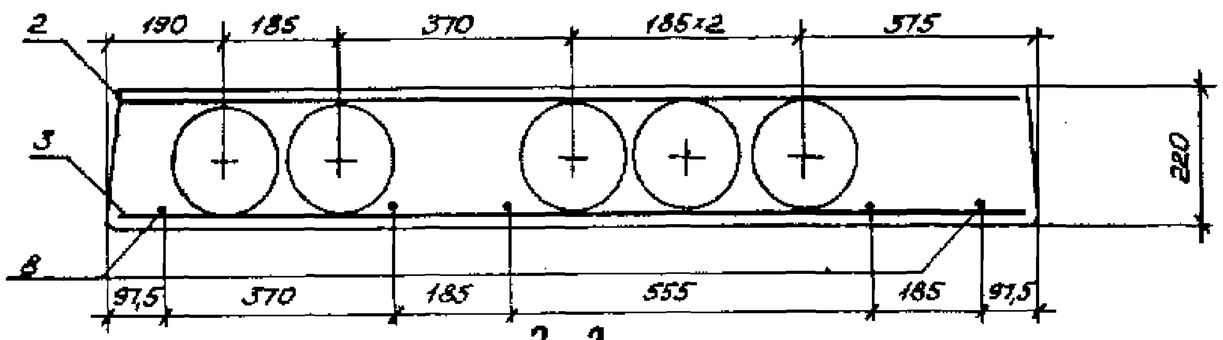


2–2

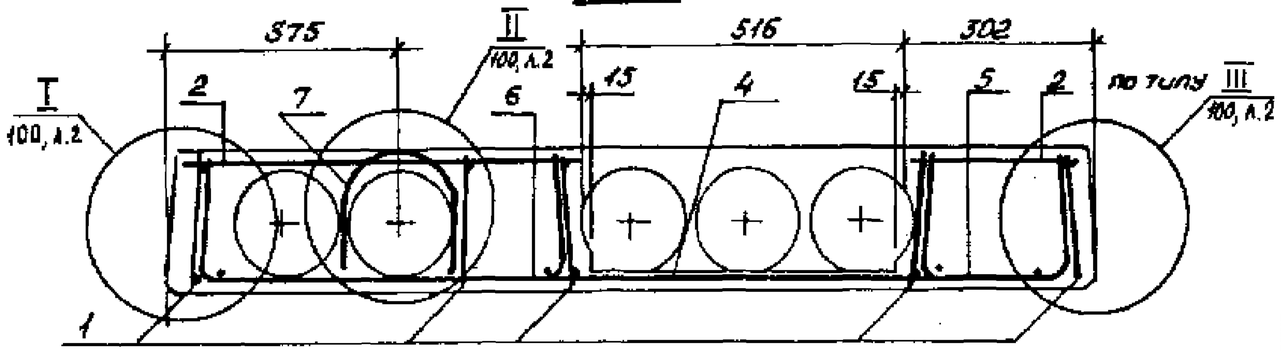


| Обозначение | Марка | Масса, кг |
|---|---|---|
| 1.141.1-30.1 300 | ПК 63.15-8АIVT-ст-3 | 3425 |
| -01 | ПК 63.15-8АIVT-ст-3 | 3450 |

В обозначении узлов под чертой указаны порядковые номера документов

| Формат | Зона | Поз. | Обозначение | Наименование | Кол. | Примечание |
|---|---|---|---|---|---|---|
| | | | | Документация | | |
| А3 | | | 1.141.1-30.1 ОПЗ | Техническое описание | | |
| А3 | | | 1.141.1-30.1 ОПЗ | Ведомость расхода материалов. | | |
| | | | | Сборочные единицы | | |
| А4 | | 1 | 1.141.1-30.1 110-01 | Каркас КР2 | 10 | |
| А4 | | 2 | 1.141.1-30.1 310 | Каркас КР5 | 1 | |
| А4 | | 3 | 1.141.1-30.1 130-02 | Каркас КР11 | 1 | |
| А4 | | 4 | 1.141.1-30.1 140-01 | Каркас КР13 | 2 | |
| А3 | | 5 | 1.141.1-30.1 150-01 | Каркас гнутый КР16 | 2 | |
| А3 | | 6 | -02 | Каркас гнутый КР17 | 2 | |
| | | | | Детали | | |
| А4 | | 7 | 1.141.1-30.1 102-02 | Петля строповочная П3 | 4 | |
| Б4 | | 8 | 1.141.1-30.1 301 | ф16 АIV ГОСТ 5781-82 ℓ=6280 | 5 | 9,91 кг |
| | | | | Переменные данные для исполнений | | |
| | | | | 1.141.1-30.1 300 | | |
| | | | | Материалы | | |
| | | | | Бетон марки М300 | 1,37 | м³ |
| | | | | 1.141.1-30.1 300-01 | | |
| | | | | Материалы | | |
| | | | | Бетон марки М300 | 1,38 | м³ |

| | | | |
|---|---|---|---|
| Нач.отд. | Росинский | | |
| Н.контр. | Гиберман | | |
| Гл.констр | Пальман | | |
| ГИП | Клепикова | | 06.11 |
| Рук.гр. | Горлова | | 06.11 |

1.141.1-30.1 300

Плита перекрытия ПК 63.15-8АIVT-ст-3; ПК 63.15-8АIVT-ст-3

| Стадия | Масса | Масштаб |
|---|---|---|
| Р | см. табл. | — |
| Лист | Листов 1 | |

ЦНИИЭП жилища

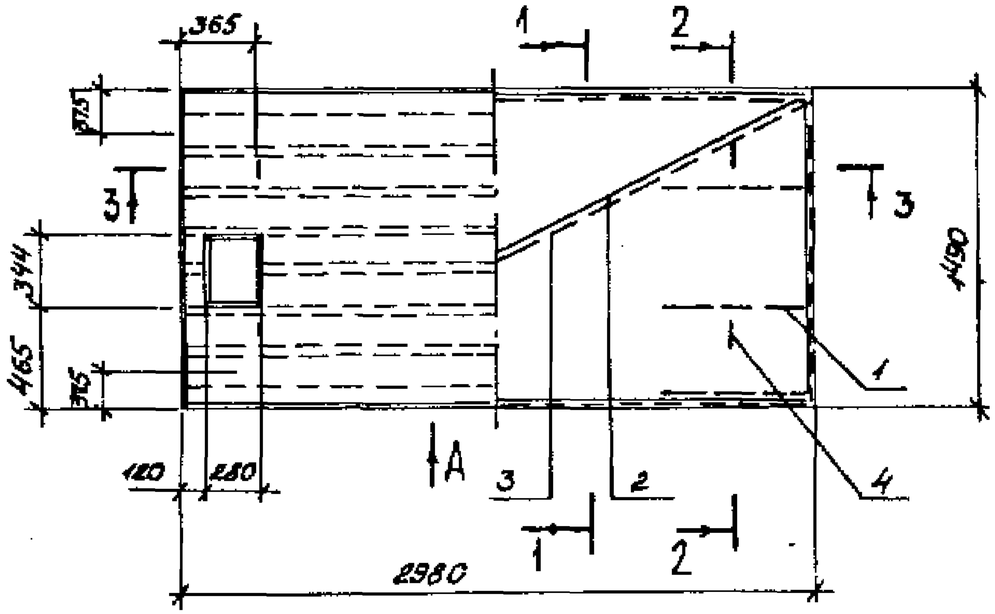


1—1

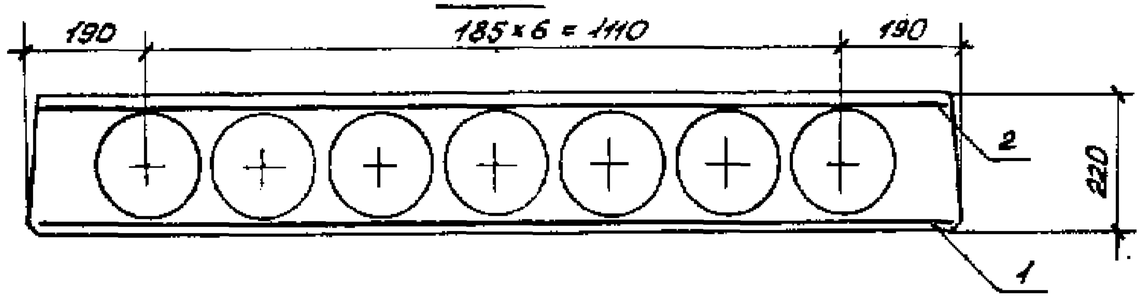


2—2

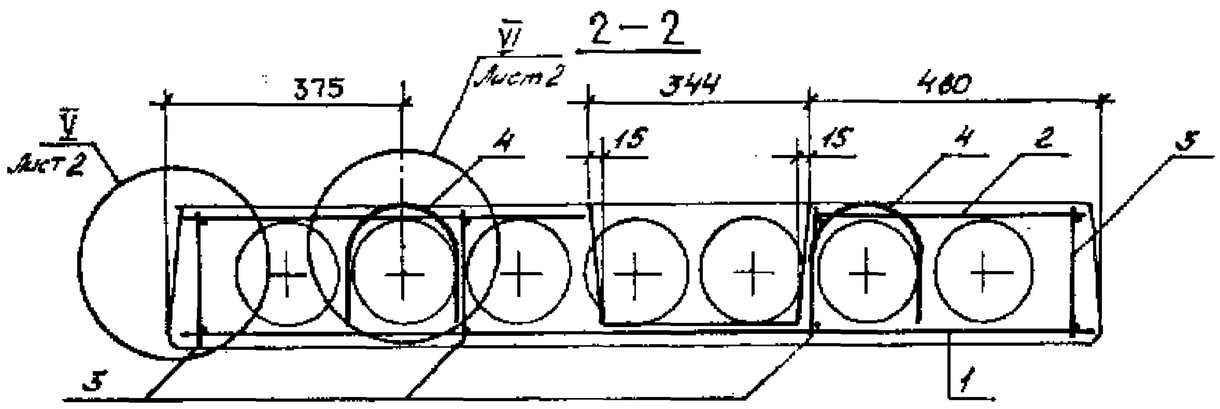


| Обозначение | Марка | Масса, кг |
|---|---|---|
| 1.141.1-30.1 400 | ПК 30.15-8Т-ст | 1380 |
| -01 | ПК 30.15-8Т-ст а | 1425 |

| Формат | Зона | Поз. | Обозначение | Наименование | Кол. | Примечание |
|---|---|---|---|---|---|---|
| | | | | Документация | | |
| А3 | | | 1.141.1-30.1 000 ТО | Техническое описание | | |
| А3 | | | | | | |
| А3 | | | 1.141.1-30.1 000 РМ | Ведомость расхода материалов | | |
| | | | | Сборочные единицы | | |
| А4 | | 1 | 1.141.1-30.1 110-02 | Каркас КР3 | 8 | |
| А4 | | 2 | 1.141.1-30.1 410 | Каркас КР7 | 1 | |
| А4 | | 3 | -01 | Каркас КР8 | 1 | |
| | | | | Детали | | |
| А4 | | 4 | 1.141.1-30.1 102 | Петля строповочная П1 | 4 | |
| | | | | Переменные данные для исполнений | | |
| | | | | 1.141.1-30.1 400 | | |
| | | | | Материалы | | |
| | | | | Бетон марки М200 | 0,553 | м³ |
| | | | | 1.141.1-30.1 400-01 | | |
| | | | | Материалы | | |
| | | | | Бетон марки М200 | 0,570 | м³ |

| | | | |
|---|---|---|---|
| Нач.отд. | Росинский | | |
| Н.контр. | Либерман | | |
| Гл.констр. | Пальман | | |
| ГИП | Клеликова | | 06.84 |
| Рук.гр. | Горлова | | 05.84 |

1.141.1-30.1 400

Плита перекрытия ПК 30.15-8Т-ст; ПК 30.15-8Т-ст а.

| Стадия | Масса | Масштаб |
|---|---|---|
| Р | см. табл. | — |
| Лист 1 | Листов 2 | |

ЦНИИЭП жилища

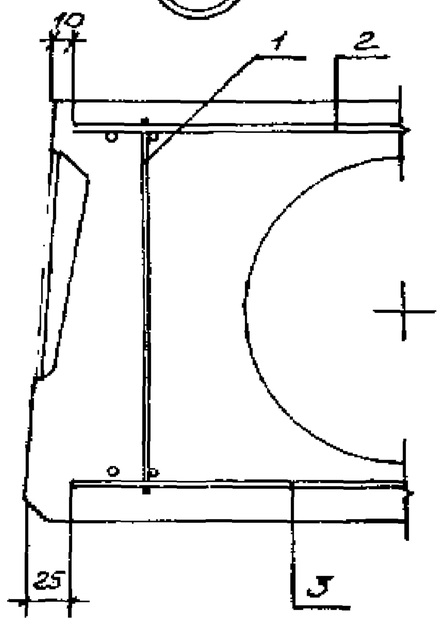

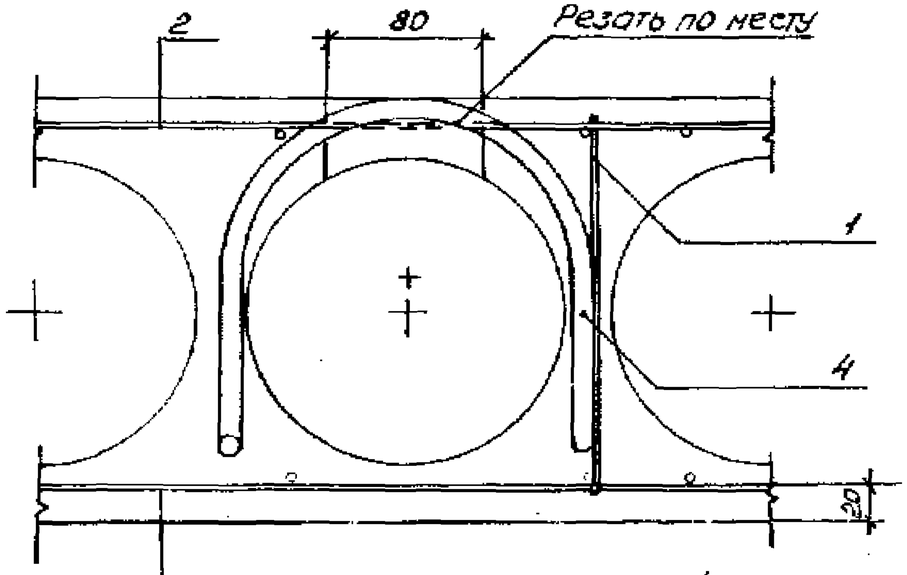


Выемка для монтажной петли размером 80х150 мм устраивается после заглаживания поверхности плиты. В проекте должно быть указание о заделке выемки бетоном марки не ниже М150 после установки плиты.

| | |
|---|---|
| 1.141.1-30.1 400 | Лист 2 |

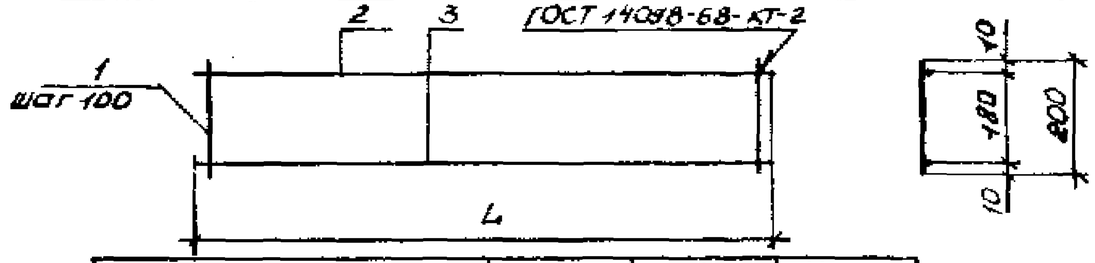


| Обозначение | Марка | L, мм | Масса, кг |
|---|---|---|---|
| 1.141.1-30.1 110 | КР1 | 1730 | 0,77 |
| -01 | КР2 | 1220 | 0,3 |
| -02 | КР3 | 720 | 0,16 |

| Формат | Зона | Поз. | Обозначение | Наименование | Кол. | Примечание |
|---|---|---|---|---|---|---|
| | | | | 1.141.1-30.1 110 | | КР1 |
| | | | | Детали | | |
| Б4 | | 1 | 1.141.1-30.1 112 | ф4 ℓ=200 | 18 | 0,02кг |
| Б4 | | 2 | 1.141.1-30.1 116 | ф5 ℓ=1730 | 1 | 0,25кг |
| Б4 | | 3 | 1.141.1-30.1 115 | ф4 ℓ=1730 | 1 | 0,16кг |
| | | | | 1.141.1-30.1 110-01 | | КР2 |
| | | | | Детали | | |
| Б4 | | 1 | 1.141.1-30.1 111 | ф3 ℓ=200 | 13 | 0,01кг |
| Б4 | | 2 | 1.141.1-30.1 115 | ф4 ℓ=1220 | 1 | 0,11кг |
| Б4 | | 3 | 1.141.1-30.1 114 | ф3 ℓ=1220 | 1 | 0,06кг |
| | | | | 1.141.1-30.1 110-02 | | КР3 |
| | | | | Детали | | |
| Б4 | | 1 | 1.141.1-30.1 111 | ф3 ℓ=200 | 8 | 0,01кг |
| Б4 | | 2 | 1.141.1-30.1 113 | ф3 ℓ=720 | 1 | 0,04кг |
| Б4 | | 3 | 1.141.1-30.1 113 | ф3 ℓ=720 | 1 | 0,04кг |

Инв.№подл. | Подпись и дата | Взам.инв.№

| | | | |
|---|---|---|---|
| Нач.отд. | Росинский | | |
| Н.контр. | Гиберман | | |
| Гл.конар. | Гальман | | |
| ГИП | Клеликова | | 06.84 |
| Рук.гр. | Горлова | | 06.84 |

1.141.1-30.1 110

Каркас КР1...КР3

| Стадия | Масса | Масштаб |
|---|---|---|
| Р | см. табл. | — |
| Лист | Листов 1 | |

Сталь класса Вр-I ГОСТ 6727-80

ЦНИИЭП жилища

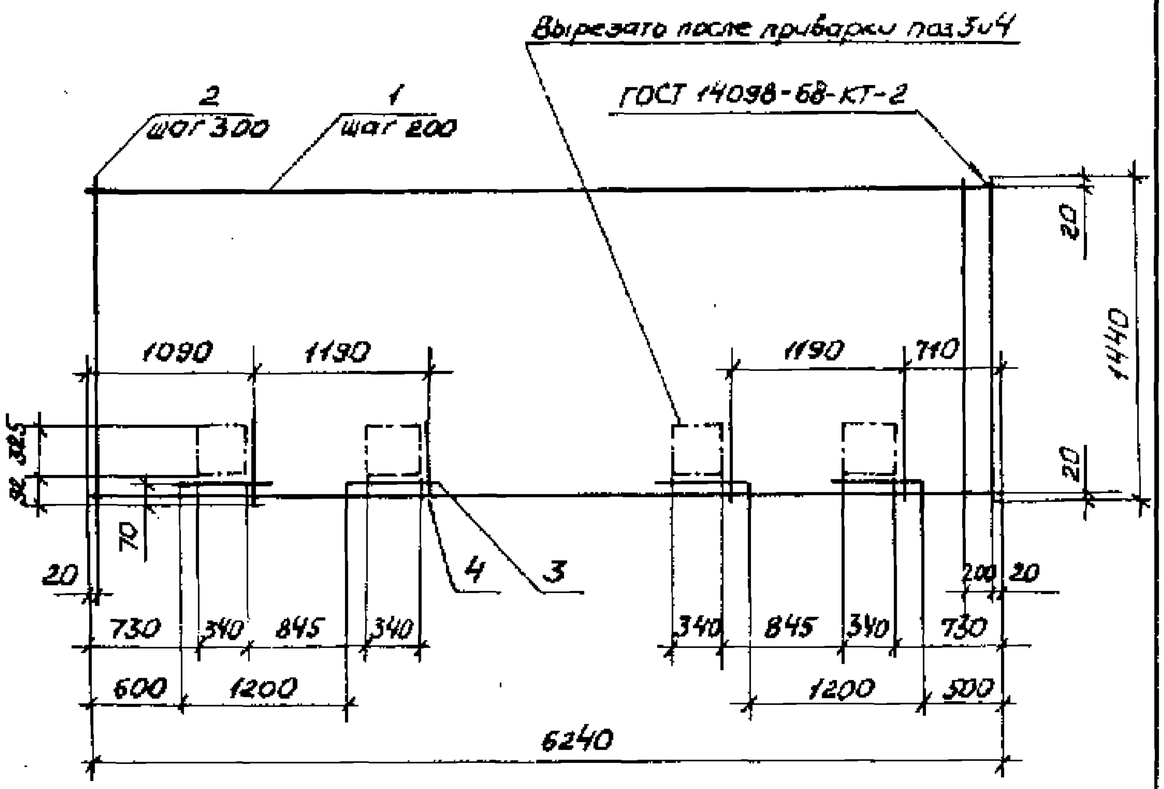


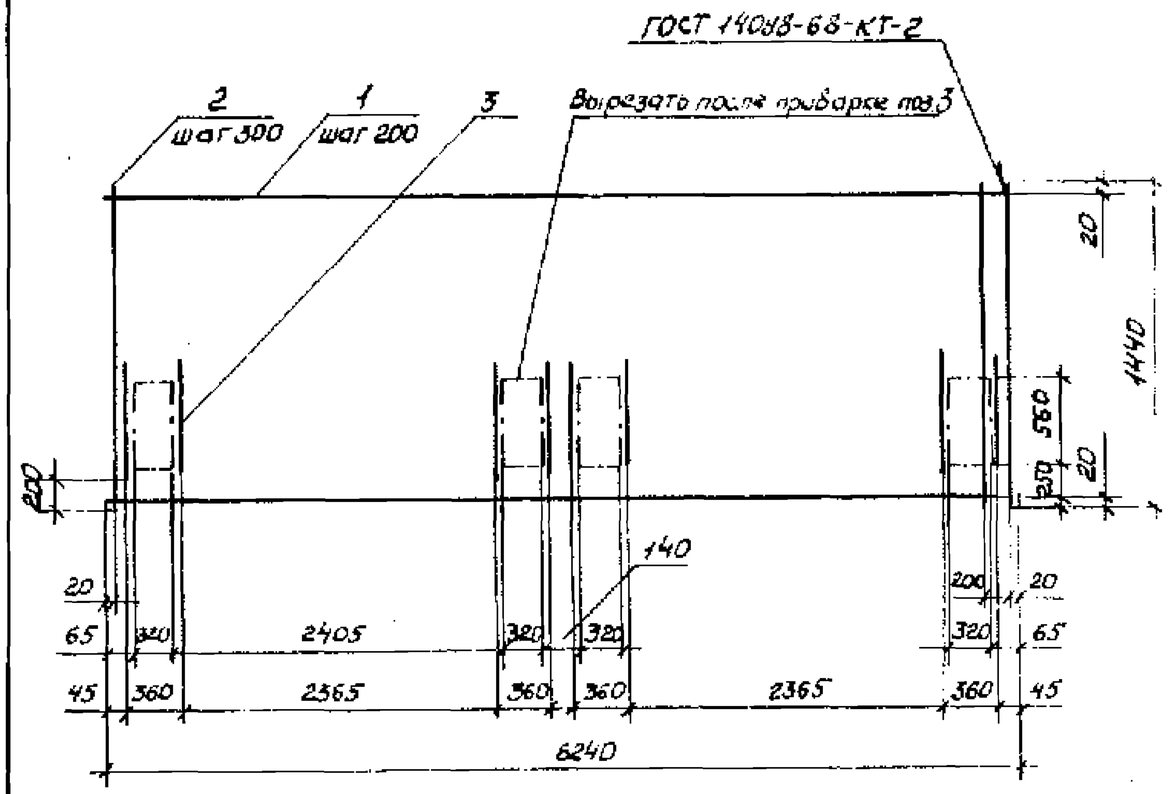


| Формат | Зона | Поз. | Обозначение | Наименование | Кол. | Примечание |
|---|---|---|---|---|---|---|
| | | | | Детали | | Масса ед., кг |
| 64 | | 1 | 1.141.1-30.1 214 | ф3 Вр I ГОСТ 6727-80 ℓ=6240 | 8 | 0,32 |
| 64 | | 2 | 1.141.1-30.1 213 | ф3 Вр I ГОСТ 6727-80 ℓ=1440 | 22 | 0,08 |
| 64 | | 3 | 1.141.1-30.1 212 | ф3 Вр I ГОСТ 6727-80 ℓ=640 | 4 | 0,03 |
| 64 | | 4 | 1.141.1-30.1 211 | ф3 Вр I ГОСТ 6727-80 ℓ=440 | 4 | 0,02 |

| | | | |
|---|---|---|---|
| Нач.отд. | Росинский | | |
| Н.контр. | Гиберман | | |
| Гл.констр. | Пальнан | | |
| ГИП | Клепикова | | 06.84 |
| Рук.гр. | Горлова | | 06.84 |

1.141.1-30.1 210

Каркас КР4

| Стадия | Масса | Масштаб |
|---|---|---|
| Р | 4,64 | — |
| Лист | Листов 1 | |

ЦНИИЭП жилища

| Формат | Зона | Поз. | Обозначение | Наименование | Кол. | Примечание |
|---|---|---|---|---|---|---|
| | | | | Детали | | Масса ед., кг |
| 64 | | 1 | 1.141.1-30.1 214 | ф3 Вр I ГОСТ 6727-80 ℓ=6240 | 8 | 0,32 |
| 64 | | 2 | 1.141.1-30.1 213 | ф3 Вр I ГОСТ 6727-80 ℓ=1440 | 22 | 0,08 |
| 64 | | 3 | 1.141.1-30.1 212 | ф3 Вр I ГОСТ 6727-80 ℓ=640 | 8 | 0,03 |

| | | | |
|---|---|---|---|
| Нач.отд. | Росинский | | |
| Н.контр. | Гиберман | | |
| Гл.констр. | Пальнан | | |
| ГИП | Клепикова | | 06.84 |
| Рук.гр. | Горлова | | 06.84 |

1.141.1-30.1 310

Каркас КР5

| Стадия | Масса | Масштаб |
|---|---|---|
| Р | 4,56 | — |
| Лист | Листов 1 | |

ЦНИИЭП жилища

Инв. № подл. | Подпись и дата | Взам. инв. №

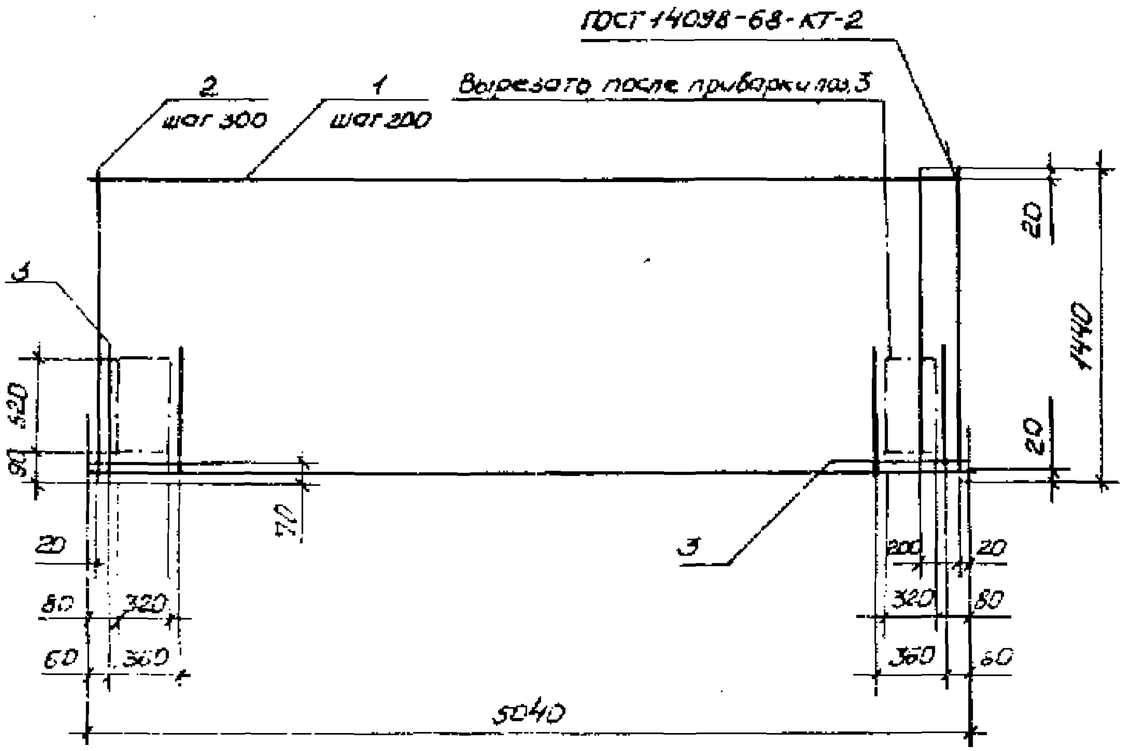


| Формат | Зона | Поз. | Обозначение | Наименование | Кол. | Примечание |
|---|---|---|---|---|---|---|
| | | | | Детали | | Масса ед., кг |
| Б4 | | 1 | 1.141.1-30.1 121 | ф3 Вр I ГОСТ 6727-80 ℓ=5040 | 8 | 0,26 |
| Б4 | | 2 | 1.141.1-30.1 213 | ф3 Вр I ГОСТ 6727-80 ℓ=1440 | 18 | 0,08 |
| Б4 | | 3 | 1.141.1-30.1 212 | ф3 Вр I ГОСТ 6727-80 ℓ=640 | 6 | 0,03 |

| | | | |
|---|---|---|---|
| Нач.отд. | Росинский | | |
| Н.контр. | Гиберман | | |
| Гл.конст. | Пальман | | |
| ГИП | Клепикова | | 06.84 |
| Рук.гр. | Горлова | | 06.84 |

1.141.1-30.1 120

Каркас КР6

| Стадия | Масса | Масштаб |
|---|---|---|
| Р | 3,7 | — |
| Лист | Листов 1 | |

ЦНИИЭП жилища

Копировал Формат А4

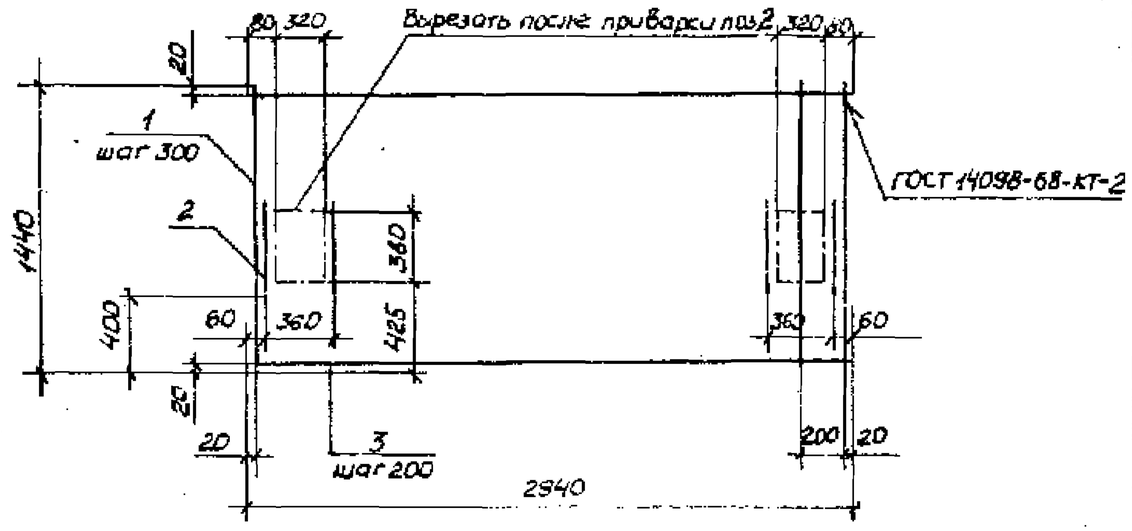


| Обозначение | Марка | Масса, кг |
|---|---|---|
| 1.141.1-30.1 410 | КР7 | 2,16 |
| -01 | КР8 | 10,24 |

| Формат | Зона | Поз. | Обозначение | Наименование | Кол. | Примечание |
|---|---|---|---|---|---|---|
| | | | | Детали | | |
| Б4 | | 1 | 1.141.1-30.1 213 | ф3 Вр I ГОСТ 6727-80 ℓ=1440 | 11 | 0,08 кг |
| Б4 | | 2 | 1.141.1-30.1 211 | ф3 Вр I ГОСТ 6727-80 ℓ=440 | 4 | 0,02 кг |
| | | | Переменные данные для исполнений | | | |
| | | | | 1.141.1-30.1 410 | | КР7 |
| | | | | Детали | | |
| Б4 | | 3 | 1.141.1-30.1 411 | ф3 Вр I ГОСТ 6727-80 ℓ=2940 | 8 | 0,15 кг |
| | | | | 1.141.1-30.1 410-01 | | КР8 |
| | | | | Детали | | |
| Б4 | | 3 | 1.141.1-30.1 412 | ф8 А-III ГОСТ 5781-82 ℓ=2940 | 8 | 1,16 кг |

Инв.№подл. | Подпись и дата | Взам.инв.№

| | | | |
|---|---|---|---|
| Нач.отд. | Росинский | | |
| Н.контр. | Гиберман | | |
| Гл.конст. | Пальман | | |
| ГИП | Клепикова | | 06.84 |
| Рук.гр. | Горлова | | 06.84 |

1.141.1-30.1 410

Каркас КР7; КР8

| Стадия | Масса | Масштаб |
|---|---|---|
| Р | см. табл. | — |
| Лист | Листов 1 | |

ЦНИИЭП жилища

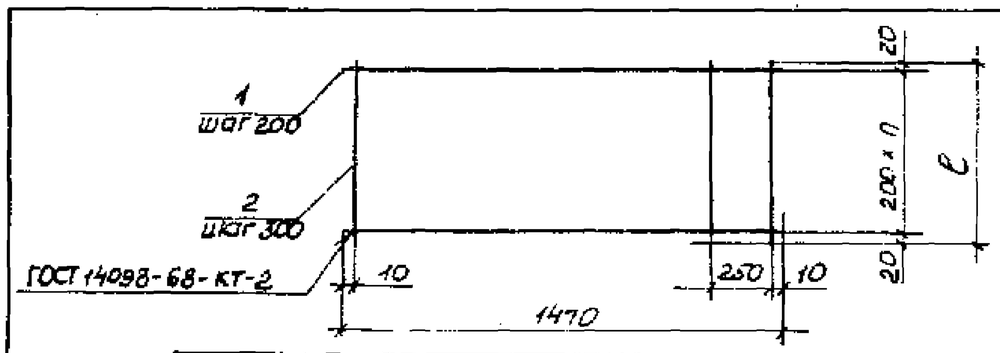


| Обозначение | Марка | n | ℓ, мм | Масса, кг |
|---|---|---|---|---|
| 1.141.1-30.1 130 | КР9 | 2 | 440 | 0,66 |
| -01 | КР10 | 3 | 640 | 0,32 |
| -02 | КР11 | 5 | 1040 | 1,44 |

| Формат | Зона | Поз. | Обозначение | Наименование | Кол. | Примечание |
|---|---|---|---|---|---|---|
| | | | | 1.141.1-30.1 130 | | КР9 |
| | | | | Детали | | |
| Б4 | | 1 | 1.141.1-30.1 134 | ф4 ВрI ГОСТ 6727-80 ℓ=1470 | 3 | 0,14 кг |
| Б4 | | 2 | 1.141.1-30.1 131 | ф4 ВрI ГОСТ 6727-80 ℓ=440 | 6 | 0,04 кг |
| | | | | 1.141.1-30.1 130-01 | | КР10 |
| | | | | Детали | | |
| Б4 | | 1 | 1.141.1-30.1 134 | ф4 ВрI ГОСТ 6727-80 ℓ=1470 | 4 | 0,14 кг |
| Б4 | | 2 | 1.141.1-30.1 132 | ф4 ВрI ГОСТ 6727-80 ℓ=640 | 6 | 0,06 кг |
| | | | | 1.141.1-30.1 130-02 | | КР11 |
| | | | | Детали | | |
| Б4 | | 1 | 1.141.1-30.1 134 | ф4 ВрI ГОСТ 6727-80 ℓ=1470 | 6 | 0,14 кг |
| Б4 | | 2 | 1.141.1-30.1 133 | ф4 ВрI ГОСТ 6727-80 ℓ=1040 | 6 | 0,1 кг |

1.141.1-30.1 130

| | | | |
|---|---|---|---|
| Нач.отд. | Росинский | | |
| Н.контр. | Гиберман | | |
| Гл.констр. | Пальман | | |
| ГИП | Клепикова | | 06.84 |
| Рук. гр. | Горлова | | 06.84 |

Каркас
КР9... КР11

| Стадия | Масса | Масштаб |
|---|---|---|
| Р | см. табл. | — |
| Лист | Листов 1 | |

ЦНИИЭП жилища

Копировал Формат А4

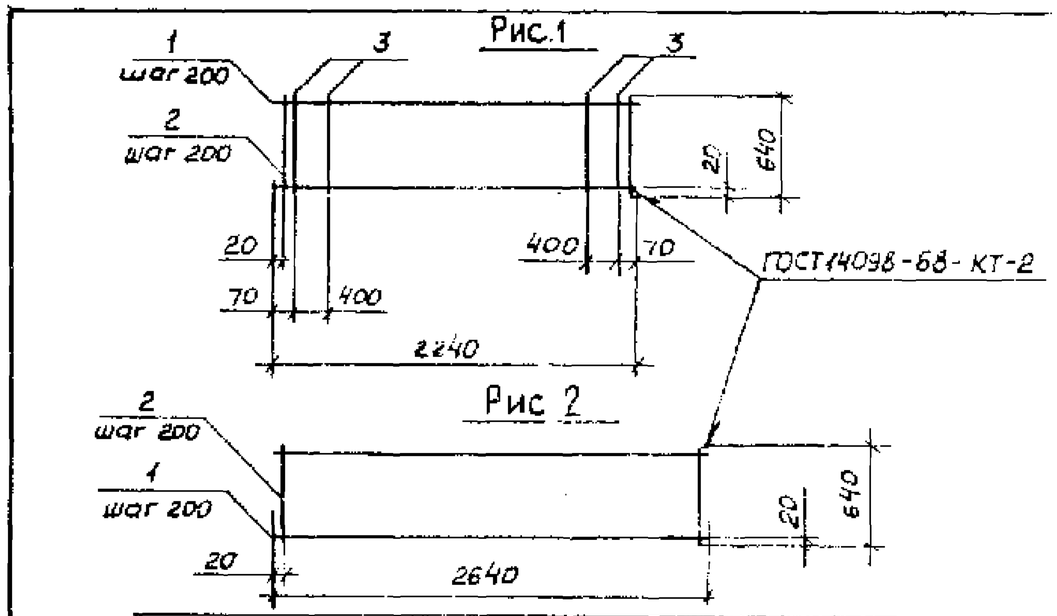


| Обозначение | Марка | Рис. | Масса, кг |
|---|---|---|---|
| 1.141.1-30.1 140 | КР12 | 1 | 1,2 |
| -01 | КР13 | 2 | 0,86 |

| Формат | Зона | Поз. | Обозначение | Наименование | Кол. | Примечание |
|---|---|---|---|---|---|---|
| | | | | 1.141.1-30.1 140 | | КР12 |
| | | | | Детали | | |
| Б4 | | 1 | 1.141.1-30.1 141 | ф3 ВрI ГОСТ 6727-80 ℓ=2240 | 4 | 0,12 кг |
| Б4 | | 2 | 1.141.1-30.1 212 | ф3 ВрI ГОСТ 6727-80 ℓ=640 | 12 | 0,03 кг |
| Б4 | | 3 | 1.141.1-30.1 143 | ф5 ВрI ГОСТ 6727-80 ℓ=640 | 4 | 0,09 кг |
| | | | | 1.141.1-30.1 140-01 | | КР13 |
| | | | | Детали | | |
| Б4 | | 1 | 1.141.1-30.1 142 | ф3 ВрI ГОСТ 6727-80 ℓ=2640 | 4 | 0,14 кг |
| Б4 | | 2 | 1.141.1-30.1 212 | ф3 ВрI ГОСТ 6727-80 ℓ=640 | 14 | 0,03 кг |

Взам. инв. № | Подпись и дата | Инв. № подл.

1.141.1-30.1 140

| | | | |
|---|---|---|---|
| Нач.отд. | Росинский | | |
| Н.контр. | Гиберман | | |
| Гл.констр. | Пальман | | |
| ГИП | Клепикова | | 06.84 |
| Рук. гр. | Горлова | | 06.84 |

Каркас
КР12 ; КР13

| Стадия | Масса | Масштаб |
|---|---|---|
| Р | см. табл. | — |
| Лист | Листов 1 | |

ЦНИИЭП жилища

Копировал 21706 17 Формат А4

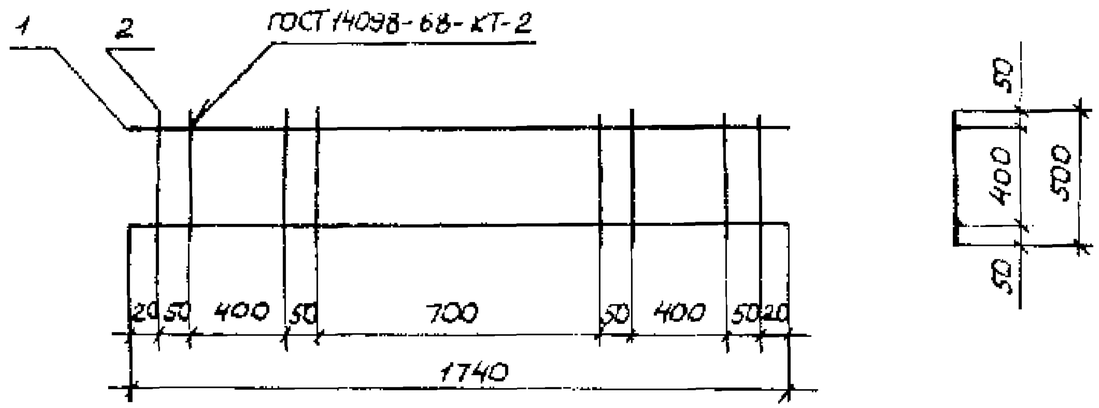


| Формат | Зона | Поз. | Обозначение | Наименование | Кол. | Примечание |
|---|---|---|---|---|---|---|
| | | | | Детали | | |
| 54 | | 1 | 1.141.1-30.1 222 | ф5 Вр I ГОСТ 5781-82 ℓ=1740 | 2 | 0,25 кг |
| 64 | | 2 | 1.141.1-30.1 221 | ф5 Вр I ГОСТ 5781-82 ℓ=500 | 8 | 0,07 кг |

| | | | |
|---|---|---|---|
| Нач.отд. | Росинский | | |
| Н.контр. | Гиберман | | |
| Гл.констр. | Пальман | | |
| ГИП | Клепикова | | 06.84 |
| Рук. гр. | Горлова | | 06.84 |

1.141.1-30.1 220

Каркас КР14

| Стадия | Насц. | Масштаб |
|---|---|---|
| Р | 1,06 | — |
| Лист | Листов 1 | |

ЦНИИЭП жилища

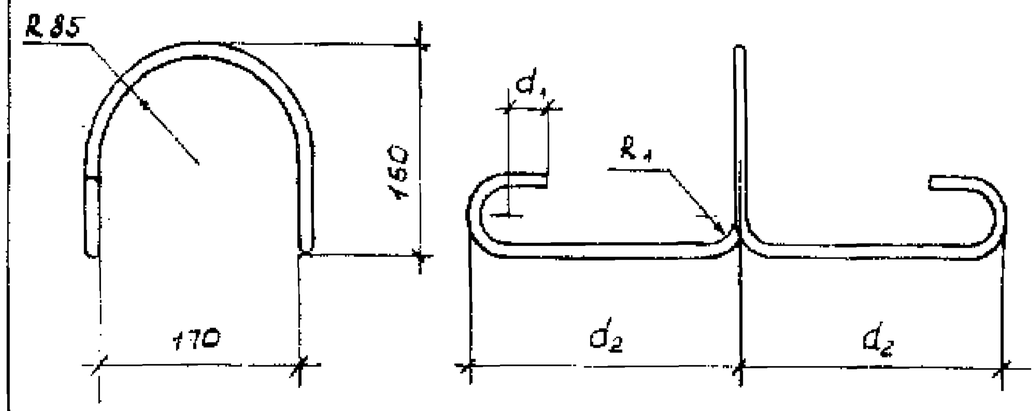


| Обозначение | Марка | ф, мм | Длина заготовки, мм | $R_1$, мм | $d_1$, мм | $d_2$ мм | Масса, кг |
|---|---|---|---|---|---|---|---|
| 1.141.1-30.1 102 -01 | П1 | 10 | 1130 | 20 | 30 | 275 | 0,7 |
| -02 | П2 | 12 | 1180 | 20 | 30 | 275 | 1,05 |
| -03 | П3 | 14 | 1380 | 30 | 50 | 325 | 1,67 |

Инв. № подл. | Подпись и дата | Взам. инв. №

| | | | |
|---|---|---|---|
| Нач.отд. | Росинский | | |
| Н.контр. | Гиберман | | |
| Гл.констр. | Пальман | | |
| ГИП | Клепикова | | 06.84 |
| Рук. гр. | Горлова | | 06.84 |

1.141.1-30.1 102

Петля строповочная П1...П3

Сталь класса А-I, ГОСТ 5781-82 марок ВСт3сп2 и ВСт3пс2

| Стадия | Масса | Масштаб |
|---|---|---|
| Р | см. табл. | — |
| Лист | Листов 1 | |

ЦНИИЭП жилища

Рис.1

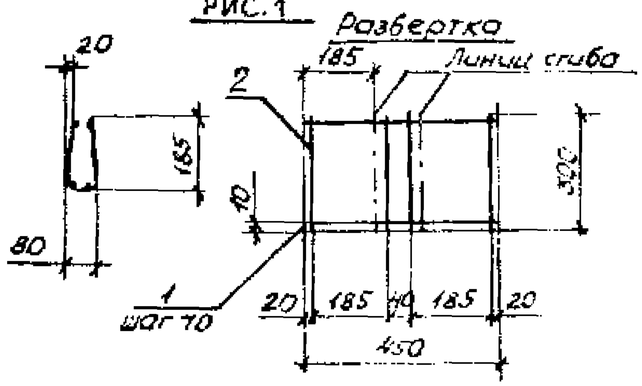


Рис. 2

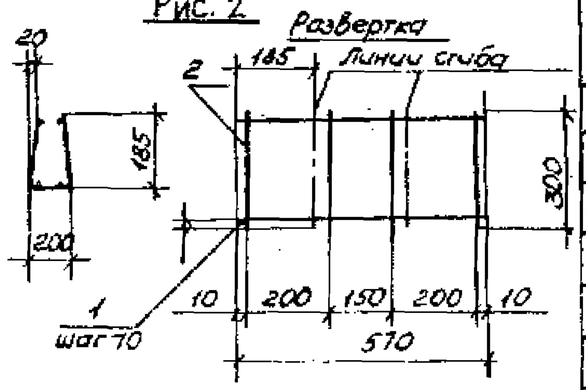


Рис.3

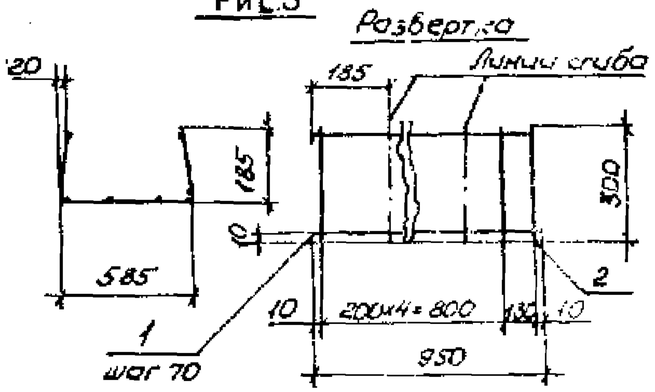


Рис.4

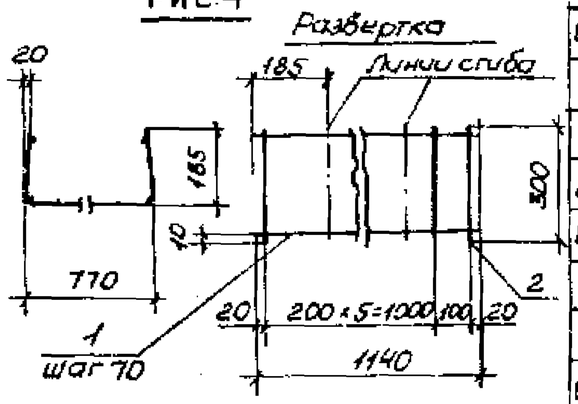


Рис.5

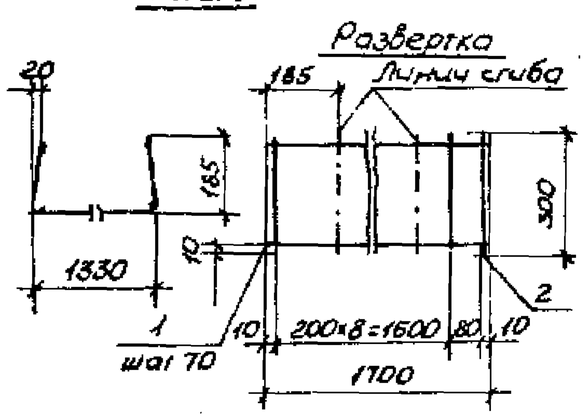


Соединение стержней по ГОСТ 14098-68-КТ-2

| Обозначение | Марка | Рис. | Масса, кг |
|---|---|---|---|
| 1.141.1-30.1 150 | КР15 | 1 | 0,28 |
| -01 | КР16 | 2 | 0,33 |
| -02 | КР17 | 3 | 0,57 |
| -03 | КР18 | 4 | 0,64 |
| -04 | КР19 | 5 | 1,0 |

| Формат | Зона | Поз. | Обозначение | Наименование | Кол. | Примечание |
|---|---|---|---|---|---|---|
| | | | | 1.141.1-30.1 150 | | КР15 |
| | | | | Детали | | |
| Б4 | | 1 | 1.141.1-30.1 152 | ф4 ВрI ГОСТ 6727-80 ℓ=450 | 5 | 0,04 |
| Б4 | | 2 | 1.141.1-30.1 151 | ф3 ВрI ГОСТ 6727-80 ℓ=300 | 4 | 0,02кг |
| | | | | 1.141.1-30.1 150-01 | | КР16 |
| | | | | Детали | | |
| Б4 | | 1 | 1.141.1-30.1 153 | ф4 ВрI ГОСТ 6727-80 ℓ=570 | 5 | 0,05 |
| Б4 | | 2 | 1.141.1-30.1 151 | ф3 ВрI ГОСТ 6727-80 ℓ=300 | 4 | 0,02 кг |
| | | | | 1.141.1-30.1 150-02 | | КР17 |
| | | | | Детали | | |
| Б4 | | 1 | 1.141.1-30.1 154 | ф4 ВрI ГОСТ 6727-80 ℓ=950 | 5 | 0,09 |
| Б4 | | 2 | 1.141.1-30.1 151 | ф3 ВрI ГОСТ 6727-80 ℓ=300 | 6 | 0,02кг |
| | | | | 1.141.1-30.1 150-03 | | КР18 |
| | | | | Детали | | |
| Б4 | | 1 | 1.141.1-30.1 155 | ф4 ВрI ГОСТ 6727-80 ℓ=1140 | 5 | 0,1 |
| Б4 | | 2 | 1.141.1-30.1 151 | ф3 ВрI ГОСТ 6727-80 ℓ=300 | 7 | 0,02кг |
| | | | | 1.141.1-30.1 150-04 | | |
| | | | | Детали | | |
| Б4 | | 1 | 1.141.1-30.1 156 | ф4 ВрI ГОСТ 6727-80 ℓ=1700 | 5 | 0,16 |
| Б4 | | 2 | 1.141.1-30.1 151 | ф3 ВрI ГОСТ 6727-80 ℓ=300 | 10 | 0,02кг |

| | | | |
|---|---|---|---|
| Нач.отд. | Росинский | | |
| Н.контр. | Гиберман | | |
| Гл.конар. | Польман | | |
| ГИП | Клепикова | | 06.84 |
| Рук.гр. | Горлова | | 06.84 |

1.141.1-30.1 150

Каркас гнутый КР15...КР19

| Стадия | Масса | Масштаб |
|---|---|---|
| Р | см. табл | — |
| Лист | Листов 1 | |

ЦНИИЭП жилища

Копировал Формат А3

кг

| Марка элемента | Напрягаемая арматура | | | | Арматурные изделия | | | | | | | | | | | Общий расход |
|---|---|---|---|---|---|---|---|---|---|---|---|---|---|---|---|---|
| | | | | | Арматура класса | | | | | | | | | | Всего | |
| | А-IV | | | Всего | А-I | | | | А-III | | Вр-I | | | | | |
| | ГОСТ 5781-82 | | | | ГОСТ 5781-82 | | | | | | ГОСТ 6727-80 | | | | | |
| | ø 12 | ø 16 | Итого | | ø 10 | ø 12 | ø 14 | Итого | ø 8 | Итого | ø 3 | ø 4 | ø 5 | Итого | | |
| ПК 51.15-8АIVТ-ст | 22,25 | | 22,55 | 22,55 | | 4,20 | | 4,20 | | | 7,72 | 3,42 | 0,72 | 11,86 | 16,06 | 38,61 |
| ПК 51.15-8АIVТ-ста | 22,25 | | 22,55 | 22,55 | | 4,20 | | 4,20 | | | 7,72 | 3,42 | 0,72 | 11,86 | 16,06 | 38,61 |
| ПК 63.15-8АIVТ-ст-2 | | 49,55 | 49,55 | 49,55 | | | 6,68 | 6,68 | | | 5,04 | 7,46 | 4,62 | 17,12 | 23,8 | 73,35 |
| ПК 63.15-8АIVТ-ста 2 | | 49,55 | 49,55 | 49,55 | | | 6,68 | 6,68 | | | 5,04 | 7,46 | 4,62 | 17,12 | 23,8 | 73,35 |
| ПК 63.15-8АIVТ-ст-3 | | 49,55 | 49,55 | 49,55 | | | 6,68 | 6,68 | | | 8,82 | 3,94 | | 12,76 | 19,44 | 68,99 |
| ПК 63.15-8АIVТ-ста-3 | | 49,55 | 49,55 | 49,55 | | | 6,68 | 6,68 | | | 8,82 | 3,94 | | 12,76 | 19,44 | 68,99 |
| ПК 30.15-8Т-ст | | | | | 2,80 | | | 2,80 | 9,28 | 9,28 | 4,40 | | | 4,40 | 16,48 | 16,48 |
| ПК 30.15-8Т-ста | | | | | 2,80 | | | 2,80 | 9,28 | 9,28 | 4,40 | | | 4,40 | 16,48 | 16,48 |

| | | | |
|---|---|---|---|
| Нач. отд. | Росинский | | |
| Н. контр. | Гиберман | | |
| Гл. констр. | Пальман | | |
| ГИП | Пальман | | |
| Рук. груп. | Ефремова | | |

1.141.1-30.1 ОООРС

Ведомость расхода стали

| Стадия | Лист | Листов |
|---|---|---|
| Р | 1 | |

ЦНИИЭП жилища

| № строки | Наименование материала и единица измерения | Код материала | Единицы измерения | Код и марка изделия. Количество на марку | | | | | | | |
|---|---|---|---|---|---|---|---|---|---|---|---|
| | | | | 58 4211 ПК 51.15-8АIVТ-ст | 58 4211 ПК 51.15-8АIVТ-сто | 58 4211 ПК 63.15-8IVТ-ст-2 | 58 4211 ПК 63.15-8АIVТ-сто-2 | 58 4211 ПК 63.15-8АIVТ-ст-3 | 58 4211 ПК 63.15-8АIVТ-сто-3 | 58 4211 ПК 30.15-8Т-ст | 58 4211 ПК 30.15-8Т-сто |
| 1 | Напрягаемая арматура | | | | | | | | | | |
| 2 | Арматура стержневая класса А-IV | | | | | | | | | | |
| 3 | ГОСТ 5781-82 | | | | | | | | | | |
| 4 | Ф 12, кг | 0933 2715 1100 1040 | 166 | 22,55 | 22,55 | | | | | | |
| 5 | Ф 16, кг | 0933 2715 1100 1040 | 166 | | | 49,55 | 49,55 | 49,55 | 49,55 | | |
| 6 | Арматурные изделия | | | | | | | | | | |
| 7 | Арматура стержневая класса А-I | | | | | | | | | | |
| 8 | ГОСТ 5781-82 | | | | | | | | | | |
| 9 | Ф 10, кг | 0933 1443 1100 1010 | 166 | | | | | | | 2,8 | 2,8 |
| 10 | Ф 12, кг | 0933 1443 1100 1010 | 166 | 4,2 | 4,2 | | | | | | |
| 11 | Ф 14, кг | 0933 1443 1100 1010 | 166 | | | 6,68 | 6,68 | 6,68 | 6,68 | | |
| 12 | Арматура стержневая класса А-III | | | | | | | | | | |
| 13 | ГОСТ 5781-82 | | | | | | | | | | |
| 14 | Ф 8, кг | 0934 2707 1100 1030 | 166 | | | | | | | 9,28 | 9,28 |
| 15 | Арматура проволочная класса Вр-I | | | | | | | | | | |
| 16 | ГОСТ 6727-80 | | | | | | | | | | |
| 17 | Ф 3, кг | 1213 0000 8183 0110 | 166 | 7,72 | 7,72 | 5,04 | 5,04 | 8,82 | 8,82 | 4,4 | 4,4 |
| 18 | Ф 4, кг | 1213 0000 8183 0110 | 166 | 3,42 | 3,42 | 7,46 | 7,46 | 3,94 | 3,94 | | |
| 19 | Ф 5, кг | 1213 0000 8183 0110 | 166 | 0,72 | 0,72 | 4,62 | 4,62 | | | | |
| 20 | Итого стали в натуральной массе, кг | | 166 | 38,61 | 38,61 | 73,35 | 73,35 | 68,99 | 68,99 | 16,48 | 16,48 |
| 21 | В том числе по укрупненному сор- | | | | | | | | | | |
| 22 | таменту: | | | | | | | | | | |
| 23 | сталь мелкосортная, кг | 0933 2715 1100 1040 | 166 | 22,55 | 22,55 | 49,55 | 49,55 | 49,55 | 49,55 | | |
| 24 | | 0933 1443 1100 1010 | 166 | 4,2 | 4,2 | 6,68 | 6,68 | 6,68 | 6,68 | 2,8 | 2,8 |
| 25 | катанка, кг | 0934 2707 1100 1030 | 166 | | | | | | | 9,28 | 9,28 |
| 26 | металлоизделия промышленного | | | | | | | | | | |
| 27 | назначения, кг | 1213 0000 8183 0110 | 166 | 11,86 | 11,86 | 17,12 | 17,12 | 12,76 | 12,76 | 4,4 | 4,4 |
| 28 | Итого стали, приведенной к классу А-I, | | | | | | | | | | |
| 29 | кг | | 166 | 65,61 | 65,61 | 128,47 | 128,47 | 122,06 | 122,06 | 22,54 | 22,54 |
| 30 | Бетон марки М200, м³ | 57 4512 1154 | 113 | | | | | | | 0,553 | 0,57 |
| 31 | Бетон марки М200, м³ | 57 4512 1124 | 113 | 1,034 | 1,049 | 1,356 | 1,368 | | | | |
| 32 | Бетон марки М300, м³ | 57 4512 1126 | 113 | | | | | 1,37 | 1,38 | | |
| 33 | Портландцемент марки М400, т | 57 3112 0001 | 168 | 0,29 | 0,294 | 0,38 | 0,383 | | | 0,163 | 0,168 |
| 34 | Портландцемент марки М500, т | 57 3113 0001 | 168 | | | | | 0,5 | 0,504 | | |
| 35 | Портландцемент, приведенный | | | | | | | | | | |
| 36 | к марке М400, т | 57 3112 0001 | 168 | | | | | 0,55 | 0,554 | | |

| | | | |
|---|---|---|---|
| Н. контр. | Губерман | | |
| Гл. контр. | Лапонов | | |
| ГИП | Клепиков | | |

1.141.1-30.1 ООО РМ

Ведомость расхода материалов

| Стадия | Лист | Листов |
|---|---|---|
| Р | | 1 |

ЦНИИЭП жилища