ТИПОВЫЕ СТРОИТЕЛЬНЫЕ КОНСТРУКЦИИ, ИЗДЕЛИЯ И УЗЛЫ

СЕРИЯ 1.100.1-7

ИНДУСТРИАЛЬНЫЕ ИЗДЕЛИЯ КРУПНОПАНЕЛЬНЫХ 5-9 ЭТАЖНЫХ ЗДАНИЙ С ВЫСОТОЙ ЭТАЖА 2,8м И СО СТРОИТЕЛЬНЫМ МОДУЛЕМ 15М НА ОСНОВЕ ЖИЛЫХ ДОМОВ СЕРИИ 97

ВЫПУСК 8-1

ИЗДЕЛИЯ СБОРНЫЕ ЖЕЛЕЗОБЕТОННЫЕ И БЕТОННЫЕ ДЛЯ ПОКРЫТИЙ И ПОМЕЩЕНИЙ ХОЛОДНОГО ЧЕРДАКА

РАБОЧИЕ ЧЕРТЕЖИ

ТИПОВЫЕ СТРОИТЕЛЬНЫЕ КОНСТРУКЦИИ, ИЗДЕЛИЯ И УЗЛЫ

СЕРИЯ 1.100.1-7

ИНДУСТРИАЛЬНЫЕ ИЗДЕЛИЯ КРУПНОПАНЕЛЬНЫХ 5-9 ЭТАЖНЫХ ЗДАНИЙ С ВЫСОТОЙ ЭТАЖА 2,8м И СО СТРОИТЕЛЬНЫМ МОДУЛЕМ 15М НА ОСНОВЕ ЖИЛЫХ ДОМОВ СЕРИИ 97

ВЫПУСК 8-1

ИЗДЕЛИЯ СБОРНЫЕ ЖЕЛЕЗОБЕТОННЫЕ И БЕТОННЫЕ ДЛЯ ПОКРЫТИЙ И ПОМЕЩЕНИЙ ХОЛОДНОГО ЧЕРДАКА

РАБОЧИЕ ЧЕРТЕЖИ

РАЗРАБОТАНЫ

СибЗНИИЭП

Главный инженер С.Ф.Траутвейн

Начальник АПМ-1 М.К.Печерин

Главный инженер проекта И.Б.Радашкевич

УТВЕРЖДЕНЫ И ВВЕДЕНЫ В ДЕЙСТВИЕ
С 30 АПРЕЛЯ 1990 Г.
ГОСКОМАРХИТЕКТУРЫ
ПРИКАЗ ОТ 23.03.90 №46

Обозначение	Наименование	Стр.
1.100. 1-7.8-1.00.00.00	содержание	3; 4
00.00.00 Т.О	Техническое описание	4...9
00.00.00 Н.И	Номенклатура изделий	10..12
01.00.00	Панель кровельная ПК 45. 7.5 – 14А IV	13
01.00.00 СБ	Панель кровельная ПК45. 7,5 – 14А IV Сборочный чертеж	14,15
02.00.00	Панель кровельная ПК 45. 15 – 14А IV – К	16
02.00.00 СБ	Панель кровельная ПК 45. 15 – 14А IV – К Сборочный чертеж.	17; 18
03.00.00	Панель кровельная ПК 45. 25 – 14А IV	19
03.00.00 СБ	Панель кровельная ПК 45. 25 – 14А IV Сборочный чертеж	20,21
04.00.00	Панель кровельная ПК45.30 ÷ 14А IV-1, ПК45.30-14А IV	22
04.00.00 СБ	Панель кровельная ПК45.30-14А IV-К; ПК45.30-14А IV Сборочный чертеж	23,24
05.00.00	Панель кровельная ПК60. 7,5 – 14А IV	25
05.00.00 СБ	Панель кровельная ПК60. 7.5 – 14А IV Сборочный чертеж	26,27
06.00.00	Панель кровельная ПК60.15-14А IV-К; ПК60.15-14А IV	28
06.00.00.СБ	Панель кровельная ПК60,15-14А IV-К; ПК60.15-14А IV Сборочный чертеж	29,30
07.00.00	Панель кровельная ПК60.30-14А IV-К; ПК60.30-14А IV	31
07.00.00 СБ	Панель кровельная ПК60.30-14А IV-К; ПК60.30-14А IV Сборочный чертеж	32,33
08.00.00	Панель кровельная ПК60.30-14А IV-К-1; ПК60.30-14А IV-1	34
08.00.00.СБ	Панель кровельная ПК60.30-14А IV-К-1; ПК60,30-14А IV 1 Сборочный чертеж.	35,36

Обозначение	Наименование	Стр.
1.100.1-7.8-1 00.00.00 Д1	Узлы опалубки	37
00.00.00 Д2	Узлы армирования	38
09.00.00	Лоток водосборный ЛВ. 30. 15	39,40
10.00.00	Лоток водосборный ЛВ 45.15-14А IV	41,42
11.00.00	Лоток водосборный ЛВ60. 15-16А IV	43,44
12,00.00	Лоток водосборный ЛВ105. 15-16А IV	45,
12.00.00.СБ	Лоток водосборный ЛВ105. 15-16А IV Сборочный чертеж	46,47
00.00.00Д3	Лоток водосборный. Узлы опалубки 1...5	48
13.00.00	Плита карнизная КП 16. 5	49
14.00.00	Балка подкладочная ПБ 15,15, 20-л	50
15.00.00	Короб вентиляционный ВК 36, 28.150-л	51
16.00.00	Шахта вентиляционная ВШ 10. 9. 100-л	52
17.00.00	Шахта вентиляционная ВШ14.22.140-л	53
18.00 00	Плита вентиляционной шахты ПВ15.15. 6	54
00.00.01	Каркас плоский КР1...КР5	55
00.00.02	Каркас плоский КР6...КР10	56
00.00.03	Каркас плоский КР11...КР16	57
00.00.04	Каркас плоский КР17...КР21	58
00.00.05	Каркас плоский КР22...КР26	59
00.00.06	Каркас плоский КР27...КР29	60
00.00.07	Сетка С1...С6	61
00.00.08	Сетка С7...С11	62
00.00.09	Сетка С12...С15	63
00.00.10	Сетка С16...С20	64

Инв. № подл. | Подпись и дата | Взам. инв. №

Привязан:

Инв. №

Норм. конт.	Радашкевич		
Нач. АПМ1	Печерин		12.89
Гл. констр.	Радашкевич		
Рук. ф.	Стабредова		
Проверил	Давыденко		
Разработ.	Моисеева		

1.100. 1–7. 8-1 00.00.00

Содержание

Стадия	Лист	Листов
Р	1	2

СибЗНИИЭП г. Новосибирск

Копировал: Формат А3

Обозначение	Наименование	Стр.
1.100.1-7.8-1 00.00.11	Сетка С21...С26	65
00.00.12	Сетка С27, С28	66
00.00.13	Деталь закладная М1	67
00.00 14	Деталь закладная М2	
00.00 15	Деталь закладная М3	68
00.00.16	Деталь закладная М4	
00.00.17	Деталь закладная М5	69
00.00 18	Петли монтажные П1...П7	70
00.00.18СБ	Петли монтажные П1..П7 Сборочный чертеж	
00.00.19	Петли монтажные П8..П10	71
00 00.19СБ	Петли монтажные П8.П10 Сборочный чертёж	
00.00.00РС	Ведомость расхода стали	72

Привязан

Инв. №

Взам. инв. № | Подпись и дата | Инв. № подл.

Нач. АПМ	Печерин		12.89
Гл. конст.	Радашкевич		
Рук. гр.	Стабредова		
Провер.	Стабредова		
Разраб.	Давыденко		

1.100.1-7.8-1 00.00.00

Содержание

Стадия	Лист	Листов
Р	2	2

СибЗНИИЭП г. Новосибирск

В настоящий альбом включены рабочие чертежи изделий заводского изготовления сборной безрулонной железобетонной крыши для 5-, 9-этажных жилых домов серии 97.

1. Кровельные панели и лотки.

Основными элементами безрулонной крыши являются предварительно напряженные железобетонные кровельные панели и корытообразные водосборные лотки. Кровельные панели и водосборные лотки формуются продольными ребрами вниз и после термовлажностной обработки кантуются в рабочее положение, благодаря чему верхняя поверхность изделий непосредственно подвергающаяся атмосферным воздействиям, получается более высокого качества. Натяжение рабочей арматуры производится электротермическим способом с передачей усилия на упоры металлической формы-оснастки.

К технологии изготовления кровельных панелей и водосборных лотков предъявляются следующие основные требования: (см. "Руководство по проектированию и устройству сборных железобетонных крыш с безрулонной кровлей для жилых и общественных зданий"; 1979 г.).

1. Для изготовления кровельных панелей, водосборных лотков и плит вентиляционной шахты применяется тяжёлый бетон специально подобранного состава и должен соответствовать показателям, приведенным в таблице №1:

Привязан

Инв. №

Взам. инв. № | Подпись и дата | Инв. № подл.

Нач. АПМ	Печерин		12.89
Гл. конст.	Радашкевич		
Рук. гр.	Стабредова		
Провер.	Стабредова		
Разраб.	Давыденко		

1.100.1-7.8-1 00.00.00 ТО

Техническое описание

Стадия	Лист	Листов
Р	1	6

СибЗНИИЭП г. Новосибирск

Копир. Морозова. Формат А3

Таблица №1

Показатели тяжелого бетона		Минимальное значение показателя (марка) при	
		безрулонной кровле с окрасочной гидроизоляцией	безрулонной кровле без поверхностной гидроизоляции
Класс по прочности на сжатие		В25	В25
Класс по прочности на растяжение		—	ВТ-16
Марка по водонепроницаемости		W6	W 8
Водопоглощение по массе		—	Менее 4%
Марка по морозостойкости диапазане наружных температур пятидневки:	выше −15°С	F 200	F 300
	от −15°С и ниже	F 300	F 400

2. Кубиковая прочность бетона к моменту передачи на него предварительного напряжения должна быть не ниже 210 кгс/см², а к моменту отгрузки изделия на строительную площадку не ниже 300 кг/см².

3. Для тяжелых бетонов следует применять сульфатостойкие пластифицированные и гидрофобные портландцементы марки не ниже 400 с нормальной густотой цементного теста не выше 26% по ГОСТ 22266-76*. Допускается применение низкоалюминатного портландцемента по ГОСТ 10178-85* при условии содержания в цементе трехкальциевого алюминита не более 6%.

4. Песок должен отвечать требованиям ГОСТ 10268-80 „Заполнители для тяжелого бетона. Технические требования"

Для обеспечения постоянного зернового состава песка в бетонной смеси должен применяться фракционированный песок в виде двух фракций крупной и мелкой (ГОСТ 8736-85), раздельно дозируемых при приготовлении бетонной смеси. Модуль крупности песка 2,1 ≤ Мкр ≤ 3,15.

Допускается применение песков, полученных предварительным равномерным смешиванием фракций в требуемых соотношениях при соответствующем обосновании допускается применять крупные и средние пески по ГОСТ 8736-85 без фракционирования или обогащения, если их зерновой состав достаточно постоянен и близок к требуемому.

Содержание пылевидных, глинистых и илистых частиц должна быть не более 1%.

5. В качестве крупного заполнителя следует применять щебень изверженных пород (гранит, диорит, диабаз и др.), отвечающий требованиям ГОСТ 10268-80. Щебень должен применяться в виде следующих фракций, раздельно дозируемых при приготовлении бетона:

от 5 до 10 мм - 25÷50%;

от 10 до 20 мм - 50÷75%.

Щебень не должен содержать зерен пластинчатой и игловатой формы более 15% по весу. Количество пылевидных, илистых и глинистых частиц щебня не должно превышать 1% по весу.

При изготовлении основных элементов крыши (кровельных панелей, водосборных лотков) степень подвижности бетонной смеси должна приниматься не более 2-3 см по осадке стандартного конуса, а жесткость бетонной смеси - не менее 25 см по техническому висказиметру. Допускается применение более жестких бетонных смесей при условии обеспечения возможности качественного их уплотнения, т.е. необходимо обеспечить режим уплотнения бетонной смеси с амплитудой 0,25÷0,5мм равномерно по всей площади панели, применяя при этом для повышения динамического воздействия на жесткую бетонную смесь (с водоцементным отношением не выше 0,35 и подвижностью не более 1см по стандартному конусу) вибропригрузы с удельным давлением 40-60 г/см² или виброштампы с погружающим устройством и удельным давлением 70-100 г/см².

6. Кровельные панели и водосборные лотки формуются на виброплощадках в горизонтальных металлических формах „лицом вниз", поэтому для смазки форм должны применяться гидрофобные составы, которые не ослабляют поверхность бетона, непосредственно подвергающуюся атмосферным воздействиям.

7 Для повышения морозостойкости бетона в бетонную смесь рекомендуется вводить комплексную добавку СДБ-0,10÷0,15% (сульфатно-дрожжевая бражка), +СНВ-0,02÷0,03% (абиетат натрия) от веса цемента и другие поверхностно-активные добавки.

8. Термовлажностная обработка кровельных панелей должна производиться по мягкому режиму пропаривания с предварительным выдерживанием панелей в течении 5 часов перед пропаркой в отапливаемом поме-

Инв. № подл | Подпись и дата | Взам. инв. №

Привязан:

Инв. №

1.100.1-7.8-1	00.00.00 ТО	Лист 2

Копировал: Тесарт

Формат А3

шении. При пропаривании изделий в односторонних формах максимальная температура не должна превышать +80°С, а подъем температуры прогрева должен осуществляться со скоростью не более 15°С в час, снижение температуры не более 15°С. В холодное время года запрещается вывозить кровельные элементы сразу после пропаривания на склад готовой продукции во избежание возникновения усадочных трещин.

Гидроизоляция безрулонной железобетонной крыши обеспечивается применением плотных водонепроницаемых морозостойких бетонов для кровельных панелей и водосборных лотков и дополнительной защиты их лицевой поверхности атмосферостойкими эластичными (трещиностойкими) лакокрасочными (или мастичными) гидроизоляционными составами.

К защитным гидроизоляционным составам предъявляются следующие основные требования:

1. Гидроизоляционный состав, нанесенный на бетонную поверхность должен выдерживать без признаков отслаивания и разрушения не менее 100 циклов попеременного замораживания и оттаивания (ГОСТ 10060-85).

2. Водопоглощение покрытий, нанесенных на бетон после 24-х часового выдерживания в воде должно быть не более 1%.

3. При испытании окрасочного покрытия на адгезию к бетону методом решетки в условиях капилярного подсоса воды отслаивание пленки должно быть не более 5-10% (ГОСТ 15140-78*).

4. Атмосферостойкость покрытий, нанесенных на бетонные образцы, определяется при непрерывном испытании в течении 1000 часов в аппарате искусственной погоды – везерометре при температуре +60°С с периодическим увлажнением. Оценка качества покрытия после испытания в везерометре должна быть не менее 6 баллов по 8 бальной системе (ГОСТ 6992-68).

Перед нанесением защитных гидроизоляционных покрытий поверхность кровельных панелей и водосборных лотков очищают от всякого рода загрязнений, а потом обеспыливают сжатым воздухом. При нанесении покрытий на поверхность бетона, подвергающуюся действию масел бетон следует тщательно промыть растворителем и просушить, в противном случае сцепление покрытия с промасленной поверхностью бетона будет значительно ослаблено.

Нанесение гидроизоляционных составов на кровельные панели и водосборные лотки рекомендуется производить механизированным способом на заводе-изготовителе в специальных камерах, оборудованных вытяжной вентиляцией и ускоренной сушкой. Перечень составов защитной гидроизоляции для кровельных панелей и водосборных лотков приведен в таблице 2 „Руководство по проектированию и устройству сборных железобетонных крыш с безрулонной кровлей для жилых и общественных зданий". При соответствующем обосновании допускается применение других составов защитной гидроизоляции, удовлетворяющих требованиям пунктов 3.31÷3,34 выше названного „Руководства".

При условии применения тяжелого бетона с показателями, соответствующим значениям представленным в таблице №1, графе 3, допускается применять кровельные элементы без поверхностной гидроизоляции.

Изготовленные кровельные панели и водосборные лотки перед поступлением на склад готовой продукции должны пройти обязательную приемку ОТК завода-изготовителя.

Отклонение геометрических размеров кровельных панелей и водосборных лотков не должны превышать:

а) по высоте ребер ±5 мм;

б) по ширине ±5 мм;

в) по толщине ребер и плиты кровельной панели ±3 мм;

г) по длине ±10 мм;

д) по толщине защитного слоя бетона для предварительно-напряженной арматуры ±5 мм.

Внешний вид железобетонных кровельных панелей и водосборных лотков должен удовлетворять следующим требованиям:

– не допускаются трещины на верхней поверхности полки лотка и в месте примыкания ребер лотка к полке;

– не допускаются трещины на верхней поверхности плиты кровельной панели и в местах примыкания ребер панели к плите;

– допускаются трещины на поверхности ребер кровельных панелей и лотков шириной не более 0.1 мм и длиной не более 100 мм в количестве не более одной на ребро при условии, что трещина не пересекает сопряжение ребра с полкой или плитой элемента;

Инв. № подл. | Подпись и дата | Взам. инв. №

Привязан

Инв. №

1.100.1-7.8-1	00.00.00.ТО		Лист 3

Копировал: Формат А3

- допускаются на верхней поверхности полки лотка и плиты кровельной панели раковины диаметром до 3мм и глубиной до 2мм, наплывы бетона высотой до 2мм, околы бетона глубиной до 5мм и длиной до 50мм на 1м длины;

- допускаются раковины на внешних плоскостях ребер диаметром до 15мм, глубиной до 5мм в количестве не более одной на 1п.м. ребра;

- допускается искривление верхней поверхности плиты кровельной панели и полки лотка не более 5мм на всю длину;

- не допускается однажение арматуры, за исключением концов продольных ребер панели с предварительно-напряженной арматурой.

Распалубка и складирование кровельных панелей и водосборных лотков должны производиться обязательно с помощью специальных траверс.

ОТК завода-изготовителя должен осуществлять периодический контроль за качеством цемента, заполнителей, составом бетонной смеси, степенью предварительного напряжения рабочей арматуры, режимом пропаривания кровельных панелей и водосборных лотков (с обязательной корректировкой его при изменении составляющих), степени подвижности и уплотнения бетонной смеси в изделии, степени предварительного напряжения стержней рабочей арматуры, а также регулярный контроль прочности, морозостойкости, водопоглощения, водонепроницаемости бетона для кровельных панелей.

Инв.№ подл. | Подпись и дата | Взам. инв.№

Привязан

Инв.№

1.100.1-7.8-1	00.00.00ТО		Лист 4

Копировал Кириенко

Формат А3

Схема опирания и загружения при испытании

Марка панели	Проверка прочности						Проверка жесткости и ширины раскрытия трещин			
	Вид разрушения									
	1. Текучесть продольной растянутой арматур 2. Раздробление бетона сжатой зоны одновременно с текучестью продольной растянутой арматуры.			1. Разрыв продольной арматуры 2. Раздробление бетона сжатой зоны или разрушение по косым трещинам до достижения текучести продольной растянутой арматуры. 3. Выдергивание арматуры и раскол бетона торцов			q доп. - дополнительно прикладываемая контрольная нагрузка за вычетом собственного веса панели	$f_к$ контрольный прогиб от контрольной нагрузки	Максимальное допускаемое отклонение замеренного прогиба от контрольного	Контрольная ширина раскрытия трещин
	q полн. - суммарная контрольная разрушающая нагрузка, включающая собственный вес панели	q доп. дополнительно прикладываемая контрольная нагрузка за вычетом собственного веса панели	максимальное допускаемое отклонение действительной разрушающей нагрузки от контрольной	q полн. суммарная контрольная разрушающая нагрузка, включающая собственный вес панели	q доп. дополнительно прикладываемая контрольная нагрузка за вычетом собственного веса панели	Максимальное допускаемое отклонение действительной разрушающей нагрузки от контрольной				
	кг/м²	кг/м²	кг/м²	кг/м²	кг/м²	кг/м²	кг/м²	мм	мм	мм
ПК60.30-14АIV-К	582	395	87	666	479	100	150	$f_к$: 6.0 $f_{дит}$: 12.0 $f_{пред}$: 27	0.9 1.3	—
ПК45.30-14IV-К	582	395	87	666	479	100	150	$f_к$: 1.6 $f_{дл}$: 3.8 $f_{пред}$: 19.4	0.24 0.57	—
ПК60.15-14IV-К	582	395	87	666	479	100	150	$f_к$: 6.0 $f_{дит}$: 12.0 $f_{пред}$: 27	0.9 1.8	—
ПК45.15-14АIV-К	582	395	87	666	479	100	150	$f_к$: 1.6 $f_{дит}$: 3.8 $f_{пред}$: 19.4	0.24 0.57	—

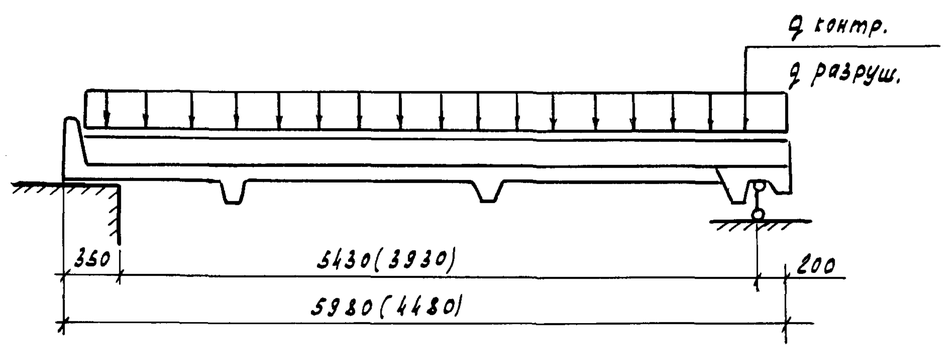

1. Испытания панелей производить в соответствии с ГОСТ 8829-85
2. Если разрушение произошло при нагрузках меньше контрольных и отклонения их не превосходят указанные максимальные величины, требуется повторное испытание (см. п. 3.2.2 ГОСТ 8829-85)

Привязан

Инв. №

1.100.1-7.8-1	00.00.00 ТО	Лист 5

Копировал Кириенко

Формат А3

Инв. № подл. | Подпись и дата | Взам. инв. №

Схемы опирания и загружения при испытании

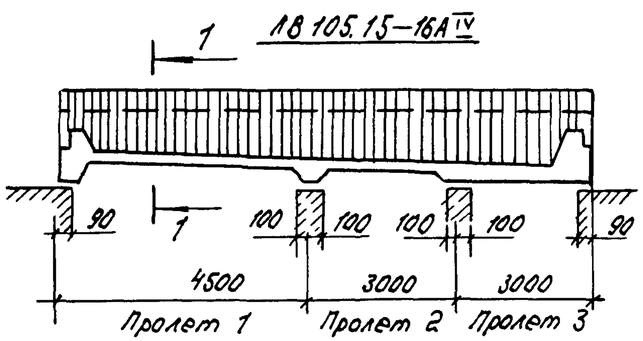

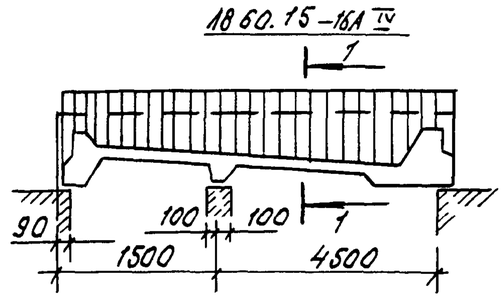

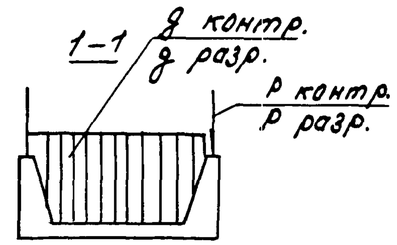

1. Испытания лотков производить в соответствии с ГОСТ 8829-85
2. Если разрушение произошло при нагрузках меньше контрольных и отклонения их не превосходят указанные, требуется повторное испытание. (см. п. 3.22 ГОСТ 8829-85)
3. Контрольные нагрузки включают вес загрузочных устройств.

Марка лотка	Проверка прочности. Вид разрушения: 1. Текучесть продольной растянутой арматуры 2. Раздробление бетона сжатой зоны одновременно с текучестью продольной растянутой арматуры						Вид разрушения: 1. Разрыв продольной арматуры. 2. Раздробление бетона сжатой зоны или разрушение по косым трещинам до достижения текучести продольной растянутой арматуры. 3. Выдавливание арматуры и раскол бетона торцов						Проверка жесткости и ширины раскрытия трещин										Максимальное допускаемое отклонение замеренного прогиба от контрольного	Контрольная ширина раскрытия трещин
	Суммарная контрольная разрушающая нагрузка, включающая собственный вес лотка		Дополнительно прикладываемая контрольная нагрузка за вычетом собственного веса лотка		Максимальное допускаемое отклонение действительной разрушающей нагрузки от контрольной		Суммарная контрольная разрушающая нагрузка включающая собственный вес		Дополнительно прикладываемая контрольная нагрузка за вычетом собственного веса		Максимальное допускаемое отклонение действительной разрушающей нагрузки от контрольной		Дополнительно прикладываемая контрольная нагрузка за вычетом собственного веса		fк, fдлит. Контрольный прогиб от контрольной нагрузки									
																Пролет 1	Пролет 2	Пролет 3	fпред.				
	q+q с.з. кг/м²	P кг/м	q кг/м²	P кг/м	Δq кг/м²	ΔP кг/м	q+q с.з. кг/м²	P кг/м	q кг/м²	P кг/м	Δq кг/м²	ΔP кг/м	qн кг/м²	Pн кг/м	f	мм	мм	мм	l	мм	%	мм
18 60.15-16А IV	987	1739	544	1739	148	298	1128	1987	684	1987	169	298	150	1055	fк	3.7	-0.2	0.9	3м	14	15	0
															fдл.	7.3	-0.3	1.9	4.5м	22		
18 105.15-16А IV	930	1739	523	1739	139	298	1062	1987	655	1987	159	238	150	1055	fк	1.7	0.4	—	3м	14	15	0
															fдл.	3.5	0.8	—	4.5м	22		

Инв. № подл. | Подпись и дата | Взам. инв. №

Привязан

Инв. №

1.100.1-7.8-1 00.00.00 ТО

Лист 6

Копир. Морозова

Формат А3

Эскиз	Марка	Обозначение	Размеры, мм L	H	B	Расход материалов Тяжелый бетон, м³	Керамзито бетон, м³	Сталь, кг		Масса, кг
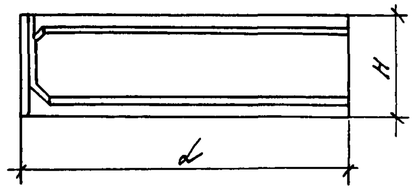	ПК45.75—14А IV	1.100.1-7.8-1 01.00.00	4480	740		0.31	-	33.34		780
	ПК60.75—14А IV	1.100.1-7.8-1 05.00.00	5980	740		0.41	-	46.26		1030
	ПК60.15—14А IV	1.100.1-7.8-1 06.00.00-01	5980	1480		0.72	-	63.67		1800
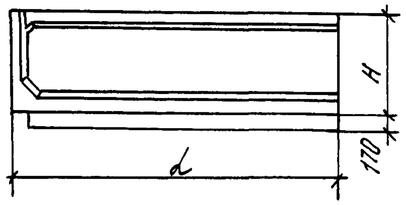	ПК45.15—14А IV-К	1.100.1-7.8-1 02.00.00	4480	1480		0.59	-	50.31		1480
	ПК60.15—14А IV-К	1.100.1-7.8-1 06.00.00	5980	1480	Перемен.	0.78	-	65.99		1950
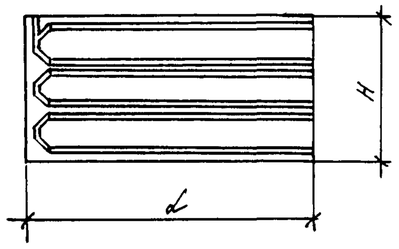	ПК45.25—14А IV	1.100.1-7.8-1 03.00.00	4480	2530		0.95	-	83.49		2380
	ПК45.30—14А IV	1.100.1-7.8-1 04.00.00-01	4480	2980		1.10	-	91.32		2750
	ПК60.30—14А IV	1.100.1-7.8-1 07.00.00-01	5980	2980		1.56	-	120.46		3900
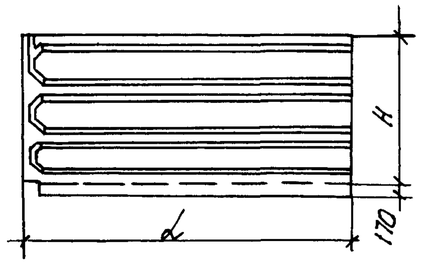	ПК45.30—14А IV-К	1.100.1-7.8-1 04.00.00	4480	2980		1.14	-	93.04		2850
	ПК60.30—14А IV-К	1.100.1-7.8-1 07.00.00	5980	2980		1.62	-	122.76		4050

Инв.№ подл. | Подпись и дата | Взам. инв.№

Привязан

Инв.№

Нач. АПМ	Печерин		12.89
Гл. конст.	Радашкевич		
Рук. гр.	Стабредова		
Провер.	Булгакова		
Разраб.	Давыденко		

1.100.1-7.8-1 00.00.00 НН

Номенклатура изделий

Стадия	Лист	Листов
Р	1	3

СибЗНИИЭП г. Новосибирск

Копир. Формат А3

Эскиз	Марка	Обозначение		Размеры, мм L	H	B	Расход материалов: тяжелый бетон, м³	керамзитобетон, м³	сталь, кг		Масса, кг
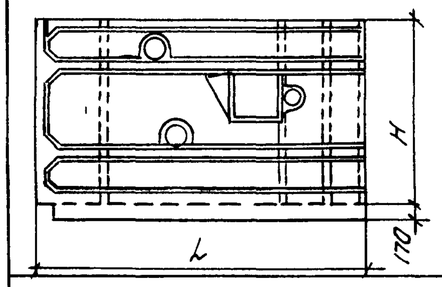						перем.					
	ПК 60.30-14АIV-К-1	1.100.1-7.8-1	08.00.00	5980	2980		1.72	–	124.42		4300
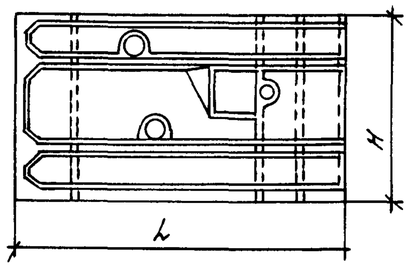											
	ПК60.30-14АIV-1	1.100.1-7.8-1	08.00.00-01	5980	2980		1.66	–	122.12		4150
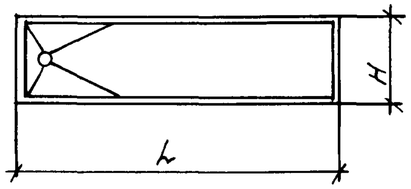	ЛВ 30.15	1.100.1-7.8-1	09.00.00	2990	1480	450	0.89	–	55.49		2220
	ЛВ 45.15-14АIV	1.100.1-7.8-1	10.00.00	4490	1480		1.27	–	70.30		3170
	ЛВ 60.15-16АIV	1.100.1-7.8-1	11.00.00	5990	1480		1.45	–	93.44		3630
	ЛВ 105 15-16АIV	1.100.1-7.8-1	12.00.00	10490	1480		2.83	–	154.27		7080
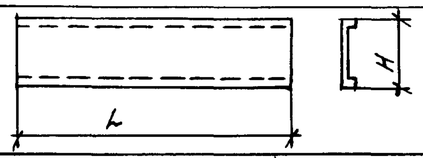	КП 16.5	1.100.1-7.8-1	13.00.00	1560	480	перем.	0.086	–	1.45		220
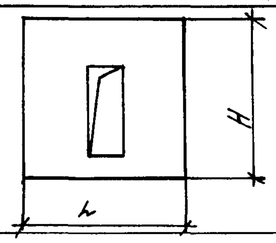											
	ПБ15.15.20-Л	1.100.1-7.8-1	14.00.00	1500	1480	200	–	0.42	19.32		480

Привязан:

Инв. №

Инв. № подл. | Подпись и дата | Взам. инв. №

1.100.1-7.8-1 00.00.00 НИ

Лист 2

Копировал: Теарнел

Формат А3

Эскиз	Марка	Обозначение	Размеры, мм L	H	B	Расход материалов: тяжелый бетон, м³	керамзитобетон, м³	сталь, кг		Масса, кг
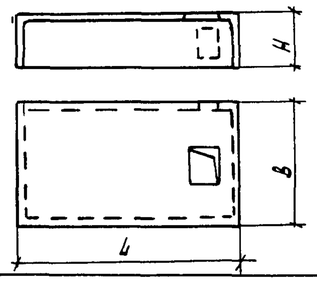										
	ВК 36.28.150-л	1.100.1-7.8-1 15.00.00	3600	1480	2800	—	3.17	53.75		3640
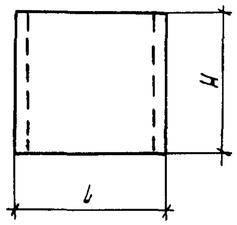										
	ВШ 10.9.100-л	1.100.1-7.8-1 16.00.00	1000	920	1000	—	0.33	4.66		530
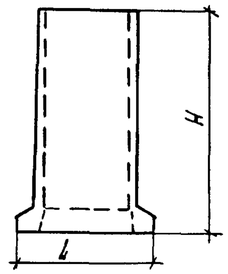										
	ВШ 14.22.140-л	1.100.1-7.8-1 17.00.00	1400	2210	1400	—	0.92	17.19		1470
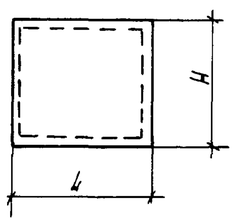										
	ПВ 15.15.6	1.100.1-7.8-1 18.00.00	1480	1480	60	0.13	—	10.66		330

Взам. инв. №

Подпись и дата

Инв. № подл.

Привязан

Инв. №

1.100.1-7.8-1 00.00.00 НИ

Лист 3

Копировал Кириенко

Формат А3

Формат	Зона	Поз.	Обозначение	Наименование	Кол.	Примечание
				Документация		
А3			1.100.1-7.8-1 01.00.00 СБ	Сборочный чертеж	X	
А3			1.100.1-7.8-1 00.00.00 Д1	Узлы опалубки	X	
А3			1.100.1-7.8-1 00.00.00 Д2	Узлы армирования	X	
А3			1.100.1-7.8-1 00.00.00 ТО	Техническое описание	X	
А3			1.100.1-7.8-1 00.00.00 РС	Ведомость расхода стали	X	
				Сборочные единицы		
А3		1	1.100.1-7.8-1 00.00.07	Сетка С1	1	
А3		2	1.100.1-7.8-1 00.00.01	Каркас КР1	2	
А3		3	-04	Каркас КР5	2	
А3		4	1.100.1-7.8-1 00.00.02-03	Каркас КР9	1	
А3		5	1.100.1-7.8-1 00.00.03-05	Каркас КР16	1	
				Детали		
Б4		6		⌀14А$\overline{IV}$ ГОСТ5781-82*; ℓ=4480	2	5.41 кг
А4		7	1.100.1-7.8-1 00.00.18	Петля П1	8	
				Материалы		
Б4		8		Бетон В25	0.31	м³

Инв.№ подл. | Подпись и дата | Взам. инв.№

Привязан

Инв.№

Нач. АПМ	Печерин		12.89	1.100.1-7.8-1 01.00.00
Гл. конст.	Радашкевич			Панель кровельная ПК 45.7.5-14А$\overline{IV}$
Рук. гр.	Стабредова			
Провер.	Стабредова			
Разраб	Давыденко			

Стадия	Лист	Листов
Р		1

СибЗНИИЭП г. Новосибирск

Копир. Морозова. Формат А3

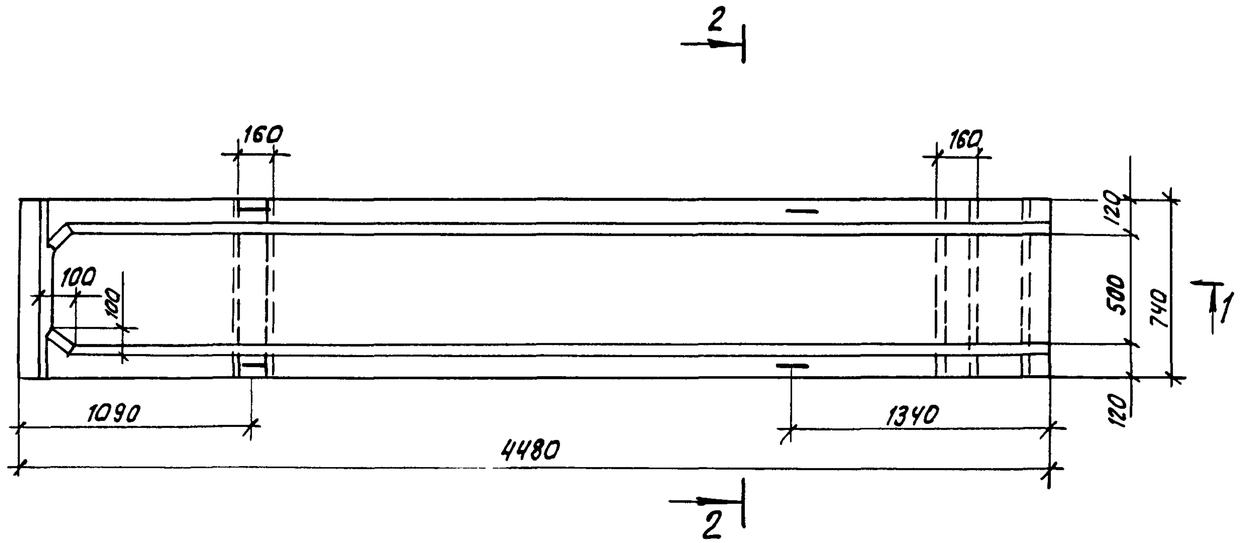

2-2

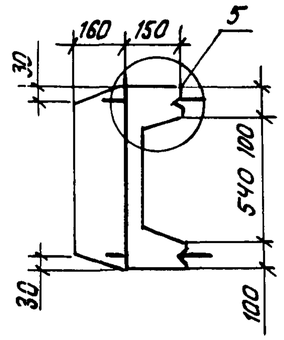

Схема складирования

1-1

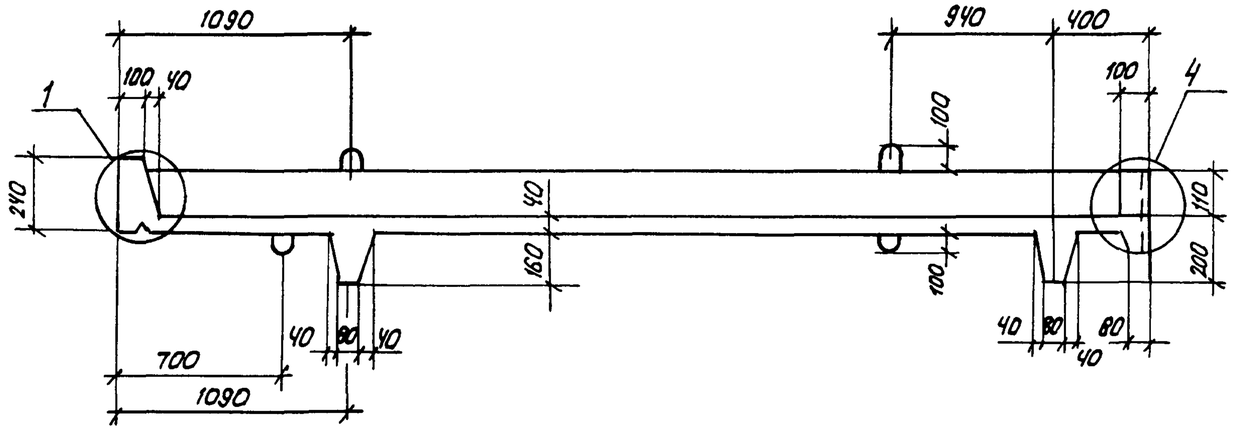

Контрольное предварительное напряжение - 4980 кгс/см².

Привязан:				1.100.1-7.8-1		01.00.00 СБ	
				Панель кровельная ПК45.7.5-14АIV Сборочный чертеж	Стадия	Масса	Масштаб
					Р	780 кг	
					Лист 1	Листов 2	
					СибЗНИИЭП г. Новосибирск		
Инв. №							

Нач.апм.	Печерин		12.89
Гл.констр.	Радашкевич		
Рук.гр.	Стабредова		
Проверил	Стабредова		
Разраб.	Давыденко		

Взам. инв. № | Подпись и дата | Инв. № подл.

Копировал: Олеарт

Формат А3

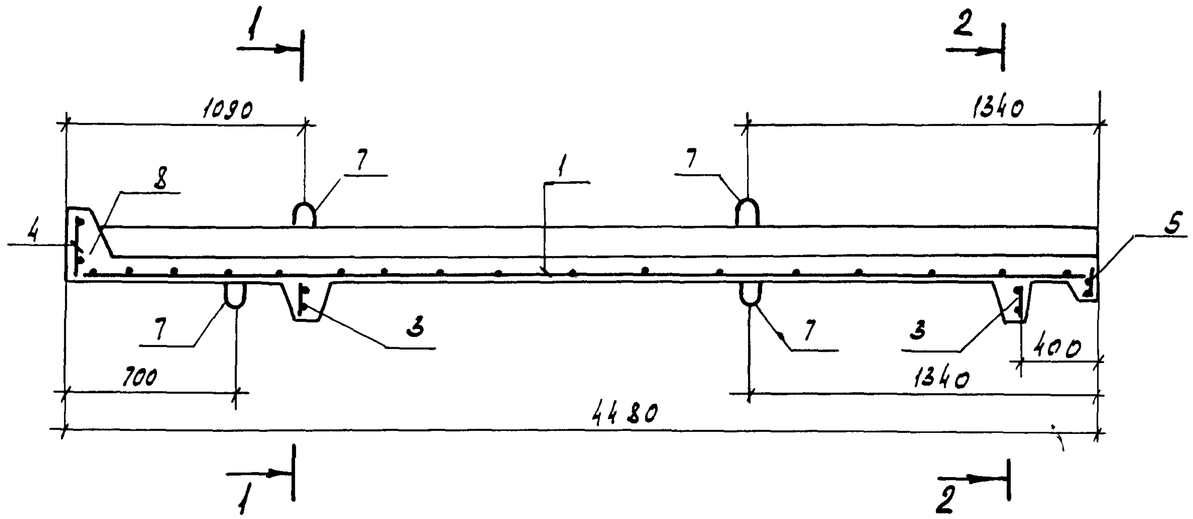

1-1

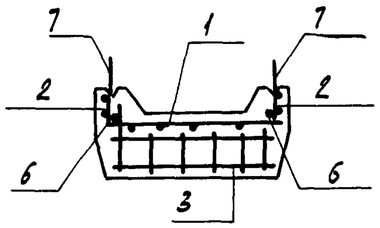

2-2

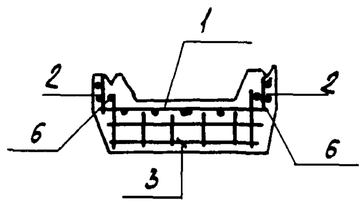

Поз. 6 - преднапряженная арматура

Инв.№ подл.	Подпись и дата	Взам.инв.№

Привязан

Инв.№

1.100.1-7.8-1	01.00.00 СБ	Лист 2

Копировал Кириенко Формат А3

Формат	Зона	Поз	Обозначение		Наименование	Кол.	Примечание
					Документация		
А3			1.100.1-7.8-1	02 00.00 СБ	Сборочный чертеж	X	
А3			1.100.1-7.8-1	00.00.00 Д1	Узлы опалубки	X	
А3			1.100.1-7 8-1	00.00.00 Д2	Узлы армирования	X	
А3			1.100 1-7.8-1	00.00.00 ТО	Техническое описание	X	
А3			1.100.1-7.8-1	00.00.00 РС	Ведомость расхода стали	X	
					Сборочные единицы		
А3		1	1.100 1-7.8-1	00.00.07-01	Сетка С2	1	
А3		2	1 100.1-7.8-1	00.00.08-01	Сетка С8	1	
А3		3		-03	Сетка С10	1	
А3		4	1.100 1-7.8-1	00.00.02	Каркас КР6	2	
А3		5	1.100.1-7.8-1	00.00.01-01	Каркас КР2	1	
А3		6		00.00.01	Каркас КР1	1	
А3		7	1 100.1-7.8-1	00.00 04	Каркас КР17	1	
А3		8	1.100.1-7.8-1	00.00.02-04	Каркас КР10	1	
А4		9	1 100.1-7.8-1	00.00.13	Изделие закладное М1	1	
					Детали		
А4		10	1.100.1-7.8-1	00.00.18-02	Петля П2	8	
Б4		11			ф14АIV ГОСТ 5781-82*; ℓ=4480	2	5,41 кг
					Материалы		
Б4		12			Бетон В25	0,59	м3

Привязан

Инв №

Нач.АПМ	Печерин		12.89
Гл.констр.	Радацкевич		
Рук.гр.	Стабредова		
Проверил	Стабредова		
Разработ	Давыденко		

1 100 1-7 8-1 02 00.00

Панель кровельная ПК 45-15-14АIV-К

Стадия	Лист	Листов
Р		1

СибЗНИИЭП г. Новосибирск

Копировал: Порфирьева

Формат А3

Инв. № подл. | Подпись и дата | Взам. инв. №

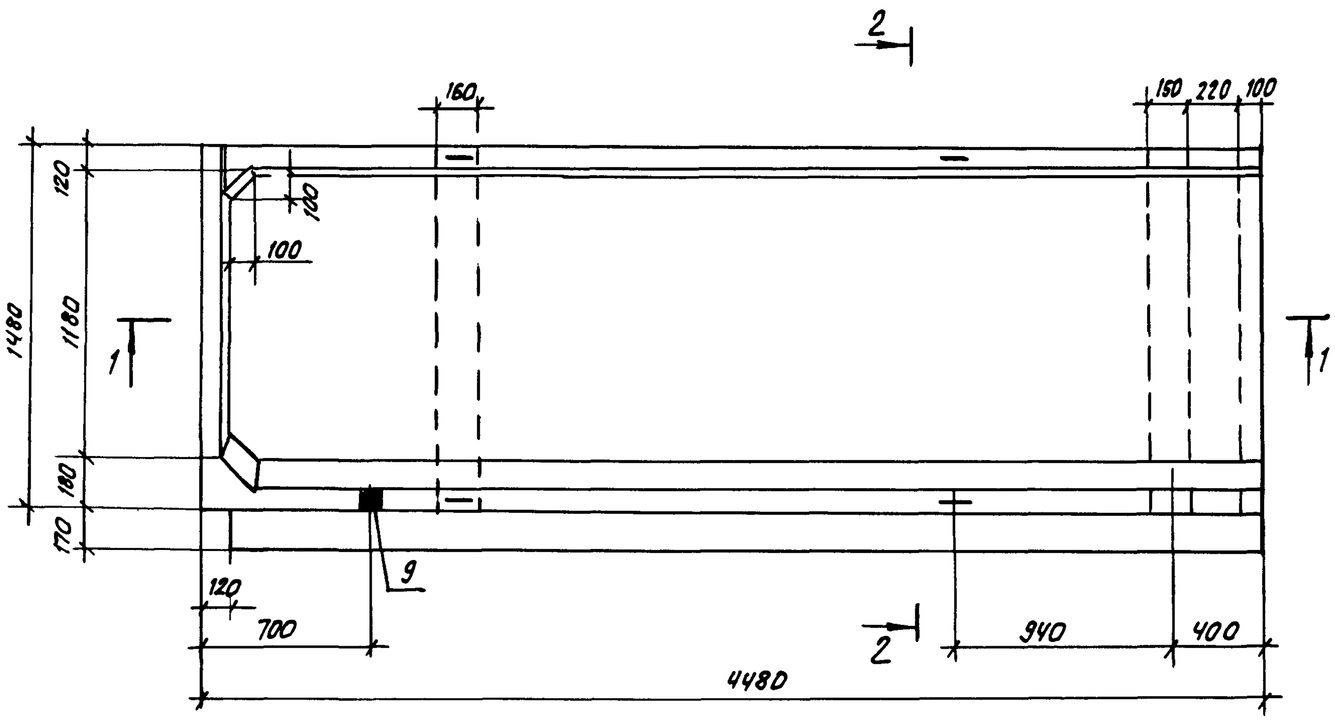

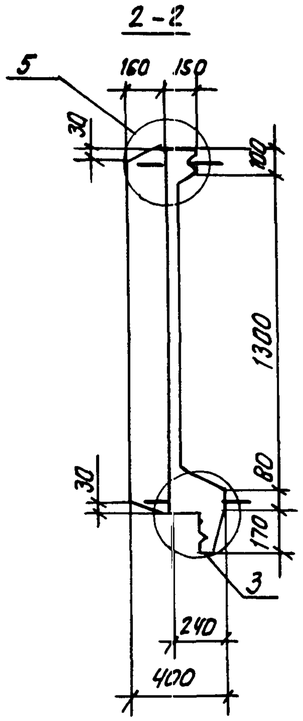

схема складирования

контрольное предварительное напряжение – 4980 кгс/см².

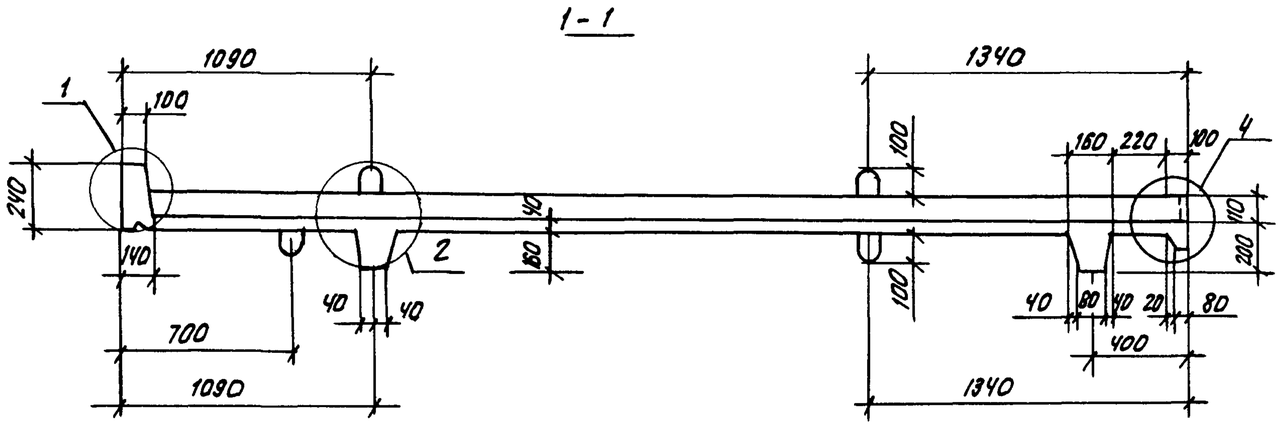

Привязан.				1.100.1-7.8-1	02.00.00 СБ
	Нач. АПМ.	Печерин	12.89	Панель кровельная ПК 45.15-14АIV-К Сборочный чертеж	Стадия: Р; Масса: 1480 кг; Масштаб:
	Гл. конст.	Радашкевич			Лист 1; Листов 2
	Рук. ф.	Стабредова			СибЗНИИЭП г. Новосибирск
	Проверил	Стабредова			
Инв. №	Разраб.	Давыденко			

Инв. № подл. | Подпись и дата | Взам. инв. №

Копировал: Теорин

Формат А3

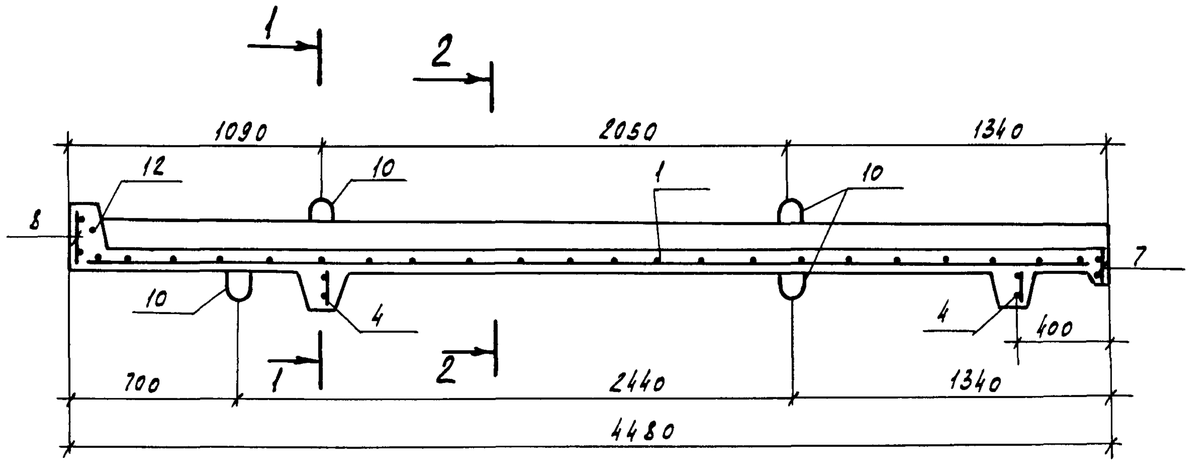

1-1

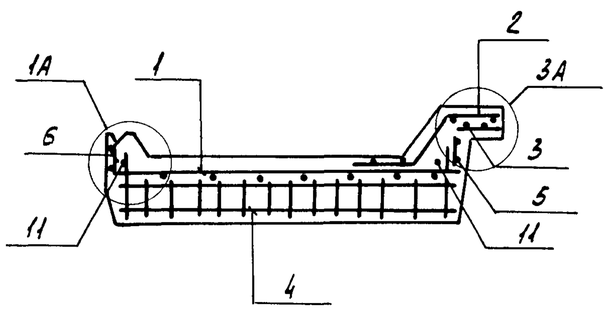

2-2

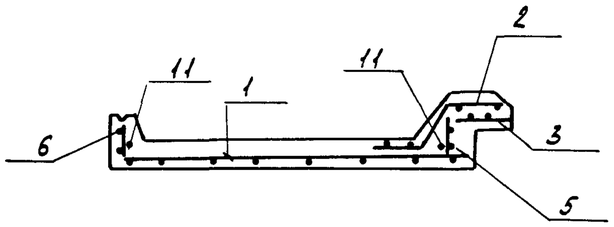

Позиция „11" - преднапряженная арматура

Инв. № подл.	Подпись и дата	Взам. инв. №

1.100.1-7.8-1		02.00.00СБ	Лист 2

Копировал Кириенко

Формат А3

Формат	Зона	Поз.	Обозначение	Наименование	Кол.	Примеч.
				Документация		
А3			1.100.1-7.8-1 03.00.00 СБ	Сборочный чертёж	×	
А3			1.100.1-7.8-1 00.00.00.Д1	Узлы опалубки	×	
А3			1.100.1-7.8-1 00.00.00.Д2	Узлы армирования	×	
А3			1.100.1-7.8-1 00.00.00.ТО	Техническое описание	×	
А3			1.100.1-7.8-1 00.00.00 РС	Ведомость расхода стали	×	
				Сборочные единицы		
А3		1	1.100.1-7.8-1 00.00.07-02	Сетка С3	1	
А3		2	1.100.1-7.8-1 00.00.08-01	Сетка С8	1	
А3		3	1.100.1-7.8-1 00.00.02-01	Каркас КР7	2	
А3		4	1.100.1-7.8-1 00.00.01-01	Каркас КР2	3	
А3		5	1.100.1-7.8-1 00.00.01	Каркас КР1	1	
А3		6	1.100.1-7.8-1 00.00.04-01	Каркас КР18	1	
А3		7	1.100.1-7.8-1 00.00.03	Каркас КР11	1	
А4		8	1.100.1-7.8-1 00.00.13	Изделие закладное М1	1	
				Детали		
А4		9	1.100.1-7.8-1 00.00.18-02	Петля П3	8	
Б4		10		ф14А$\overline{IV}$ ГОСТ 5781-82*; ℓ=4480	4	5.41кг
				Материалы		
Б4		11		Бетон В25	0.95	м3

Взам. инв. №

Подпись и дата

Инв. № подл.

Привязан:

Инв. №

Нач. АПН.	Печерин		12.89
Гл. констр.	Радашкевич		
Рук. гр.	Стабредова		
Провер.	Стабредова		
Разраб.	Давыденко		

1.100.1-7.8-1 03.00.00

Панель кровельная ПК 45.25-14А$\overline{IV}$

Стадия	Лист	Листов
Р		1

СибЗНИИЭП г. Новосибирск

Копировал: Макарова

Формат А3

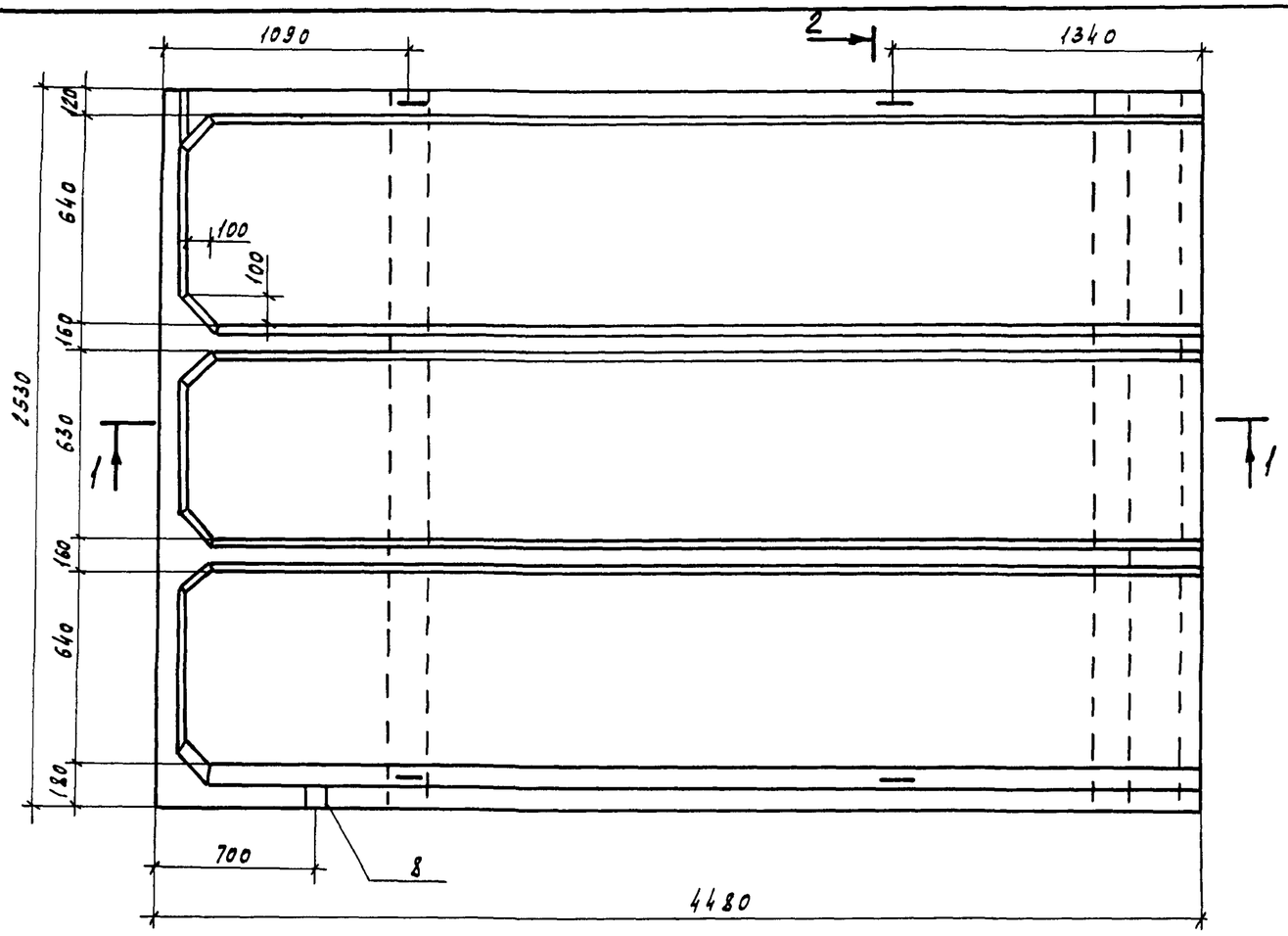

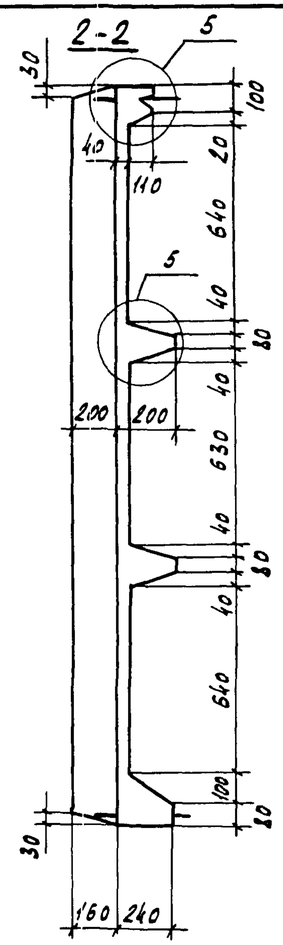

Схема складирования

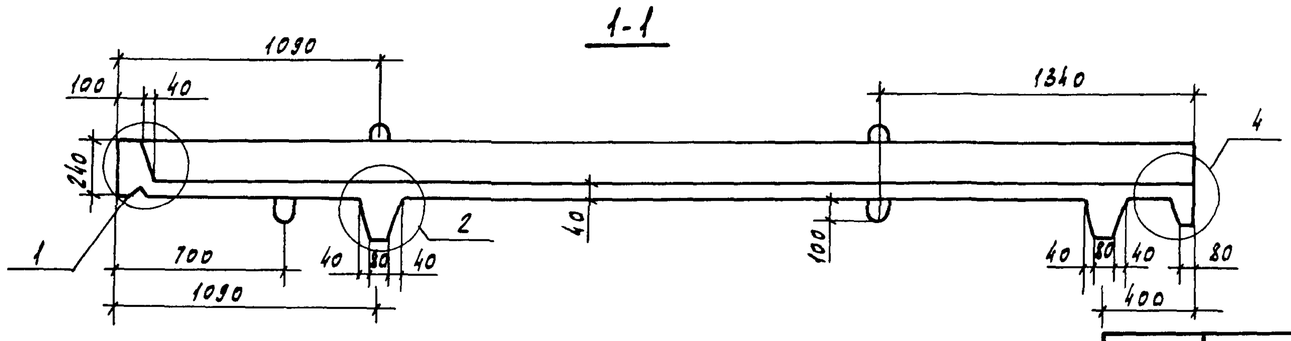

Контрольное предварительное напряжение - 4980 кгс/см²

Нач.АПМ	Печерин		12.89
Гл.констр.	Радашкевич		
Рук.гр.	Стабредова		
Проверил	Стабредова		
Разработ.	Давыденко		

Привязан

Инв.№

1.100.1-7.8-1 03.00.00СБ

Панель кровельная ПК45.25-14А IV
Сборочный чертеж

Стадия	Масса	Масштаб
Р	2380 кг	
Лист 1	Листов 2	

СибЗНИИЭП г. Новосибирск

Копировал Кириенко

Формат А3

Взам инв.№ | Подпись и дата | Инв.№ подл.

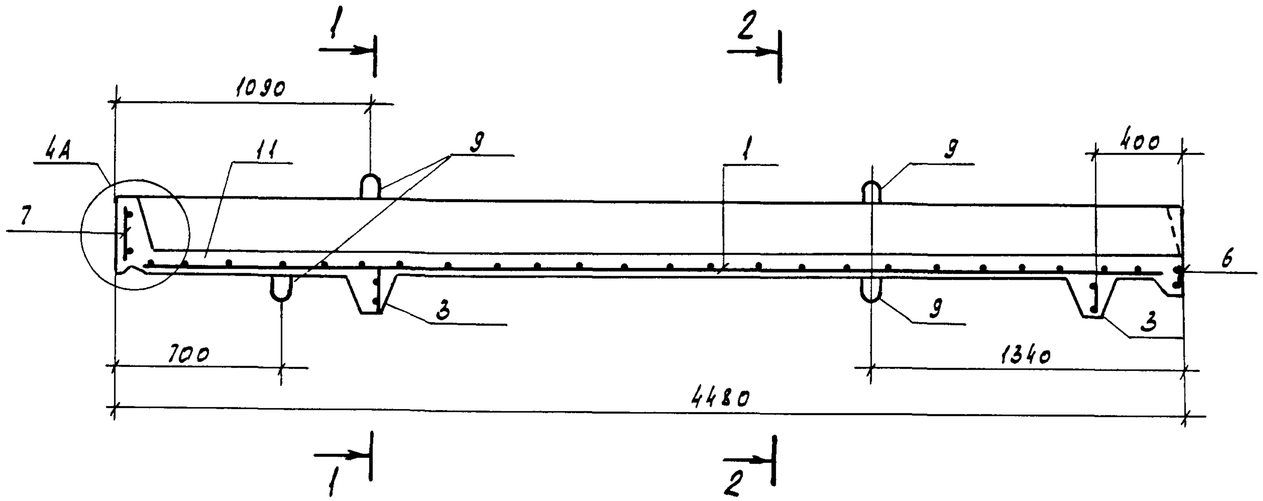

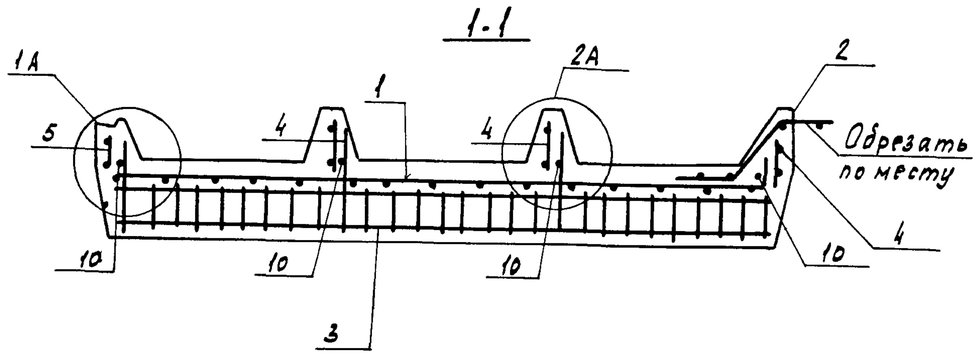

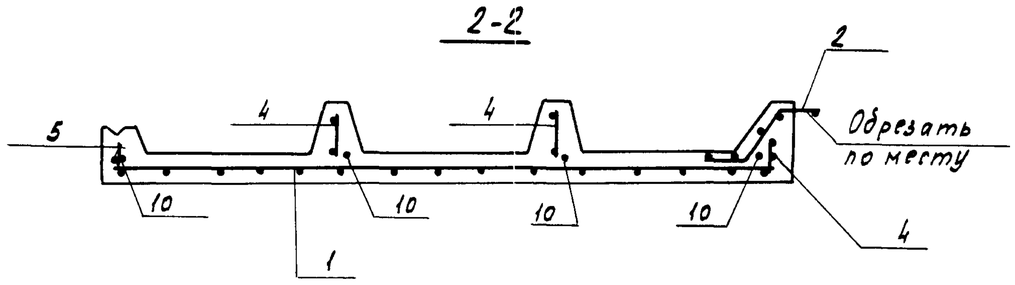

Позиция „10" - преднапряженная арматура

Инв. № подл.	
Подпись и дата	
Взам инв. №	

Привязан

Инв. №

1.100.1-7.8-1		03.00.00СБ	Лист 2

Копировал Кириенко Формат А3

Формат	Зона	Поз.	Обозначение	Наименование	Кол. на исп.	-01	Примеч.
				Документация			
А3			1.100.1-7.8-1 04.00.00. СБ	Сборочный чертеж	×	×	
А3			1.100.1-7.8-1 00.00.00 Д1	Узлы опалубки	×	×	
А3			1.100.1-7.8-1 00.00.00.Д2	Узлы армирования	×	×	
А3			1.100.1-7.8-1 00.00.00ТО	Техническое описание	×	×	
А3			1.100.1-7.8-1 00.00.00.РС	Ведомость расхода стали	×	×	
				Сборочные единицы			
А3		1	1.100.1-7.8-1 00.00.07-03	Сетка С4	1	1	
А3		2	1.100.1-7.8-1 00.00.08-01	Сетка С8	1	1	
А3		3	-03	Сетка С10	1	–	
А3		4	1.100.1-7.8-1 00.00.02-02	Каркас КР8	2	2	
А3		5	1.100.1-7.8-1 00.00.01-01	Каркас КР2	3	3	
А3		6	1.100.1-7.8-1 00.00.01	Каркас КР1	1	1	
А3		7	1.100.1-7.8-1 00.00.04-02	Каркас КР19	1	1	
А3		8	1.100.1-7.8-1 00.00.03-01	Каркас КР12	1	1	
А3		9	1.100.1-7.8-1 00.00.13	Изделие закладное М1	1	1	
				Детали			
А4		10	1.100.1-7.8-1 00.00.18-04	Петля П4	8	8	
Б4		11		Ф14А $\overline{IV}$ ГОСТ5781-82, ℓ=4480	4	4	5.41 кг
				Материалы			
Б4		12		Бетон В25	1.14	1.10	$м^3$

Инв. № подл. | Подпись и дата | Взам. инв. №

Привязан

Инв. №

Нач. АПМ	Печерин		12.89
Гл. конст.	Радошкевич		
Рук. гр.	Стабредова		
Провер.	Стабредова		
Разработ.	Давыденко		

1.100.1-7.8-1 04.00.00

Панель кровельная
ПК 45.30 ÷ 14А $\overline{IV}$-К
ПК 45.30 ÷ 14А $\overline{IV}$

Стадия	Лист	Листов
Р		1

СибЗНИИЭП
г. Новосибирск

Копир. Морозова

Формат А3

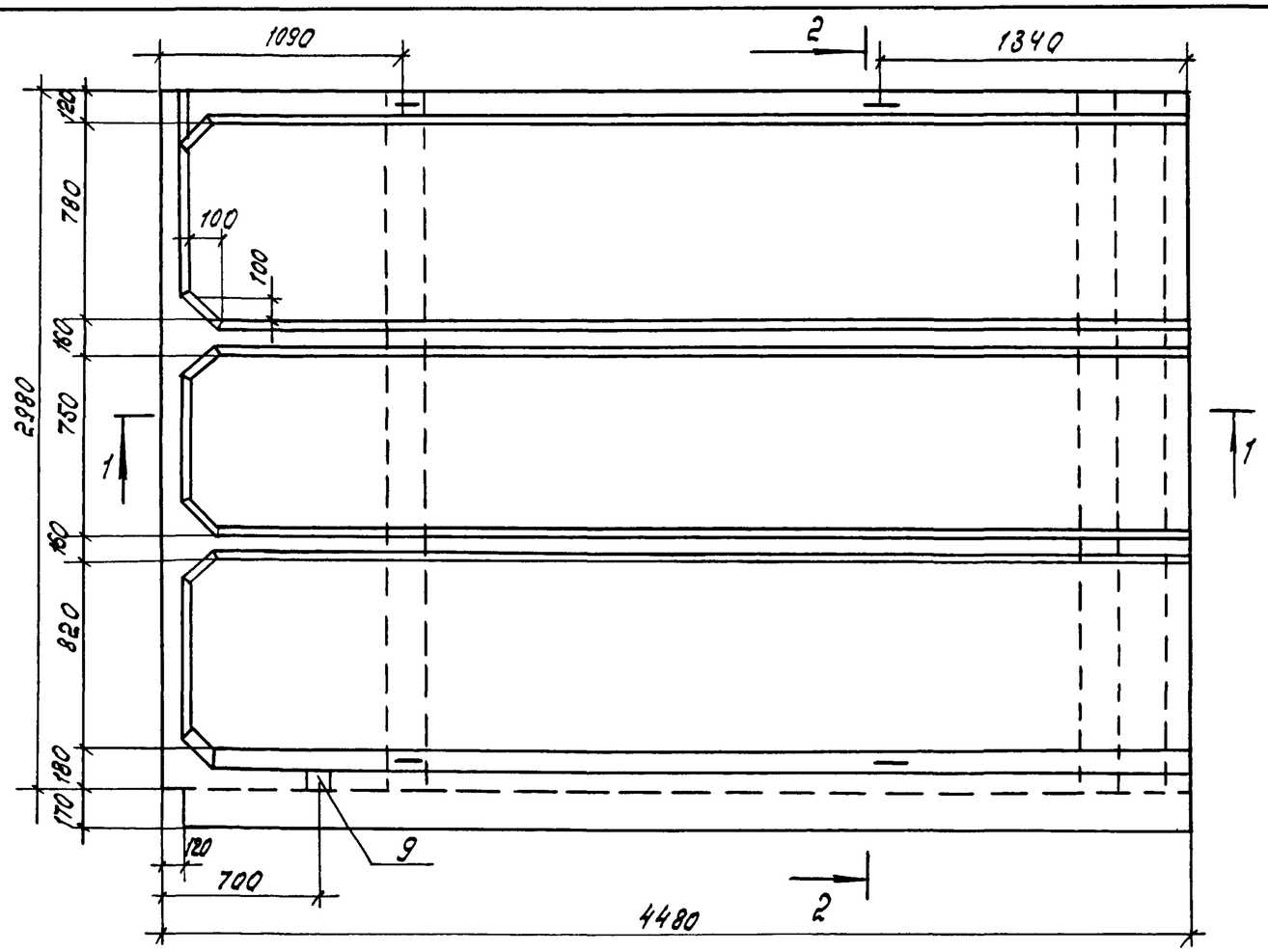

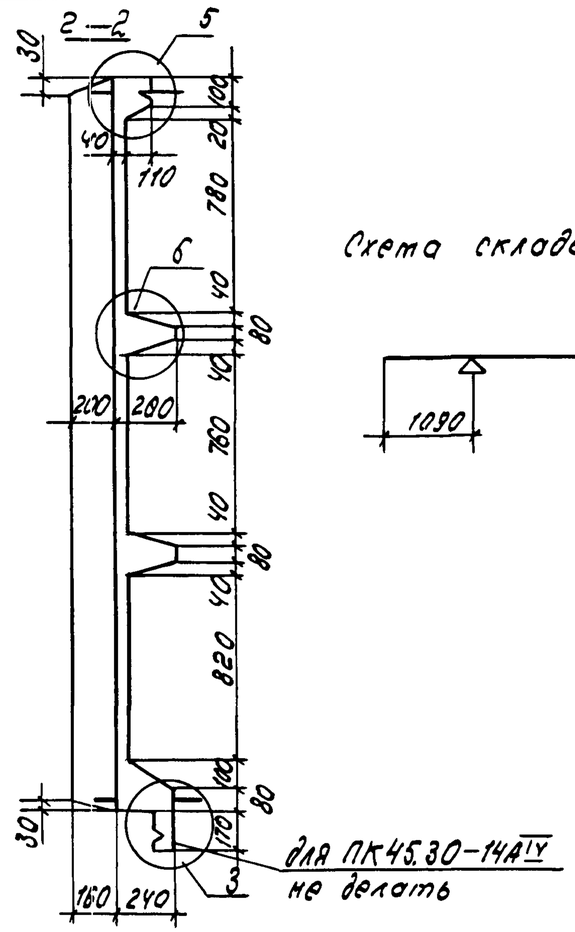

Схема складирования

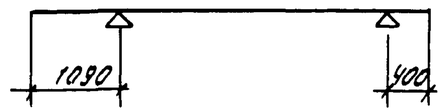

1—1

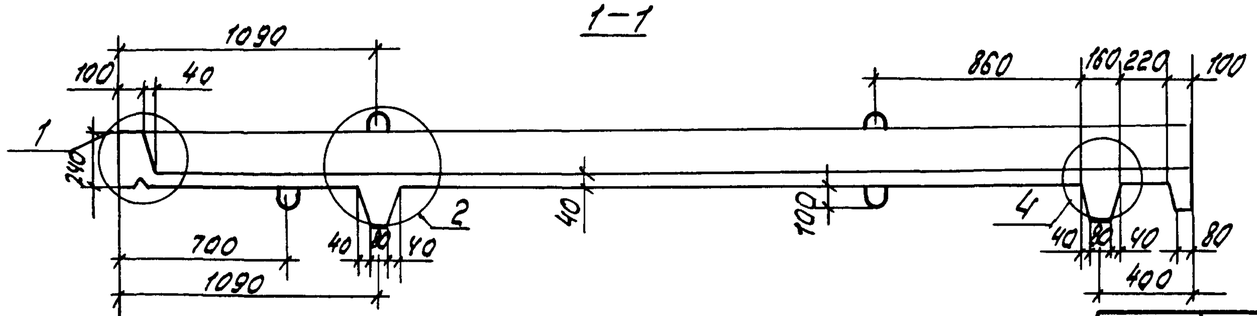

Контрольное предварительное напряжение - 4980 кгс/см²

Обозначение	Марка	Масса, кг
1.100.1-7.8-1 04.00.00	ПК45.30-14А IV-К	2850
-01	ПК45.30-14А IV	2750

Привязан

Инв.№

Нач.АПМ	Печерин		12.89
Гл.конст.	Радошкевич		
Рук.гр.	Стобредова		
Проверил	Стобредова		
Разработ.	Довыденко		

1.100.1-7.8-1 04.00.00 СБ

Панель кровельная ПК45.30-14А IV К, ПК45.30-14А IV
Сборочный чертеж

Стадия	Масса	Масштаб
Р	см. табл.	1:25
Лист 1	Листов 2	

СибЗНИИЭП г. Новосибирск

Копир. Морозова.

Формат А3

Инв.№ подл. | Подпись и дата | Взам. инв.№

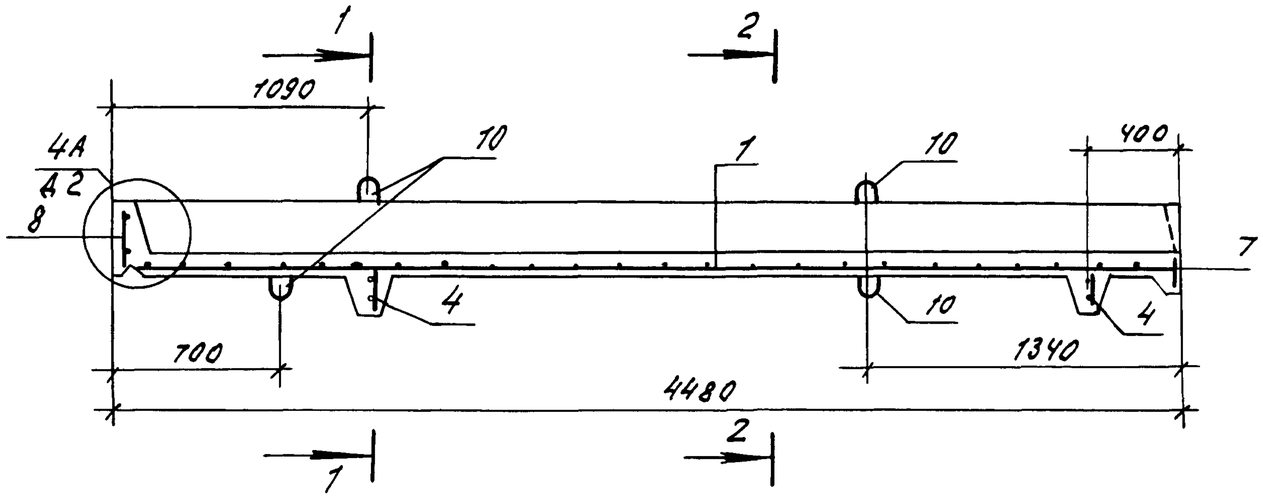

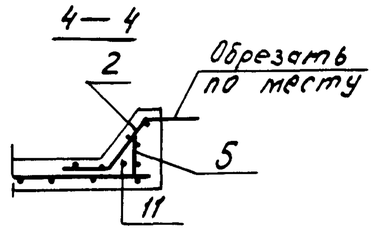

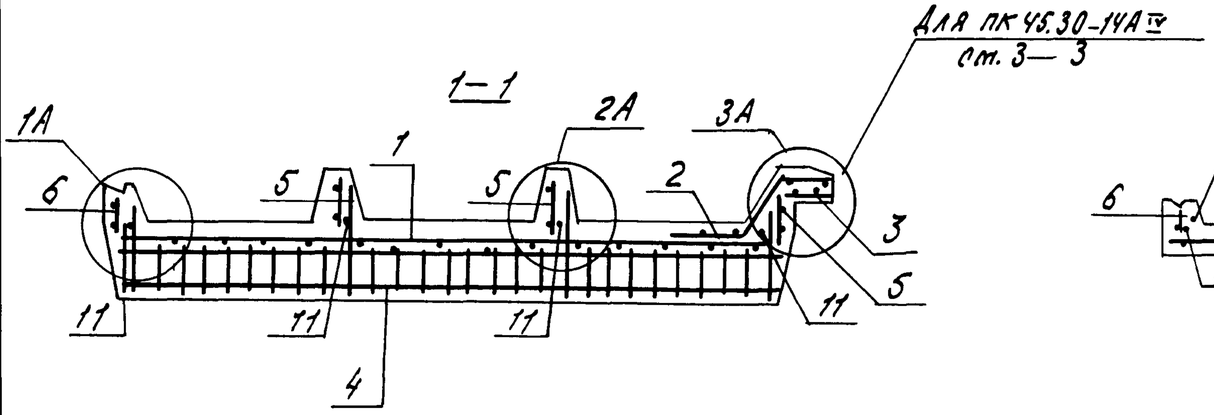

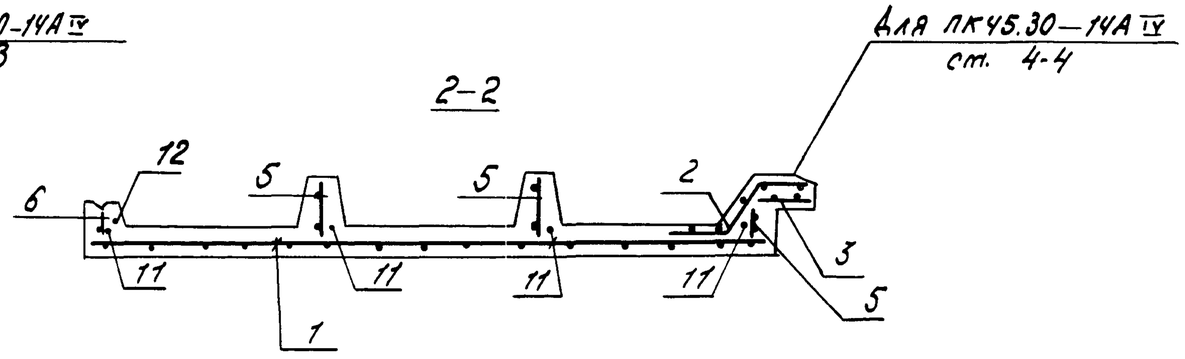

Позиция „11" преднапряженная арматура

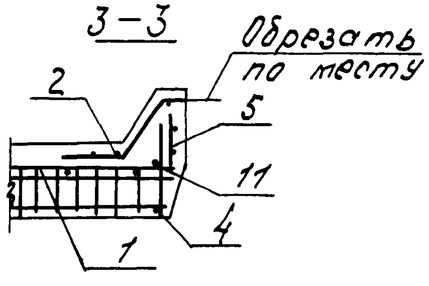

Инв.№ подл. | Подпись и дата | Взам. инв.№

Привязан

Инв.№

1.100 1-7. 8-1	04.00.00 СБ		Лист 2

Копир. Морозова. Формат А3

Формат	Зона	Поз.	Обозначение	Наименование	Кол.	Примечание
				Документация		
А3			1.100.1-7.8-1 05.00.00СБ	Сборочный чертеж	X	
А3			1.100.1-7.8-1 00.00.00Д1	Узлы опалубки	X	
А3			1.100.1-7.8-1 00.00.00Д2	Узлы армирования	X	
А3			1.100.1-7.8-1 00.00.00ТО	Техническое описание	X	
А3			1.100.1-7.8-1 00.00.00РС	Ведомость расхода стали	X	
				Сборочные единицы		
А3		1	1.100.1-7.8-1 00.00.07-04	Сетка С5	1	
А3		2	1.100.1-7.8-1 00.00.01-02	Каркас КР3	2	
А3		3	-04	Каркас КР5	3	
А3		4	1.100.1-7.8-1 00.00.03-02	Каркас КР13	1	
А3		5	-05	Каркас КР16	1	
А3		6	1.100.1-7.8-1 00.00.09	Сетка С12	1	
				Детали		
Б4		7		ф14А $\overline{IV}$ ГОСТ 5781-82*, ℓ=5960	2	7.22 кг
А4		8	1.100.1-7.8-1 00.00.18-01	Петля П2	8	
				Материалы		
Б4		9		Бетон В25	0.41	$м^3$

Привязан

Инв. №

Нач. АПМ1	Печерин		12.89
Гл. констр.	Радашкевич		
Рук. гр.	Стадредова		
Проверил	Стадредова		
Разработ.	Давыденко		

1.100.1-7.8-1 05.00.00

Панель кровельная ПК 60.7.5-14А $\overline{IV}$

Стадия	Лист	Листов
Р		1

СибЗНИИЭП г. Новосибирск

Копировал Кириенко

Формат А3

Инв. № подл. | Подпись и дата | Взам. инв. №

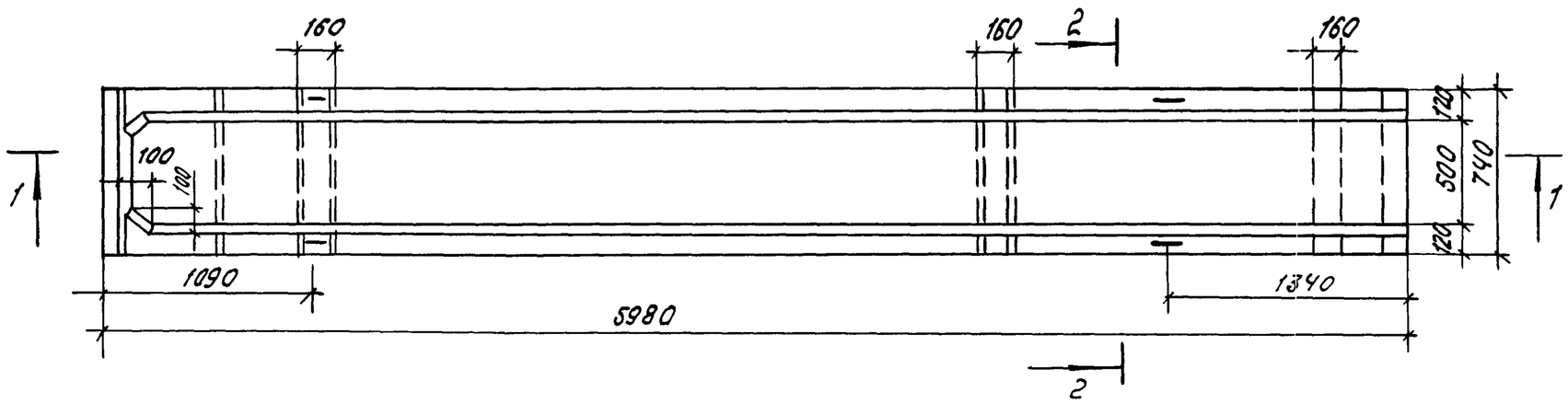

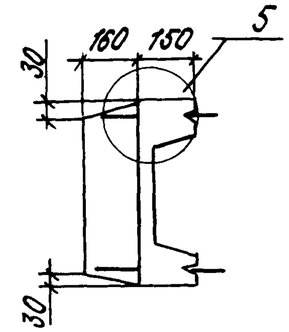

Схема складирования

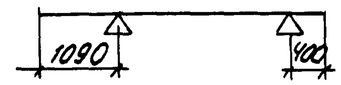

1-1

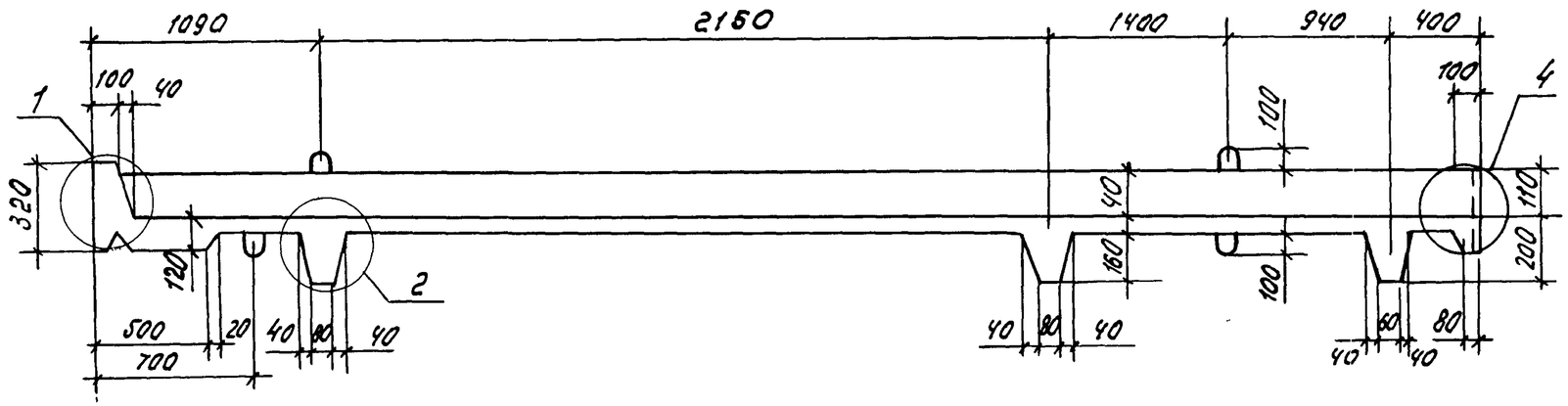

Контрольное предварительное напряжение -5100 кгс/см²

					1.100.1-7.8-1		05.00.00.СБ
					Панель кровельная ПК60.7.5-14 А IV Сборочный чертеж	Стадия	Масса	Масштаб
						Р	1030 кг	
						Лист 1	Листов 2	
Нач. АПМ	Печерин		12.89			СибЗНИИЭП г. Новосибирск		
Гл. конст.	Радашкевич							
Рук. гр.	Стабредова							
Провер.	Стабредова							
Разраб.	Давыденко							

Привязан

Инв. №

Инв. № подл. | Подпись и дата | Взам. инв. №

Копир. Морозова.

Формат А3

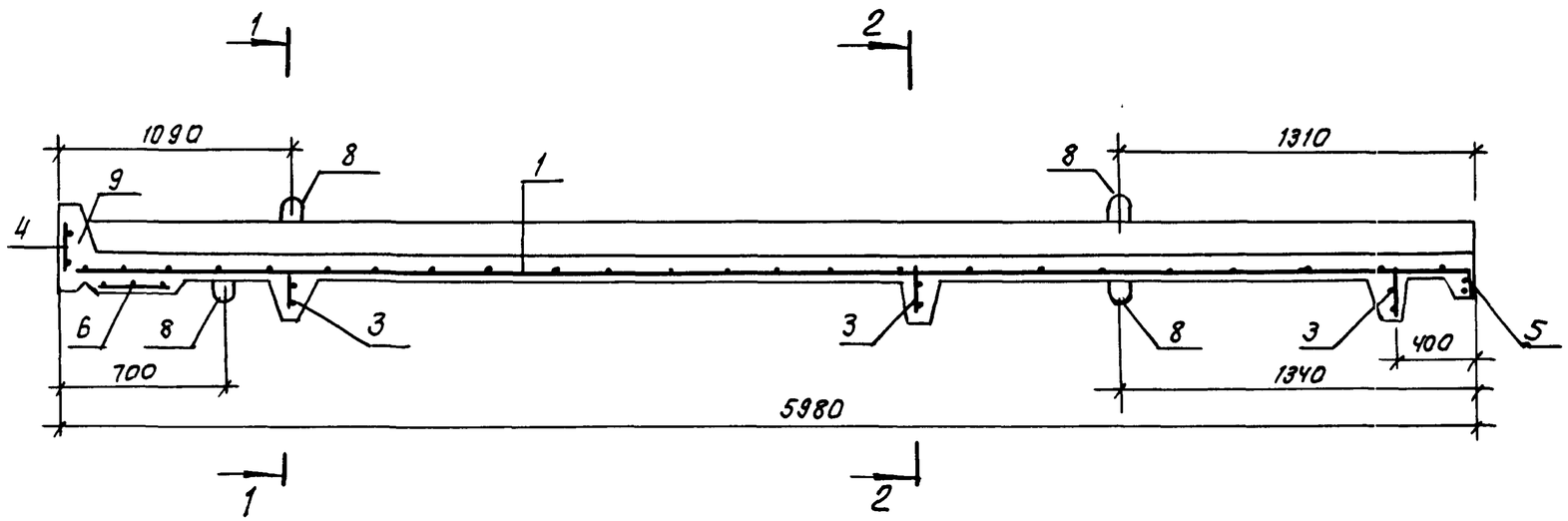

1-1

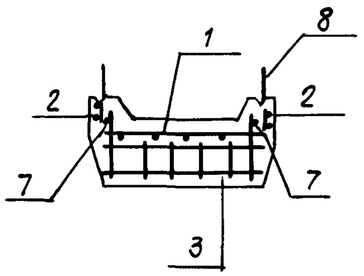

2-2

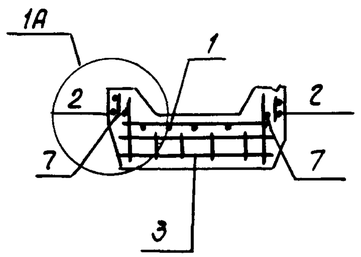

поз. 7 – преднапряженная арматура

Инв. № подл.	Подпись и дата	Взам. инв. №

Привязан:

Инв. №:

1.100.1-7.8-1	05.00.00 СБ	Лист 2

Копировал: Теарм

Формат А3

Формат	Зона	Поз.	Обозначение		Наименование	Кол.		Примечание
							01	
					Документация			
А3			1.100.1-7.8-1	06.00.00 СБ	Сборочный чертеж	×	×	
А3			1.100.1-7.8-1	00.00.00 Д1	Узлы опалубки	×	×	
А3			1.100.1-7.8-1	00.00.00 Д2	Узлы армирования	×	×	
А3			1.100.1-7.8-1	00.00.00 ТО	Техническое описание	×	×	
А3			1.100.1-7.8-1	00.00.00 РС	Ведомость расхода стали	×	×	
					Сборочные единицы			
А3		1	1.100.1-7.8-1	00.00.08-02	Сетка С9	1	1	
А3		2	1.100.1-7.8-1	00.00.07-05	Сетка С6	1	1	
А3		3	1.100.1-7.8-1	00.00.08-04	Сетка С11	1		
А3		4	1.100.1-7.8-1	00.00.09-01	Сетка С13	1	1	
А3		5	1.100.1-7.8-1	00.00.01-03	Каркас КР4	1	1	
А3		6		-02	Каркас КР3	1	1	
А3		7	1.100.1-7.8-1	00.00.02	Каркас КР6	3	3	
А3		8	1.100.1-7.8-1	00.00.03-03	Каркас КР14	1	1	
А3		9	1.100.1-7.8-1	00.00.04	Каркас КР17	1	1	
А3		10	1.100.1-7.8-1	00.00.13	Изделие закладное М1	1	1	
					Детали			
А4		11	1.100.1-7.8-1	00.00.18-П2	Петля П2	8	8	
Б4		12			⌀14А$\overline{IV}$ ГОСТ5781-82*; ℓ=5980	2	2	7.22 кг
					Материалы			
Б4		13			Бетон В25	0.78	0.72	$м^3$

Привязан

Инв.№

Нач.АПМ	Печерин		12.89
Гл.конс.	Радашкевич		
Рук.гр.	Стобредова		
Провер	Стобредова		
Разраб.	Довыденко		

1.100.1-7.8-1 06.00.00

Панель кровельная ПК60.15-14А$\overline{IV}$-к; ПК60.15-14А$\overline{IV}$

Стадия	Лист	Листов
Р		1

СибЗНИИЭП г.Новосибирск

Инв.№ подл | Подпись и дата | Взам. инв.№

Копир. Мозм

Формат А3

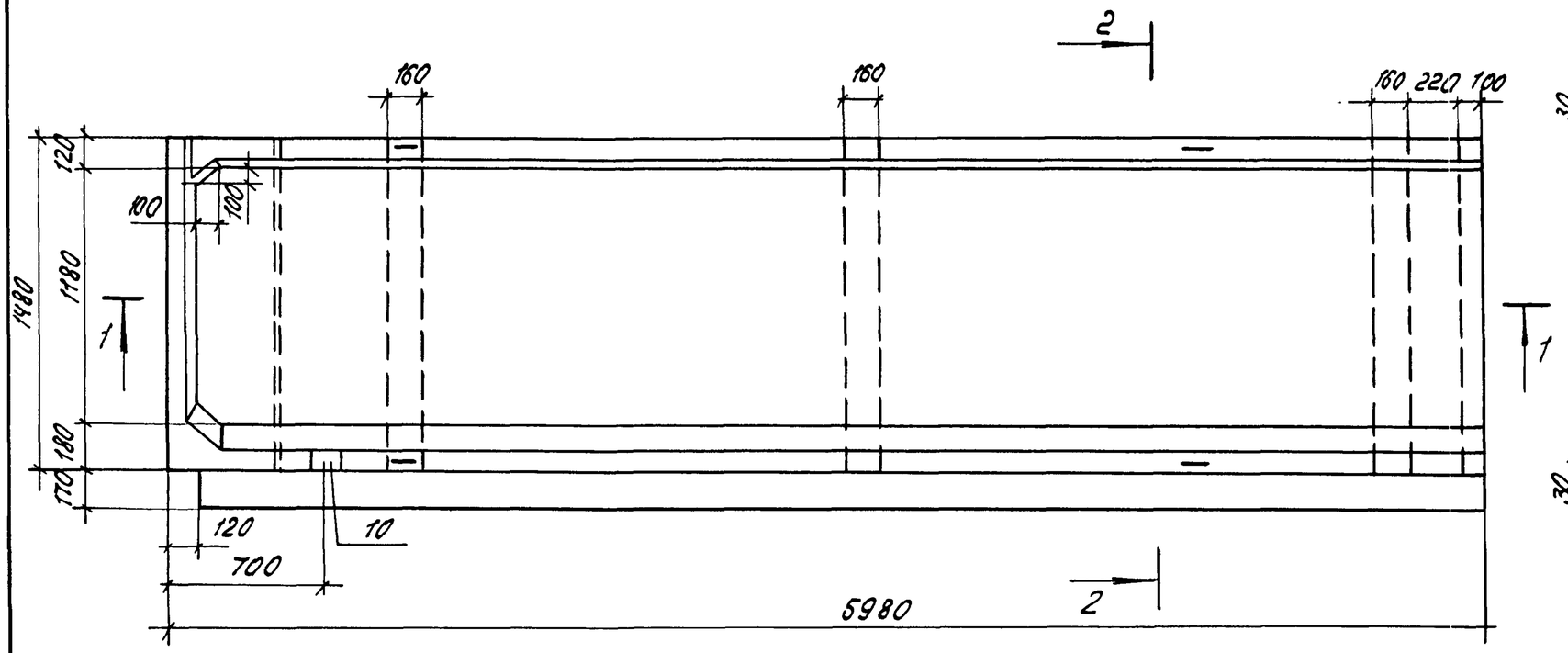

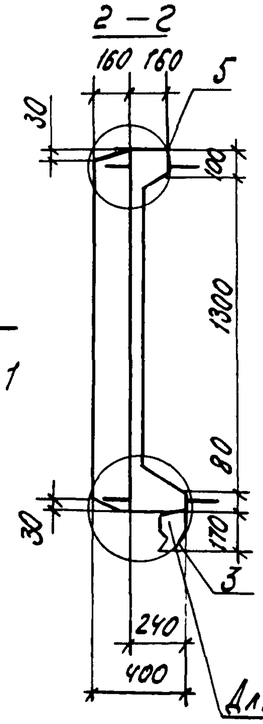

Для ПК60.15 – 14А^{IV} не делать

1 – 1

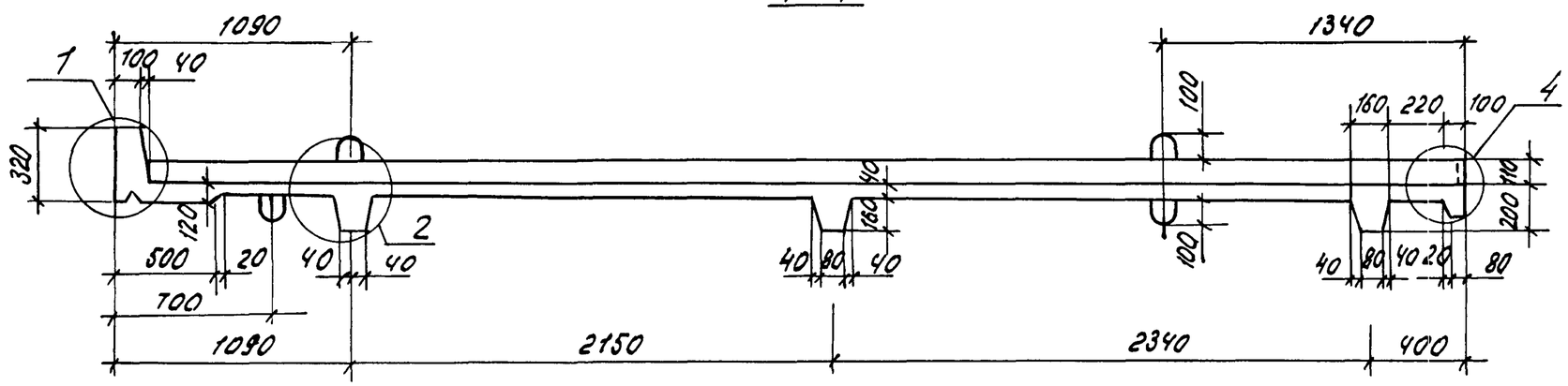

Схема складирования.

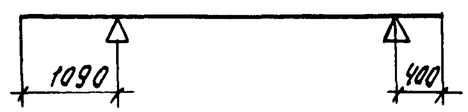

Контрольное предварительное напряжение -5100 кгс/см 2

Обозначение	Марка	Масса
1.100-1-7.8-1 6.00.000	ПК60.15-14А^{IV}-К	1950
– 01	ПК60.15-14А^{IV}	1800

Привязан

Инв. №

Нач. АПМ	Печерин		12.89
Гл. конст.	Радашкевич		
Рук гр.	Стабредова		
Проверил	Стабредова		
Разработ	Давыденко		

1.100. 1-7. 8 - 1 06.00.00. СБ

Панель кровельная ПК60.15-14А^{IV}-К; ПК60.15-14А^{IV} Сборочный чертеж

Стадия	Масса	Масштаб
Р	см. табл.	1:25
Лист 1	Листов 2	

СНБЗНИИЭП г. Новосибирск

Копир. Морозова. Формат А3

Инв. № подл. | Подпись и дата | Взам. инв. №

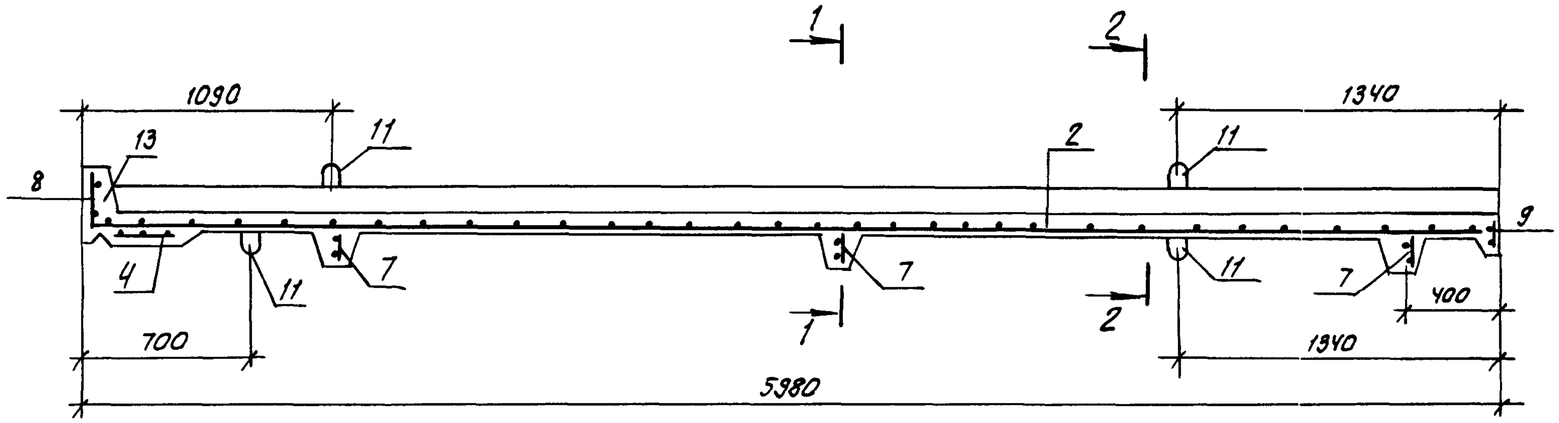

для ПК 60.15-14АIV-К

1-1

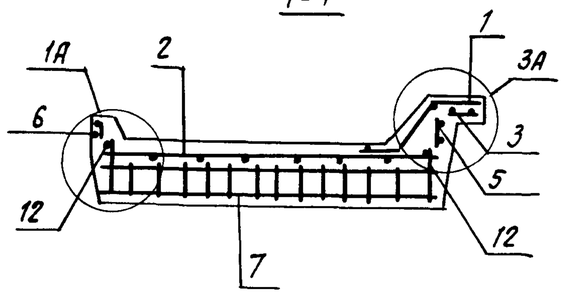

2-2

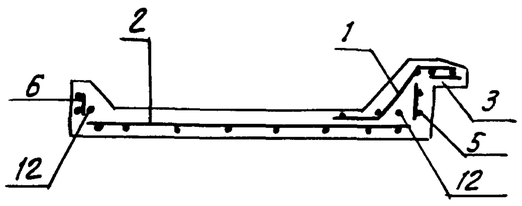

для ПК 60.15-14АIV

1-1

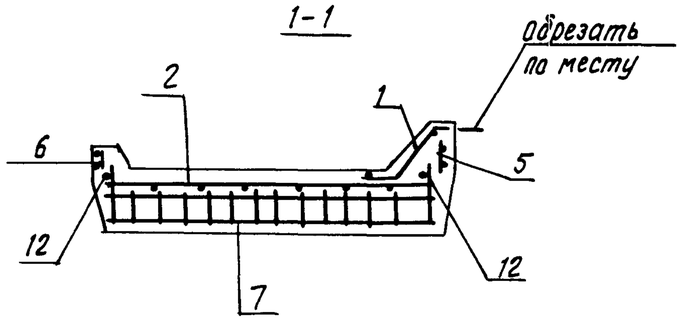

2-2

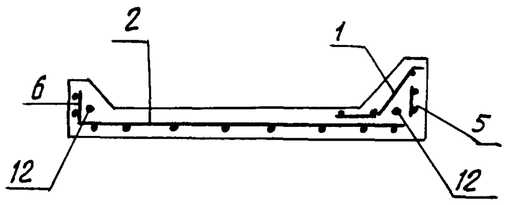

1. Позиция „12" – преднапряженная арматура.

Привязан:			
Инв. №			

1.100.1-7.8-1	06.00.00 СБ	Лист 2

Копировал: Теарки Формат: А3

Взам. инв. №
Подпись и дата
Инв. № подл.

Формат	Зона	Поз	Обозначение	Наименование	Кол.	01	Примечание
				Документация			
А3			1.100.1-7.8-1 07.00.00СБ	Сборочный чертеж	×	×	
А3			1.100.1-7.8-1 00.00.00Д1	Узлы опалубки	×	×	
А3			1.100.1-7.8-1 00.00.00Д2	Узлы армирования	×	×	
А3			1.100.1-7.8-1 00.00.00ТО	Техническое описание	×	×	
А3			1.100.1-7.8-1 00.00.00РС	Ведомость расхода стали	×	×	
				Сборочные единицы			
А3		1	1.100.1-7.8-1 00.00.08	Сетка С7	1	1	
А3		2	-02	Сетка С9	1	1	
А3		3	-04	Сетка С11	1		
А3		4	1.100.1-7.8-1 00.00.09-02	Сетка С14	1	1	
А3		5	1.100.1-7.8-1 00.00.01-03	Каркас КР4	3	3	
А3		6	-02	Каркас КР3	1	1	
А3		7	1.100.1-7.8-1 00.00.02-02	Каркас КР8	3	3	
А3		8	1.100.1-7.8-1 00.00.03-04	Каркас КР15	1	1	
А3		9	1.100.1-7.8-1 00.00.04-02	Каркас КР19	1	1	
А4		10	1.100.1-7.8-1 00.00.13	Изделие закладное М1	1	1	
				Детали			
А4		11	1.100.1-7.8-1 00.00.18-04	Петля П5	8	8	
Б4		12		ф14 А$\overline{IV}$ ГОСТ5781-80, ℓ=5980	4	4	7.22кг
				Материалы			
Б4		13		Бетон В25	1.62	1.56	м³

Привязан

Инв.№

Нач.АПМ	Печерин		12.89
Гл.констр.	Радашкевич		
Рук.гр.	Стадредова		
Проверил	Стадредова		
Разработ.	Давыденко		

1.100.1-7.8-1 07.00.00

Панель кровельная ПК60.30-14А$\overline{IV}$-К, ПК60.30-14А$\overline{IV}$

Стадия	Лист	Листов
Р		1

СибЗНИИЭП г. Новосибирск

Копировал Кириенко Формат А3

Инв.№ подл. | Подпись и дата | Взам. инв.№

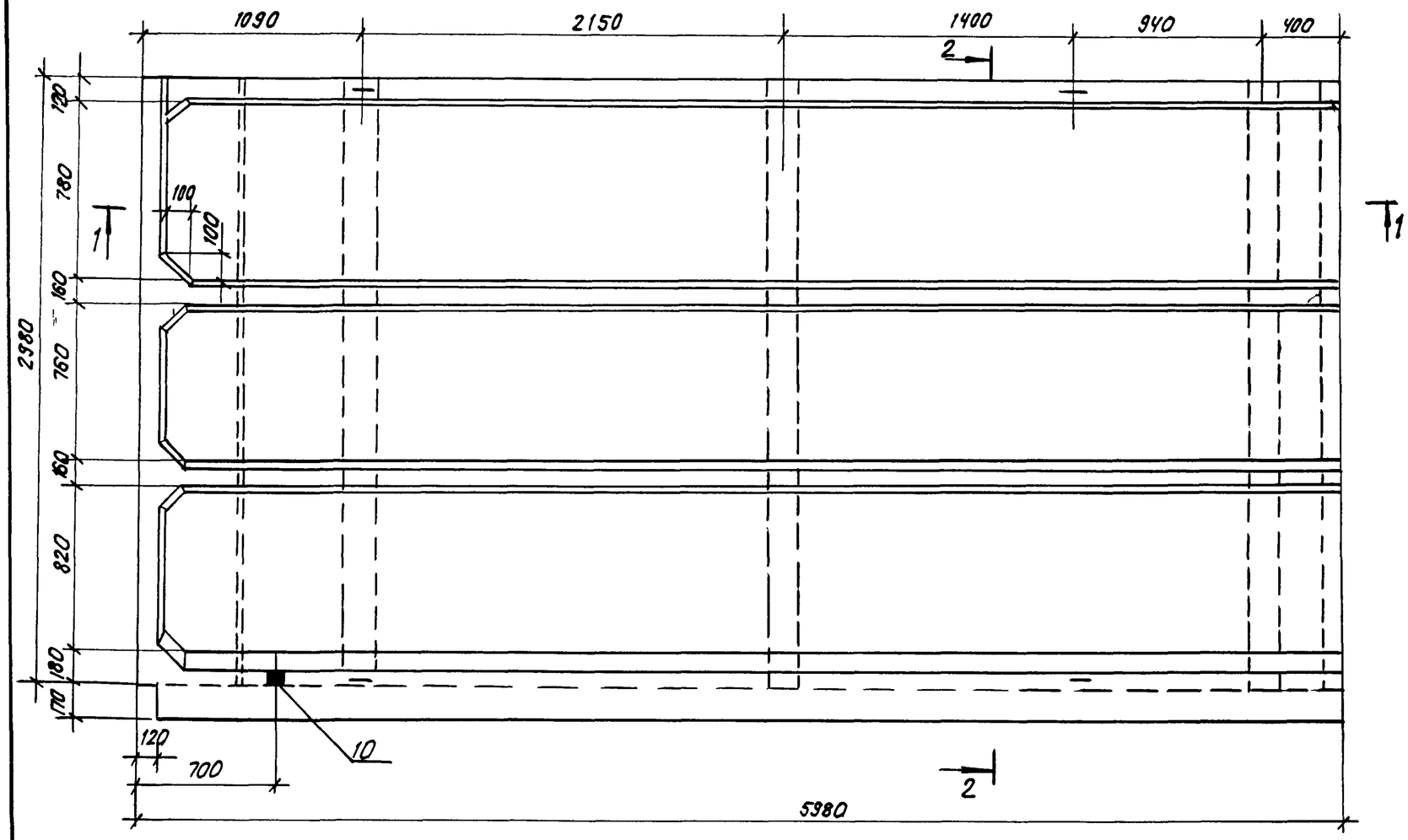

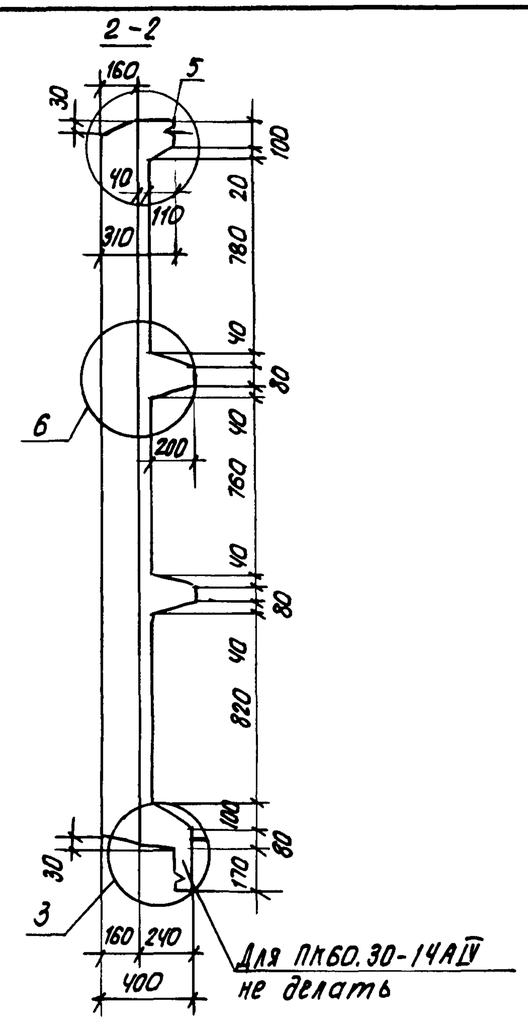

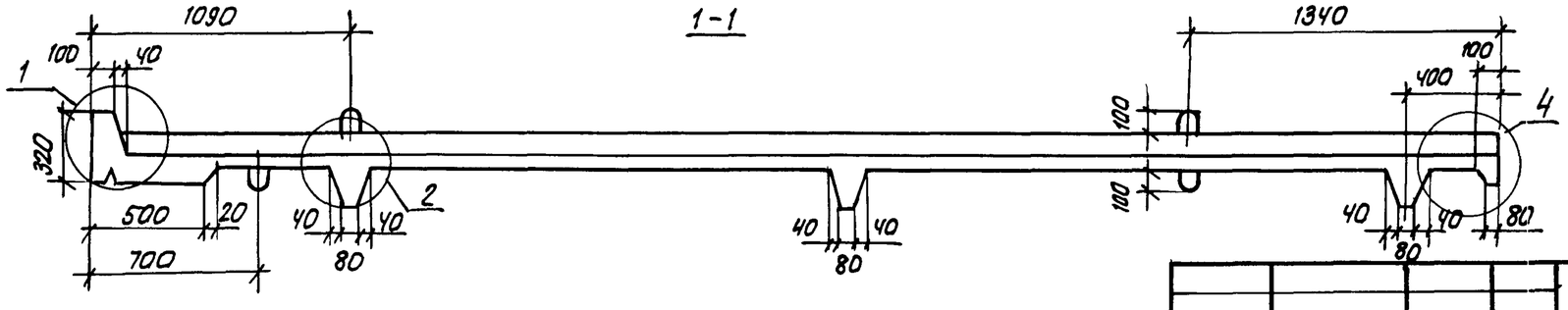

Контрольное предварительное напряжение -5100 кгс/см²

Обозначение	Марка	Масса, кг
1.100.1-7.8-1 07.00.00	ПК60.30-14АIV-к	4050
-01	ПК60.30-14АIV	3900

Привязан:

Инв. №

Нач. АПМ.1	Печерин		12.89
Гл. констр.	Радашкевич		
Рук. гр.	Стабредова		
Проверил	Стабредова		
Разработ	Давыденко		

1.100.1-7.8-1 07.00.00.СБ

Панель кровельная ПК60.30-14АIV-к, ПК60.30-14АIV
Сборочный чертеж

Стадия	Масса	Масштаб
Р	см.табл.	

Лист 1 Листов 2

СибЗНИИЭП г. Новосибирск

Копировал: Олефиренко

Формат А3

Взам. инв. № | Подпись и дата | Инв. № подл.

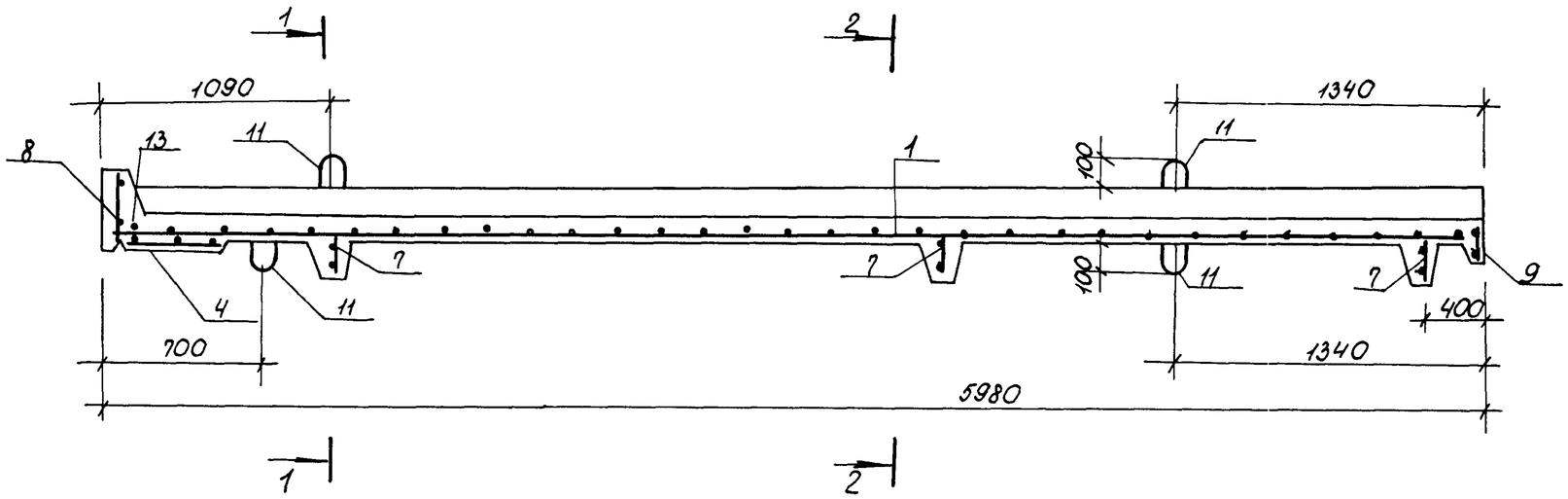

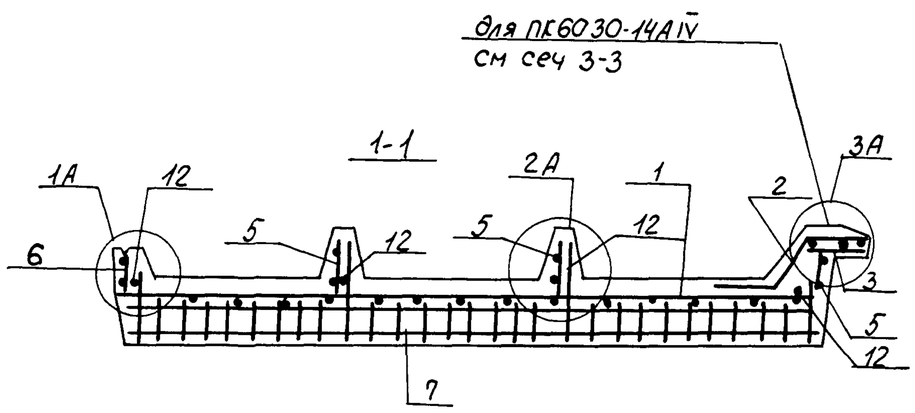

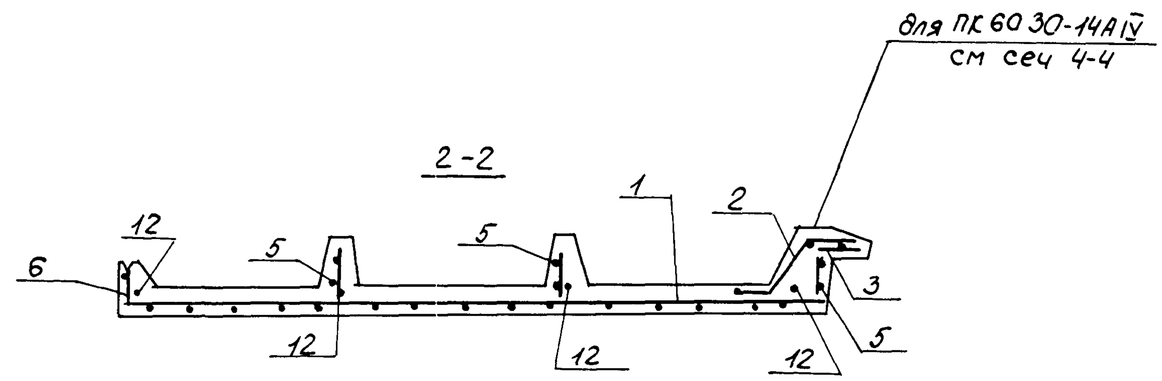

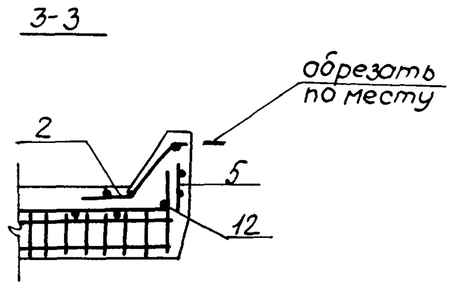

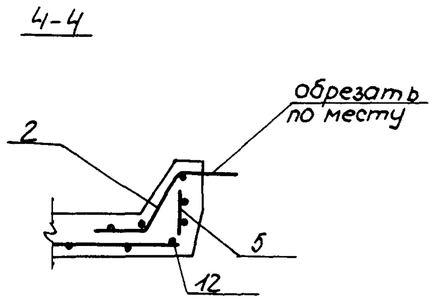

1. Поз. 12 - преднапряженная арматура.

Привязан			
Инв №			

1 100.1-7.8-1	07.00.00СБ	Лист 2

Копировал. Порфирьева

Формат А3

Взам. инв №	
Подпись и дата	
Инв № подл	

Формат	Зона	Поз.	Обозначение		Наименование	Кол. на исп. —	Кол. на исп. 01	Примечан.
					Документация			
А3			1.100.1-7.8-1	08.00.00СБ	Сборочный чертеж	×	×	
А3			1.100.1-7.8-1	00.00.00Д1	Узлы опалубки	×	×	
А3			1.100.1-7.8-1	00.00.00Д2	Узлы армирования	×	×	
А3			1.100.1-7.8-1	00.00.00ТО	Техническое описание	×	×	
А3			1.100.1-7.8-1	00.00.00РС	Ведомость расхода стали	×	×	
					Сборочные единицы			
А3		1	1.100.1-7.8-1	00.00.01-03	Каркас КР4	3	3	
А3		2		-02	Каркас КР3	1	1	
А3		3	1.100.1-7.8-1	00.00.03-04	Каркас КР15	1	1	
А3		4	1.100.1-7.8-1	00.00.02-02	Каркас КР8	3	3	
А3		5	1.100.1-7.8-1	00.00.04-02	Каркас КР19	1	1	
А3		6		-03	Каркас КР20	1	1	
А3		7		-04	Каркас КР21	1	1	
А3		8	1.100.1-7.8-1	00.00.08	Сетка С7	1	1	
А3		9	1.100.1-7.8-1	00.00.09-02	Сетка С14	1	1	
А3		10	1.100.1-7.8-1	00.00.08-04	Сетка С11	1	—	
А3		11		-02	Сетка С9	1	1	
А3		12	1.100.1-7.8-1	00.00.13	Изделие закладное М1	1	1	
					Детали			
А4		13	1.100.1-7.8-1	00.00.18-04	Петля П5	8	8	
Б4		14			ф14 А IV ГОСТ 5781-82*, ℓ=5960	4	4	7.22
					Материалы			
Б4		15			Бетон В25	1.72	1.66	м³

Привязан

Инв. № подл. | Подпись и дата | Взам. инв. №

Нач. АПМ	Печерин		12.89
Гл. констр.	Радашкевич		
Рук. гр.	Стабредова		
Проверил	Стабредова		
Разработ.	Давыденко		

1.100.1-7.8-1 08.00.00

Панель кровельная
ПК 60.30-14А IV-К-1
ПК 60.30-14А IV-1

Стадия	Лист	Листов
Р		1

СибЗНИИЭП
г. Новосибирск

Копировал Кириенко Формат А3

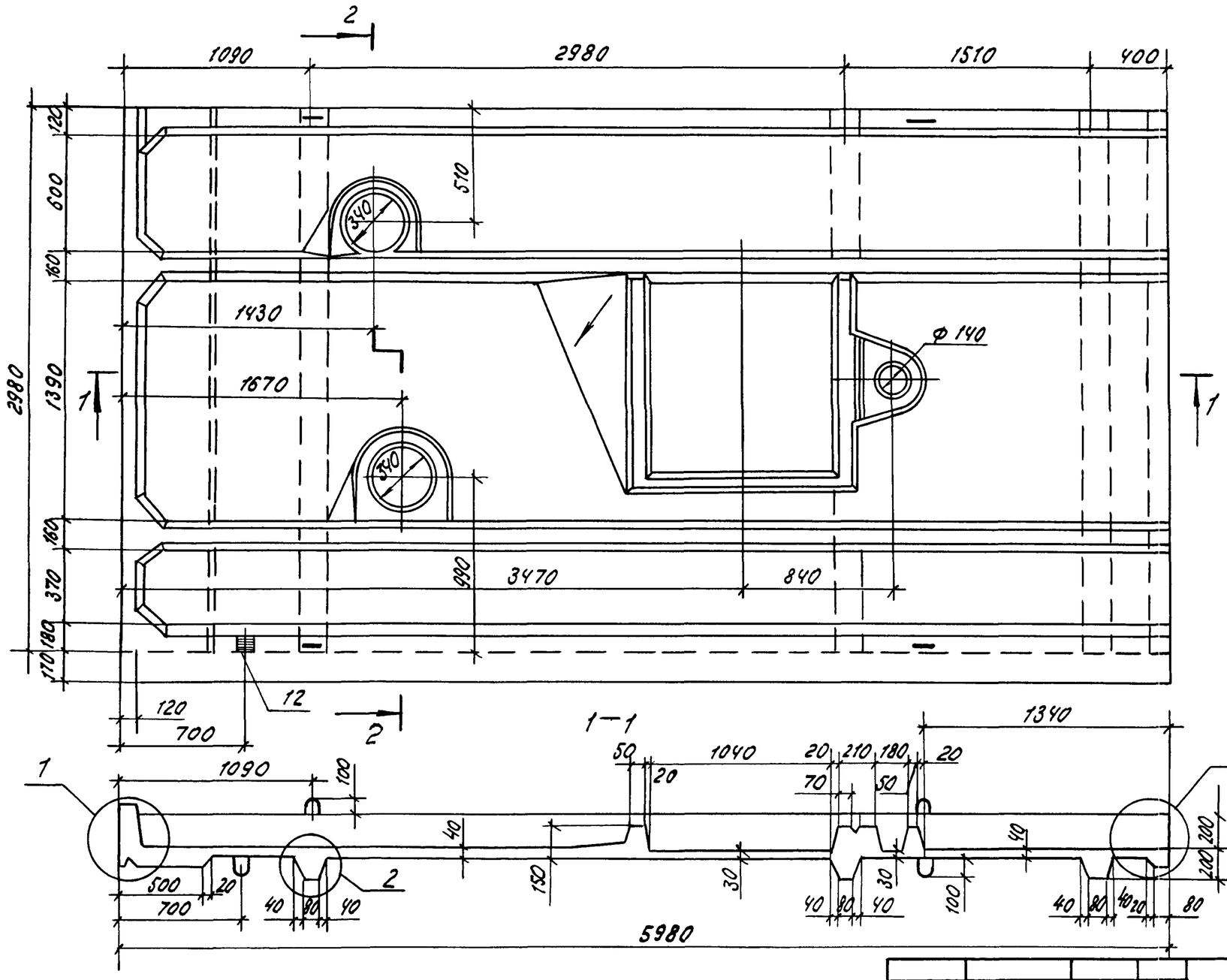

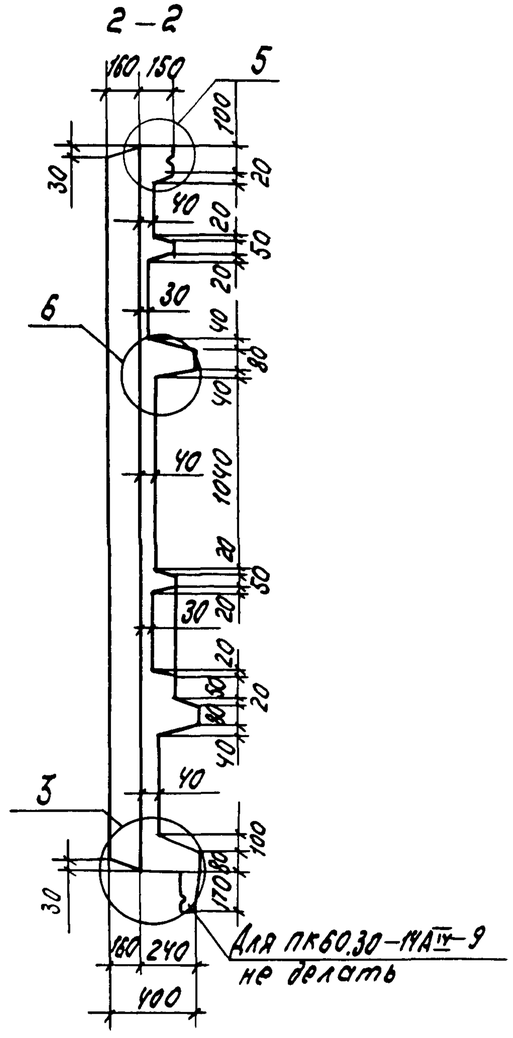

Обозначение	Марка	Масса, кг
1.100.1-7.8-1 08.00.00	ПК60.30–14АIV–К-1	4300
–01	ПК60.30–14АIV–1	4150

Привязан

Инв. №

Нач. АПМ	Печерин		12.89
Гл. конст.	Радашкевич		
Рук. гр.	Стабредова		
Провер.	Стабредова		
Разраб.	Довыденко		

1.100.1-7.8-1 08.00.00.СБ

Панель кровельная ПК60.30-14АIV-К-1. ПК60.30-14АIV-1
Сборочный чертеж

Стадия	Масса	Масштаб
Р	См. табл.	
Лист 1	Листов 2	

СибЗНИИЭП г. Новосибирск

Инв. № подл. | Подпись и дата | Взам. инв. №

Копир. Морозова

Формат А3

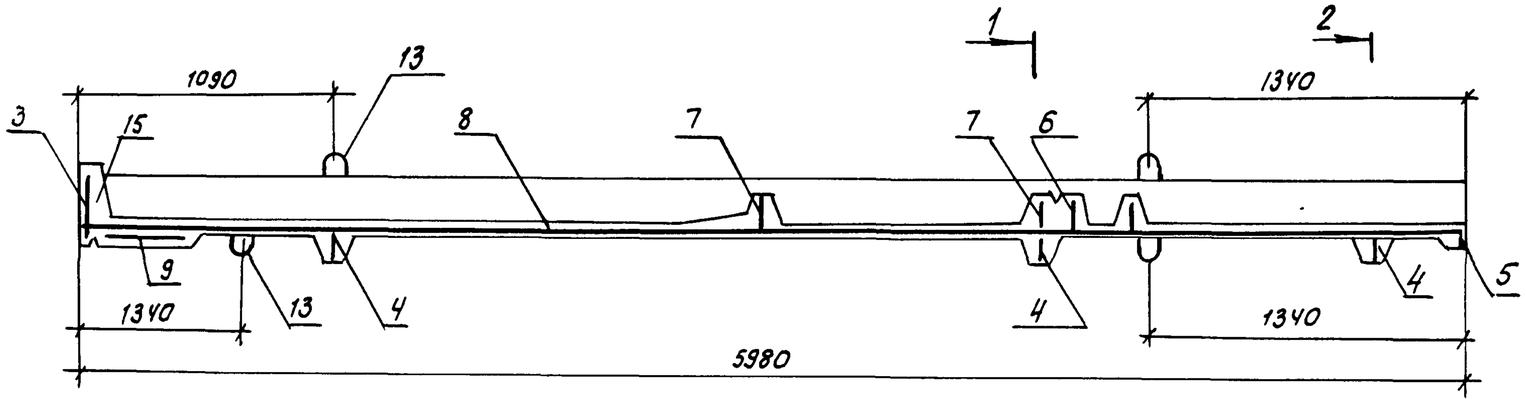

1–1

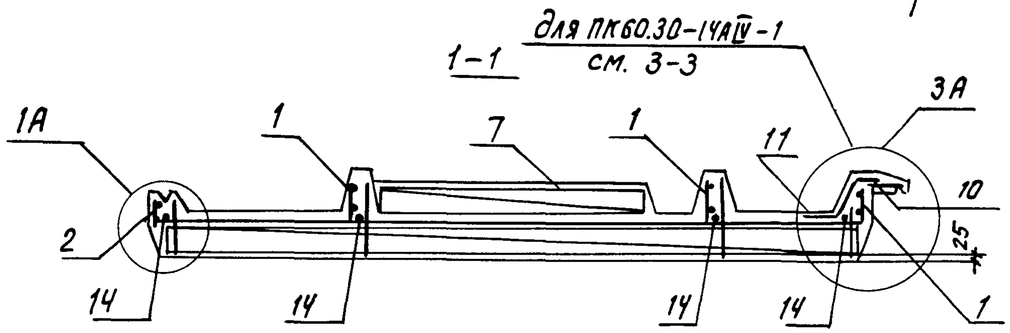

2–2

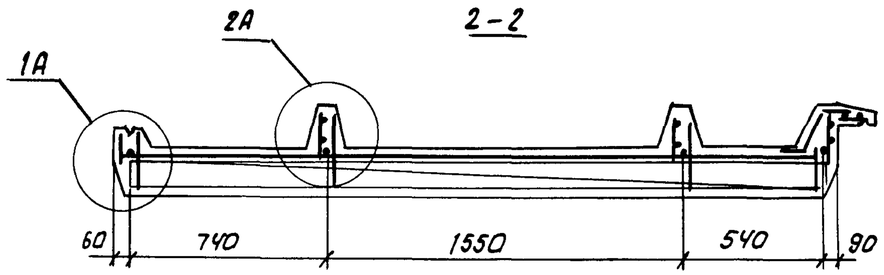

3–3

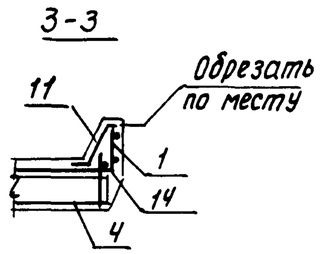

Привязан			
Инв. №			

1.100.1-7.8-1	08.00.00 СБ	Лист 2

Копировал: Олеар

Формат А3

Взам. инв. №

Подпись и дата

Инв. № подл.

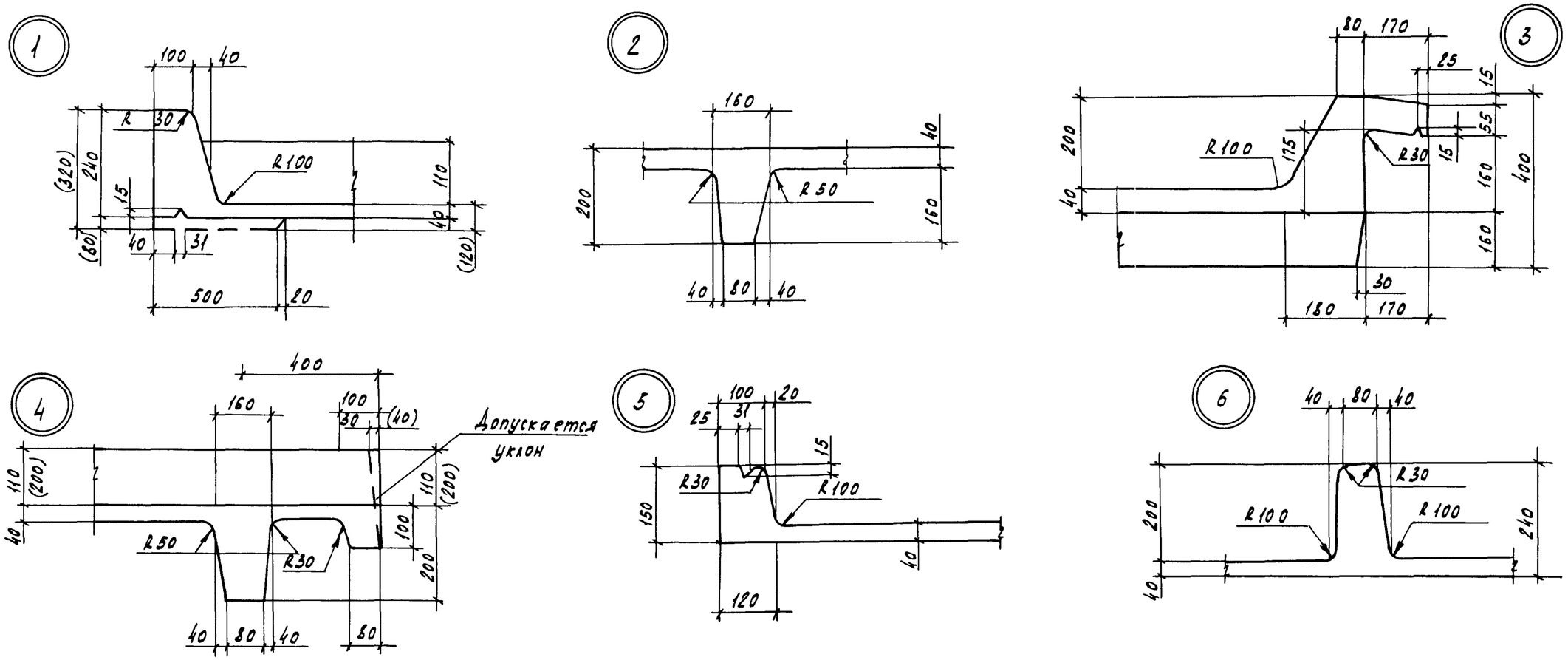

Нач. АПМ1	Печерин		12.89	1.100.1-7.8-1	00.00.00Д1
Гл. конст.	Радашкевич			Узлы опалубки 1÷6	Стадия: Р; Лист: ; Листов: 1
Рук. гр.	Стабредова				СибЗНИИЭП г. Новосибирск
Проверил	Стабредова				
Разраб.	Давыденко				

Копировал Кириенко

Формат А3

Инв. № подл. | Подпись и дата | Взам. инв. №

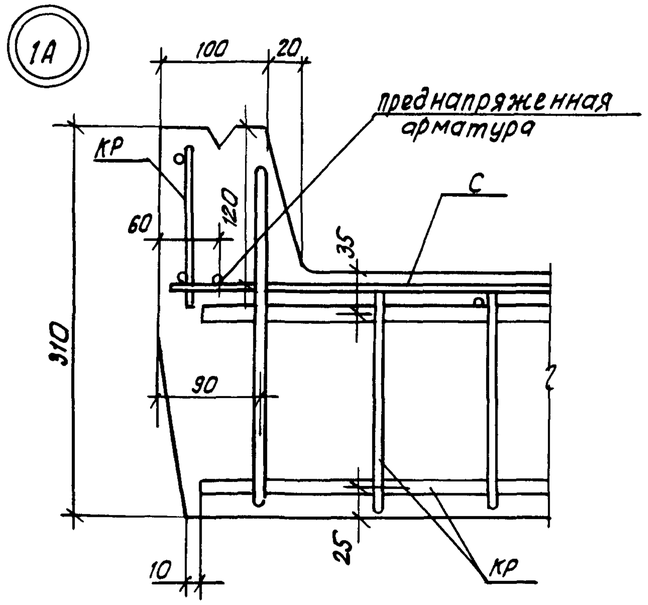

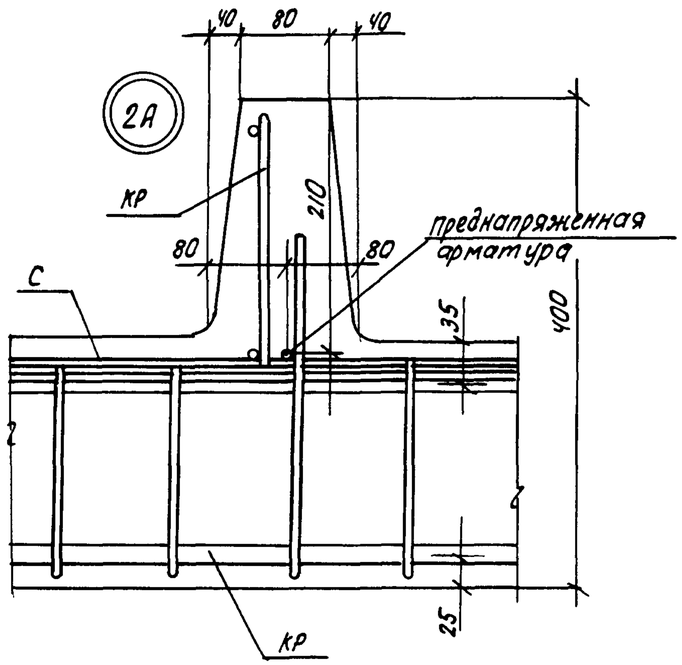

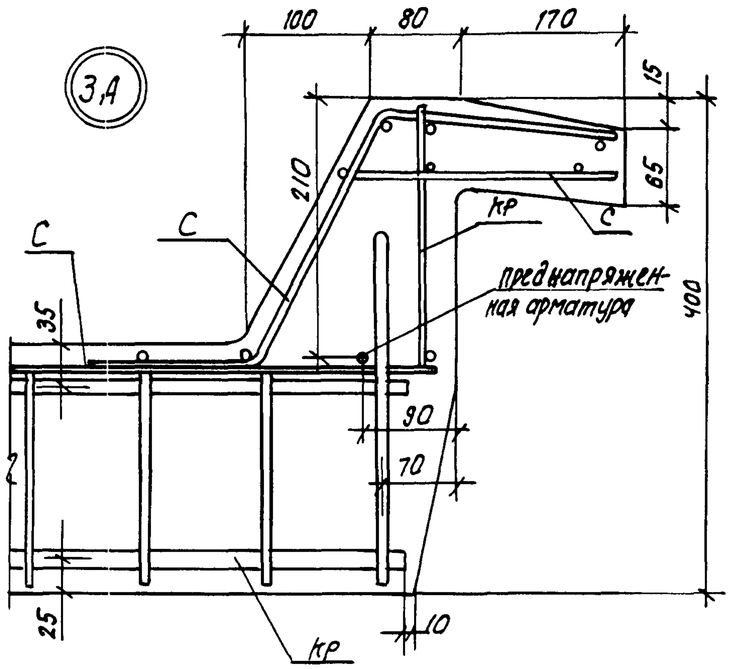

а-а

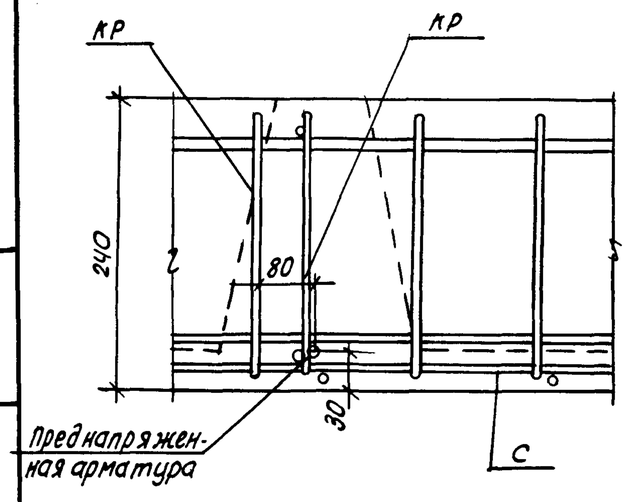

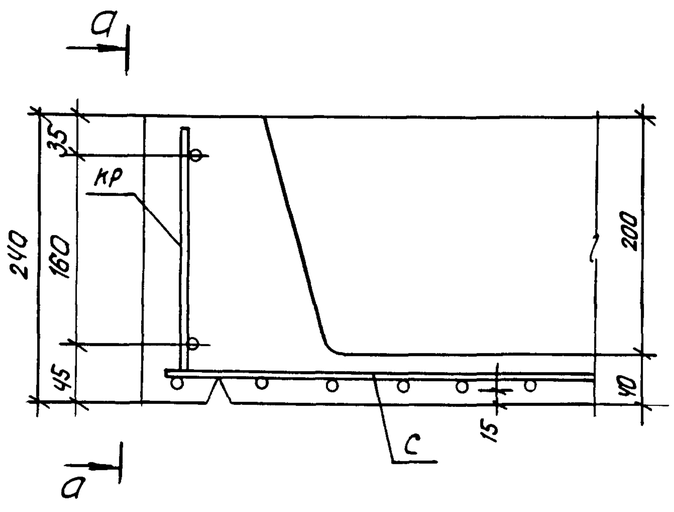

Привязан:				1.100.1-7, 8-1	00.00.00 ДС
Нач. АПК.1	Печерсин		12.89	Узлы армирования 1А ÷ 4А	Стадия: Р; Лист: ; Листов: 1
Гл.констр.	Радашкевич				СибЗНИИЭП г.Новосибирск
Рук. гр.	Стабредова				
Проверил	Булгакова				
Разраб.	Давыденко				
Инв. №					

Взам. инв. №

Подпись и дата

Инв. № подл.

Копировал: Теаро

Формат А3

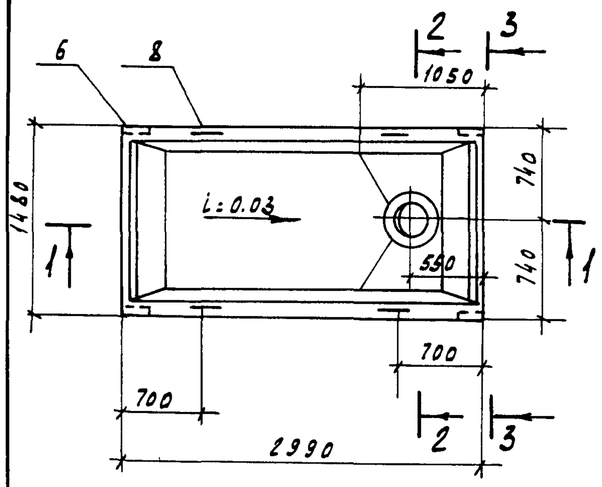

2-2

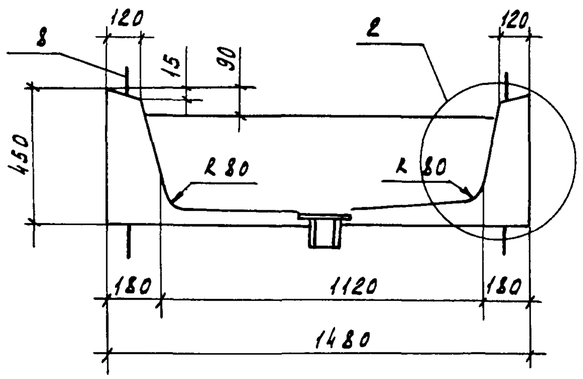

1-1

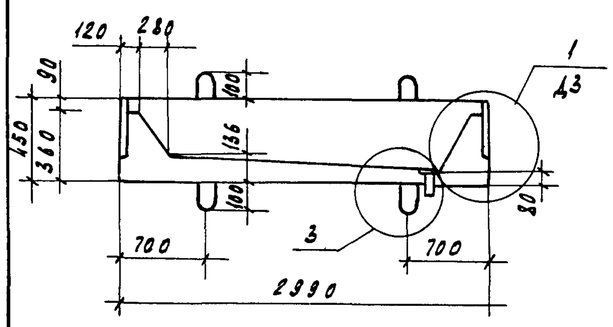

3-3

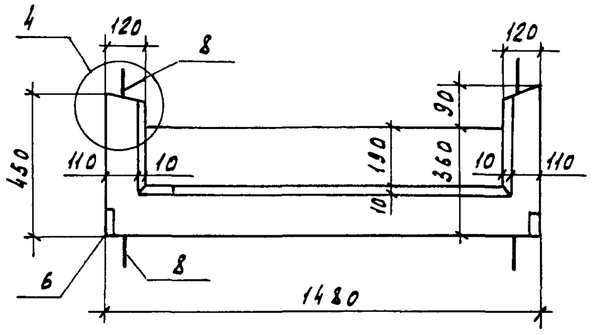

Расчетная схема

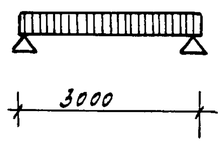

Схема расположения подкладок при складировании совпадает с расчетной схемой.

Формат	Зона	Поз.	Обозначение		Наименование	Кол.	Примечание
					Документация		
А3			1.100.1-7.8-1	00.00.00ДЗ	Узлы опалубки	X	
А3			1.100.1-7.8-1	00.00.00ТО	Техническое описание	X	
А3			1.100.1-7.8-1	00.00.00РС	Ведомость расхода стали	X	
					Сборочные единицы		
А3		1	1.100.1-7.8-1	00.00.09-03	Сетка С15	1	
А3		2	1.100.1-7.8-1	00.00.10	Сетка С16	1	
А3		3	1.100.1-7.8-1	00.00.09-01	Сетка С13	2	
А3		4	1.100.1-7.8-1	00.00.05	Каркас КР22	2	
А3		5		-01	Каркас КР23	2	
А4		6	1.100.1-7.8-1	00.00.13	Изделие закладное М1	4	
А4		7	1.100.1-7.8-1	00.00.15	Изделие закладное М3	1	
					Детали		
А3		8	1.100.1-7.8-1	00.00.18-02	Петля П3	8	
					Материалы		
Б4		9			Бетон В25	0.89	$м^3$

Привязан

Инв. №

Взам. инв. №

Подпись и дата

Инв. № подл.

Нач. АПМ1	Печерин		12.89
Гл. констр.	Радашкевич		
Рук. гр.	Стабредова		
Проверил	Стабредова		
Разработ	Давыденко		

1.100.1-7.8-1 09.00.00

Лоток водосборный ЛВ30.15

Стадия	Масса	Масштаб
Р	2220 кг	
Лист 1	Листов 2	

СНиЗ НИИЭП г. Новосибирск

Копировал Кириенко

Формат А3

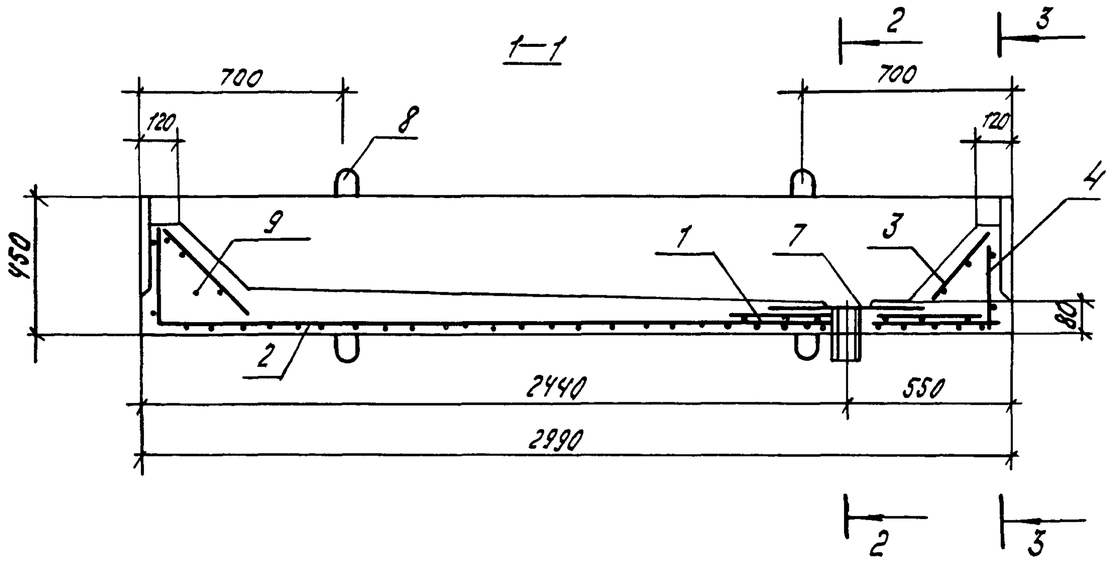

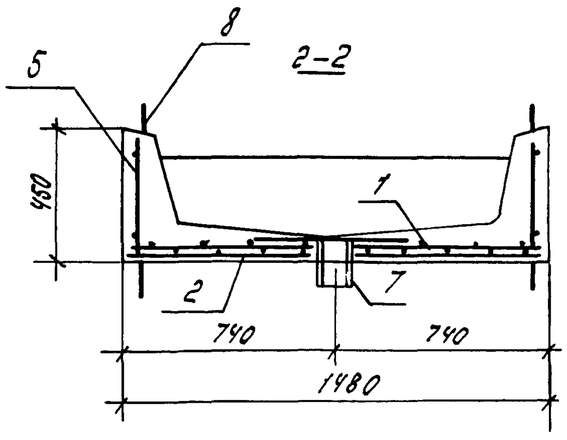

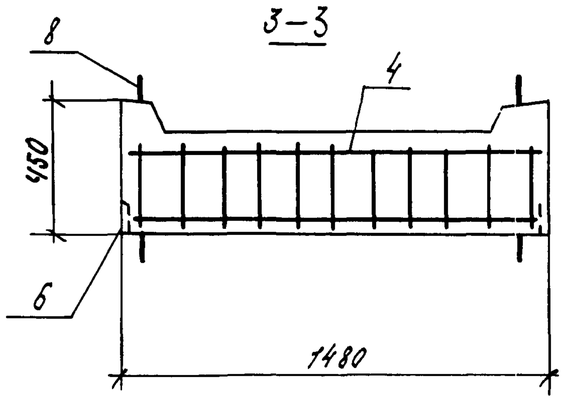

Инв.№ подл	Подпись и дата	Взам. инв.№

Привязан

Инв.№

1.100.1–7.8–1		09.00.00	Лист 2

Копир. Морозова

Формат А3

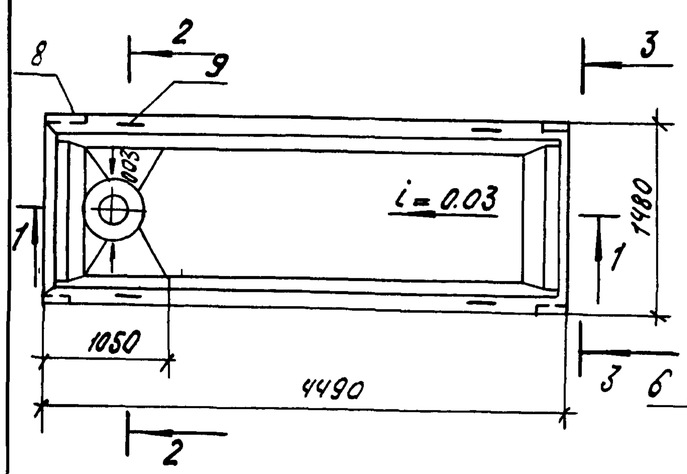

2—2

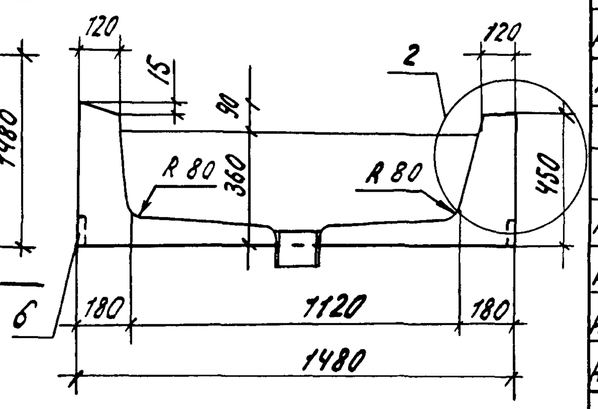

1—1

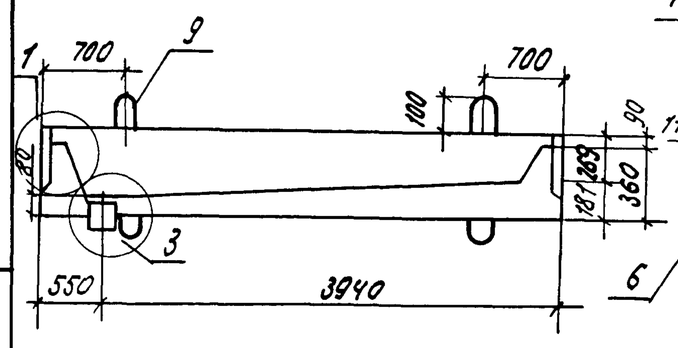

3—3

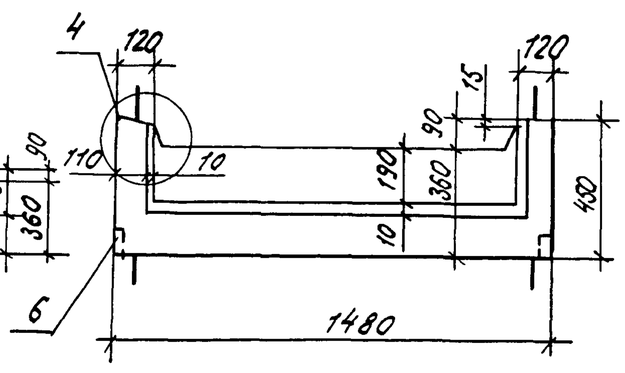

Расчетная схема

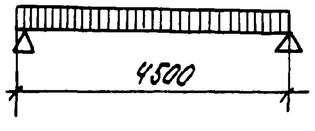

Схема расположения подкладок при складировании совпадает с расчетной схемой.

Формат	Зона	Поз.	Обозначение		Наименование	Кол.	Примечание
					Документация		
А3			1.100.1-7.8-1	00.00.00 ДЗ	Узлы опалубки	X	
А3			1.100.1-7.8-1	00.00.00 ТО	Техническое описание	X	
А3			1.100.1-7.8-1	00.00.00 РС	Ведомость расхода стали	X	
					Сборочные единицы		
А3		1	1.100.1-7.8-1	00.00.09-03	Сетка С15	1	
А3		2	1.100.1-7.8-1	00.00.10-01	Сетка С17	1	
А3		3	1.100.1-7.8-1	00.00.09-01	Сетка С13	1	
А3		4	1.100.1-7.8-1	00.00.05	Каркас КР22	2	
А3		5		-02	Каркас КР24	2	
А4		6	1.100.1-7.8-1	00.00.13	Изделие закладное М1	4	
А4		7	1.100.1-7.8-1	00.00.15	Изделие закладное М3	1	
					Детали		
Б4		8			Ф14А$\overline{IV}$ ГОСТ5781-82* ℓ=4480	4	5.41
А3		9	1.100.1-7.8-1	00.00.18-03	Петля П4	8	
					Материалы		
Б4		10			Бетон В25	1.27	м3

Привязан

Инв. №

Нач. АПМ	Печерин		12.89
Гл. констр.	Радашкевич		
Рук. гр.	Стабредова		
Проверил	Стабредова		
Разработ.	Давыденко		

1.100.1-7.8-1 10.00.00

Лоток водосборный ЛВ45.15-14А$\overline{IV}$

Стадия	Масса	Масштаб
Р	3170 кг	
Лист 1	Листов 2	

СибЗНИИЭП г. Новосибирск

Копир. Морозова. Формат А3

Инв. № подл. | Подпись и дата | Взам. инв.

1-1

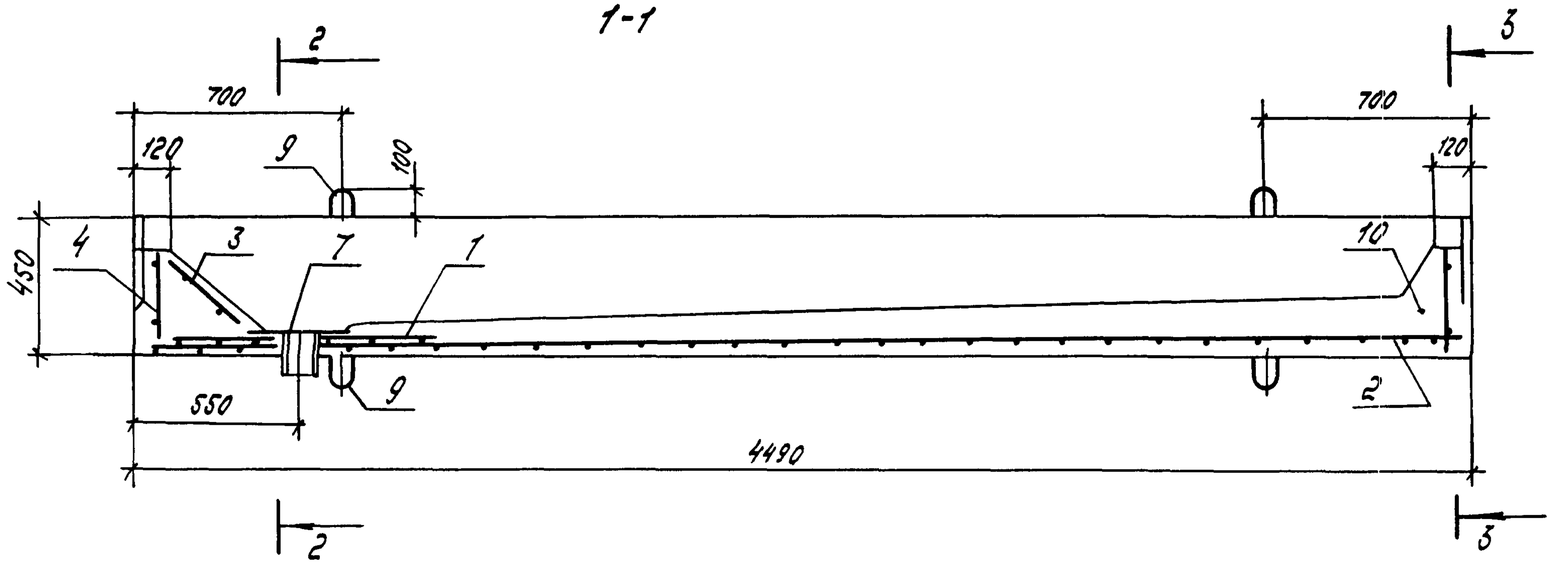

2-2

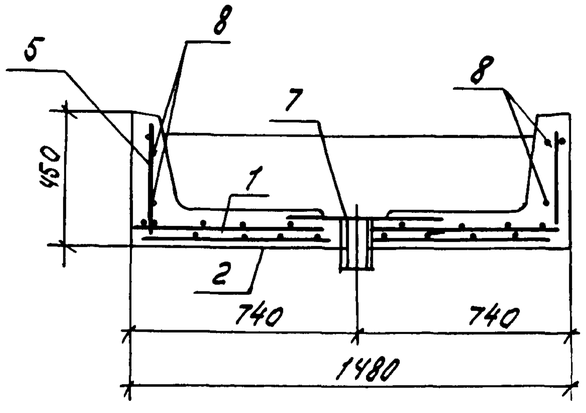

3-3

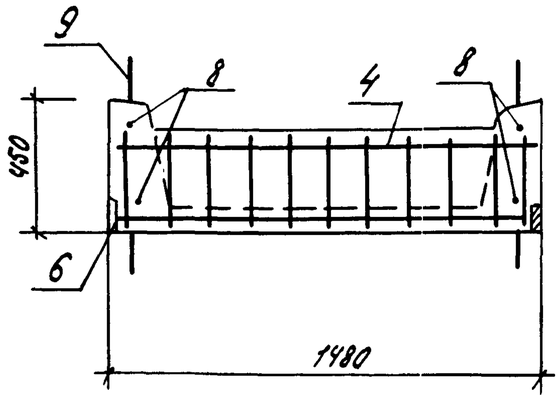

Позиция „8"- преднапряженная артатура

Инв.№ подл.	Подпись и дата	Взам. инв.№

Привязан

Инв.№

1.100.1-7.8-1 10.00.00

Лист 2

Копир. Морозова

Формат А3

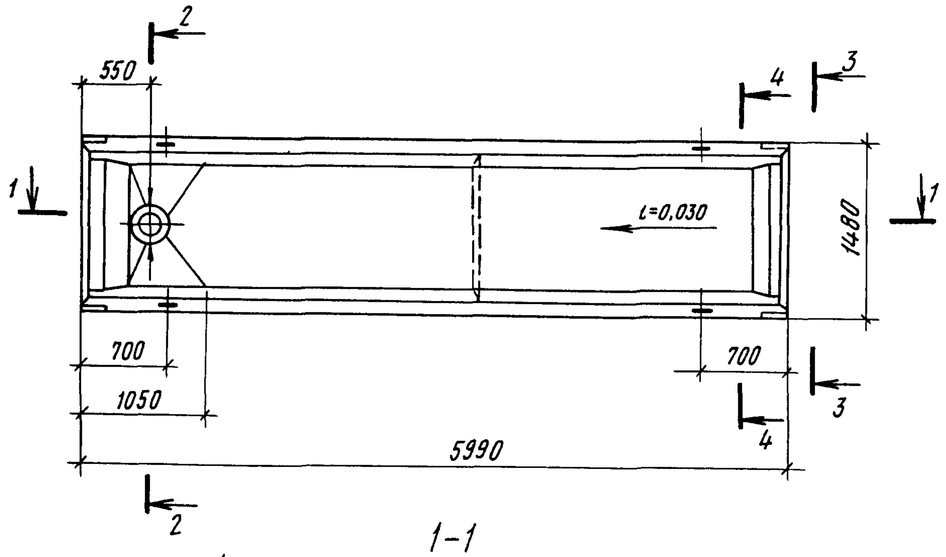

1-1

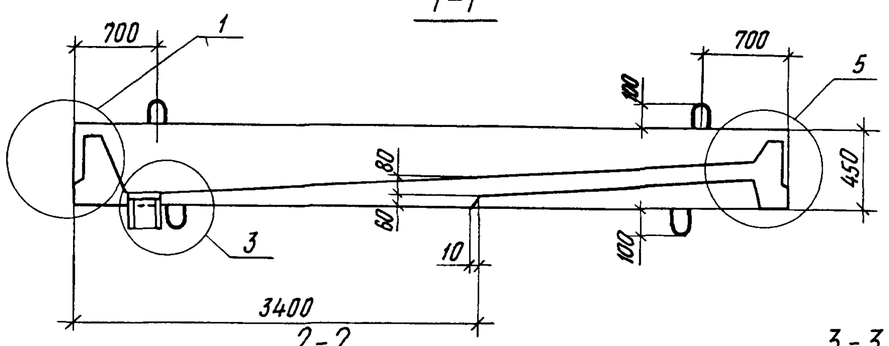

2-2

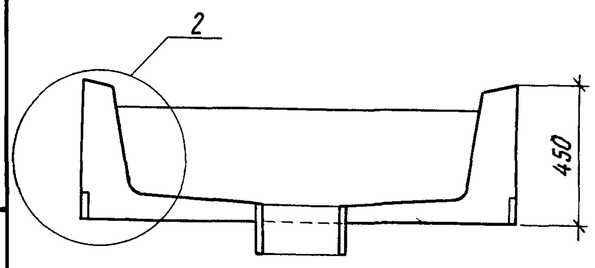

4-4

3-3

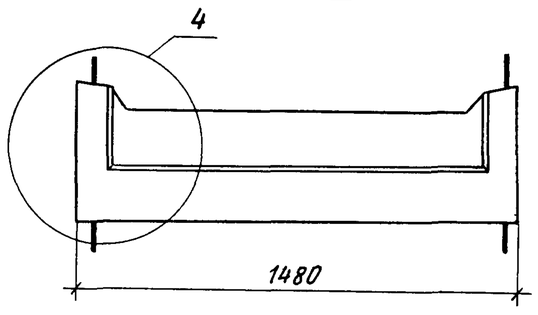

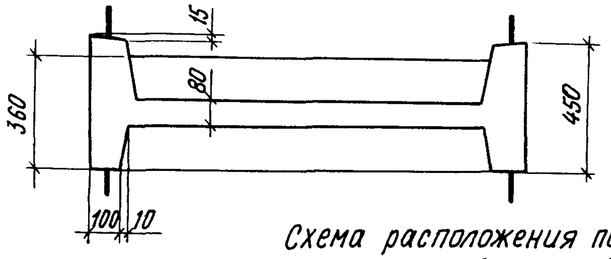

Схема расположения подкладок при складировании совпадает с расчетной схемой

Расчетная схема

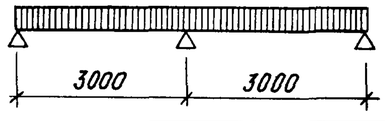

Формат	Зона	Поз.	Обозначение	Наименование	Кол	Примечание
				Документация		
А3			1.100.1-7.8-1 00.00.00 ДЗ	Узлы опалубки	×	
А3			1.100.1-7.8-1 00.00.00 ТО	Техническое описание	×	
А3			1.100.1-7.8-1 00.00.00 РС	Ведомость расхода стали	×	
				Сборочные единицы		
А3		1	1.100.1-7.8-1 00.00.05	Каркас КР22	2	
А3		2	-03	Каркас КР25	2	
А3		3	1.100.1-7.8-1 00.00.09-03	Сетка С15	1	
А3		4	-01	Сетка С13	1	
А3		5	1.100.1-7.8-1 00.00.10-02	Сетка С18	1	
А4		6	1.100.1-7.8-1 00.00.15	Изделие закладное М3	1	
А4		7	1.100.1-7.8-1 00.00.13	Изделие закладное М1	4	
				Детали		
Б.Ч.		8		ф16АIV ГОСТ 5781-82*, ℓ=5990	4	9,45кг
А3		9	1.100.1-7.8-1 00.00.18-04	Петля П5	8	
				Материалы		
Б.Ч.		10		Бетон В25	1,45	м³

Привязан

Инв.№

Нач АПМ-1	Печерин		12.89
Гл.конст	Радашкевич		
Рук.гр.	Стабредова		
Провер	Стабредова		
Разраб	Давыденко		

1.100.1-7.8-1 11.00.00

Лоток водосборный ЛВ 60.15-16АIV

Стадия	Масса	Масштаб
Р	3630 кг	
Лист 1	Листов 2	

СибЗНИИЭП г Новосибирск

Копировал

Формат А3

Взам. инв.№ | Подпись и дата | Инв.№ подл

1-1

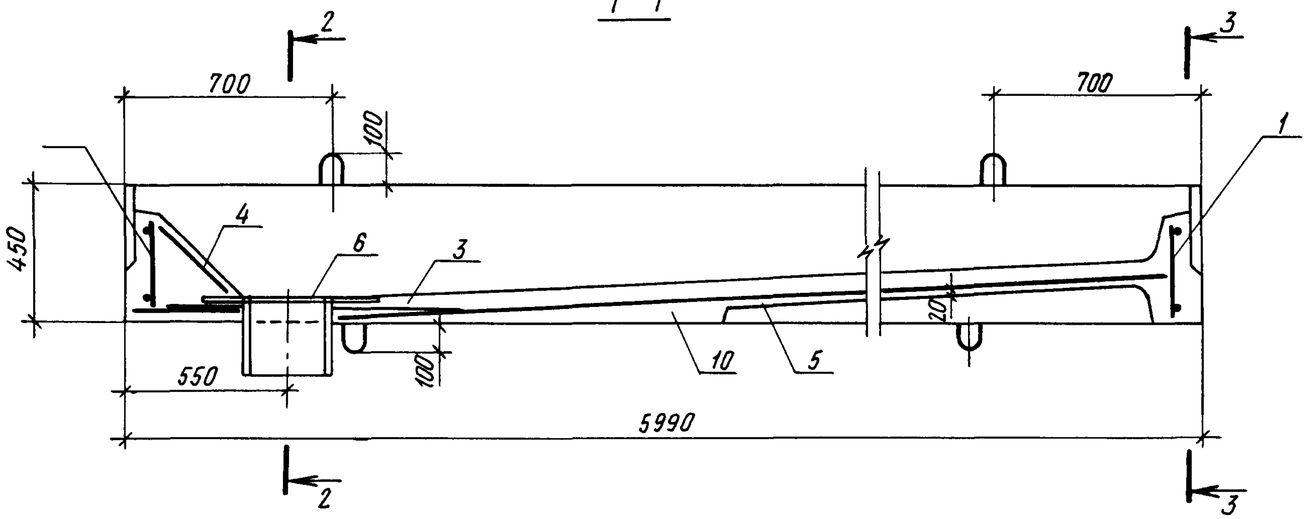

2-2

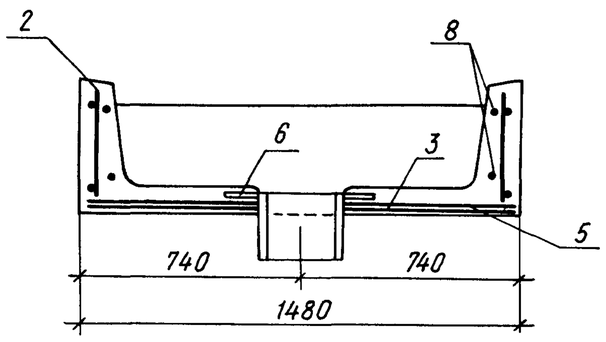

3-3

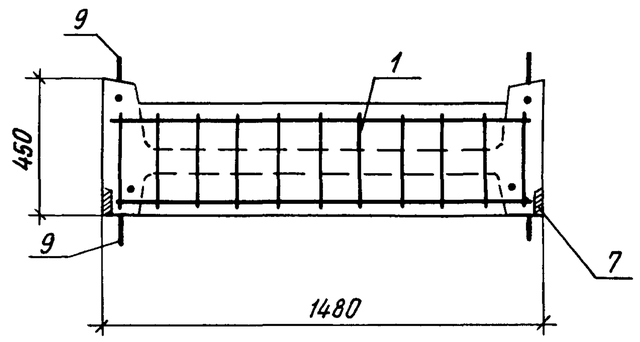

Поз.8 - напрягаемая арматура

Привязан			
Инв.№			

1.100.1-7.8-1	11.00.00	Лист 2

Копировал Архипов

Формат А3

Инв.№подл. | Подпись и дата | Взам. инв.№

Формат	Зона	Поз.	Обозначение	Наименование	Кол.	Примечание
				Документация		
А3			1.100.1-7.8-1 12.00.00 СБ	Сборочный чертеж	X	
А3			1.100.1-7.8-1 00.00.00ДЗ	Узлы опалубки	X	
А3			1.100.1-7.8-1 00.00.00ТО	Техническое описание	X	
А3			1.100.1-7.8-1 00.00.00РС	Ведомость расхода стали	X	
				Сборочные единицы		
А3		1	1.100.1-7.8-1 00.00.10-03	Сетка С19	1	
А3		2	1.100.1-7.8-1 00.00.09-03	Сетка С15	1	
А3		3	1.100.1-7.8-1 -01	Сетка С13	1	
А3		4	1.100.1-7.8-1 00.00.05	Каркас КР22	2	
А3		5	-04	Каркас КР26	2	
А3		6	1.100.1-7.8-1 00.00.06	Каркас КР27	1	
А3		7	-01	Каркас КР28	1	
А3		8	1.100.1-7.8-1 00.00.13	Изделие закладное М1	4	
А4		9	1.100.1-7.8-1 00.00.15	Изделие закладное М3	1	
				Детали		
БЧ		10		ф16 А IV ГОСТ 5781-82, ℓ=10490	4	16.55 кг
А4		11	1.100.1-7.8-1 00.00.18-05	Петля П6	8	
				Материалы		
БЧ		12		Бетон В25	2.83	м³

Взам. инв. №

Подпись и дата

Инв. № подл.

Привязан

Инв. №

Нач. АПМ	Печерин		12.89
Гл. констр.	Радошкевич		
Рук. гр.	Ставредова		
Проверил	Ставредова		
Разработ.	Давыденко		

1.100.1-7.8-1 12.00.00

Лоток водосборный ЛВ 105.15-16А IV

Стадия	Лист	Листов
Р		1

СибЗНИИЭП г. Новосибирск

Копировал Кириенко

Формат А3

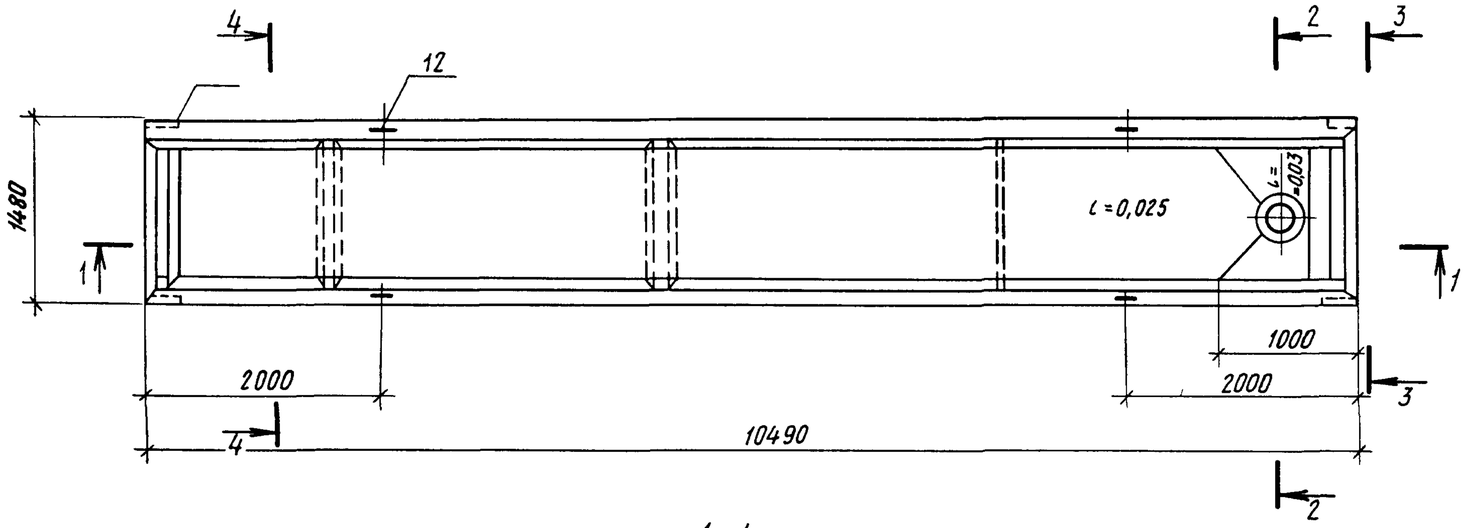

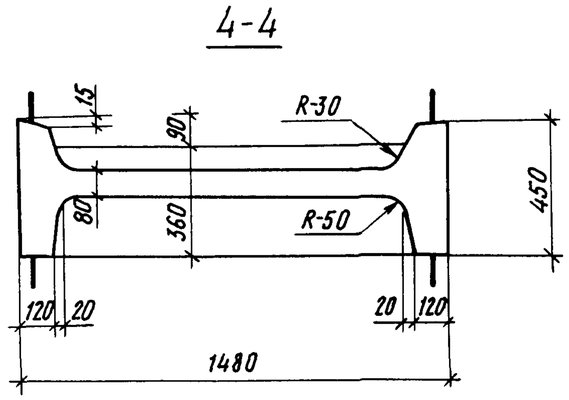

Расчетная схема

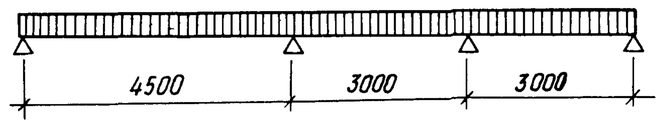

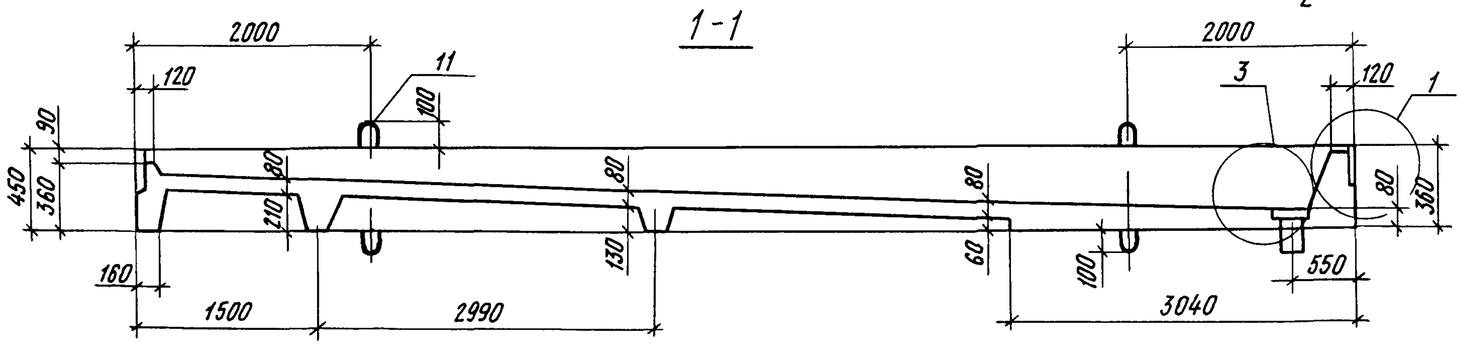

Схема расположения подкладок при складировании совпадает с расчетной схемой

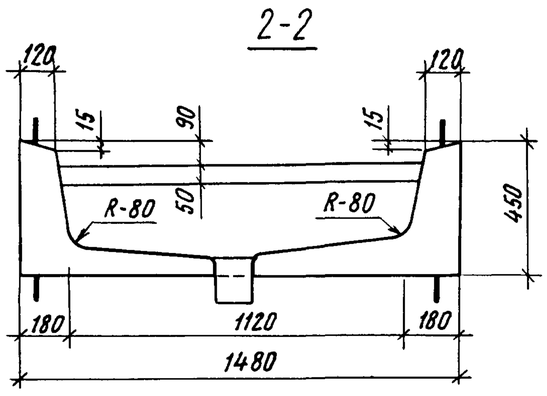

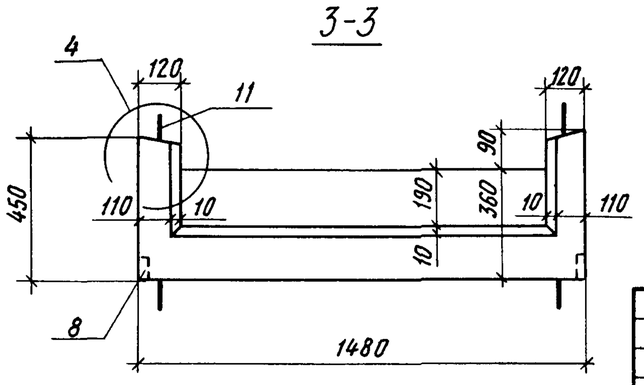

Привязан					
Инв.№					

Нач АПМ-1	Печерин		12 89
Гл конст.	Радашкевич		
Рук.гр.	Стабредова		
Провер	Стабредова		
Разраб	Давыденко		

1.100.1-7.8-1 12.00.00 СБ

Лоток водосборный ЛВ 105.15-16АIV Сборочный чертеж

Стадия	Масса	Масштаб
Р	7080 кг	
Лист 1	Листов 2	

СиБ ЗНИИЭП г. Новосибирск

Копировал

Формат А3

Инв.№ подл | Подпись и дата | Взам инв.№

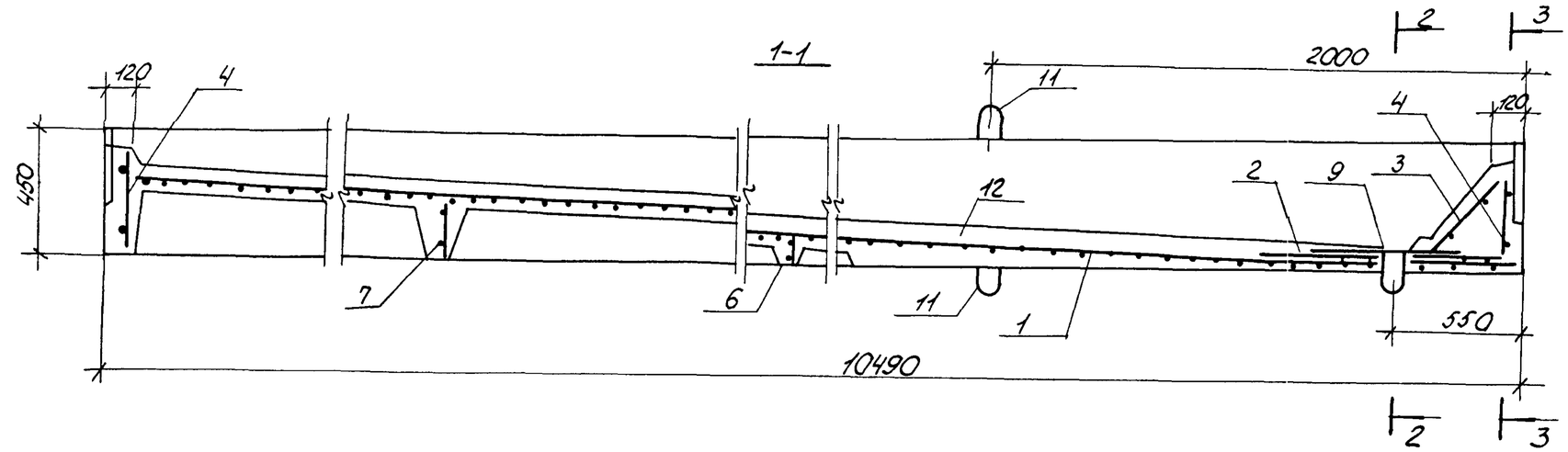

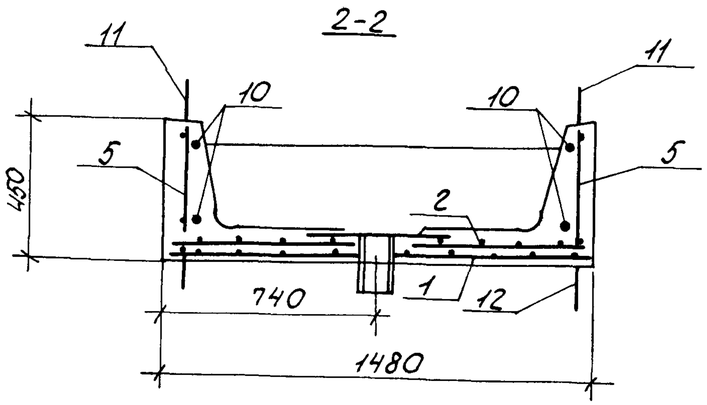

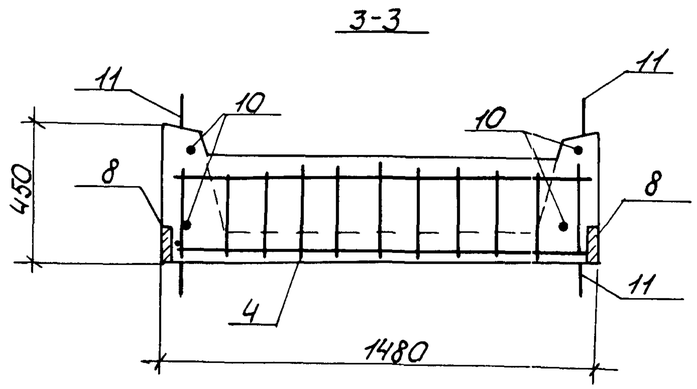

Позиция „10"- преднапряженная арматура

Инв № подл.	Подпись и дата	Взам инв №

Привязан

Инв. №

1.100. 1-7.8-1 12.00.00СБ

Лист 2

Копировал: Порфирьева

Формат А3

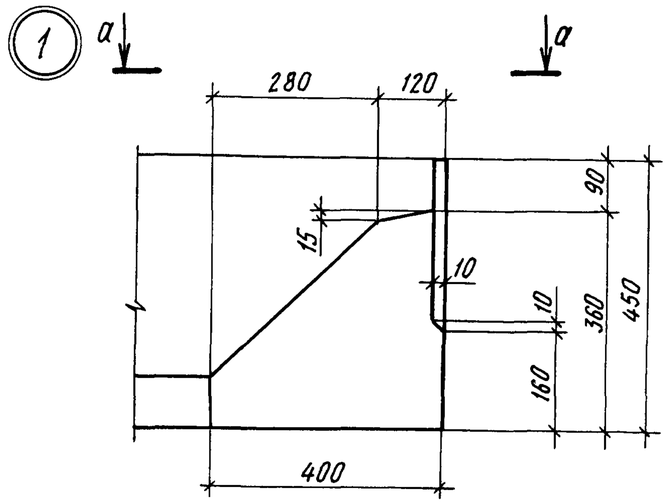

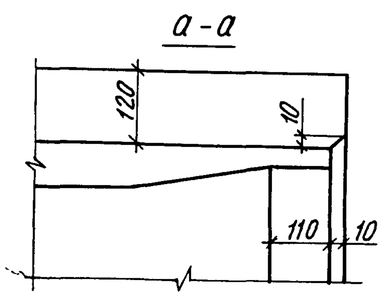

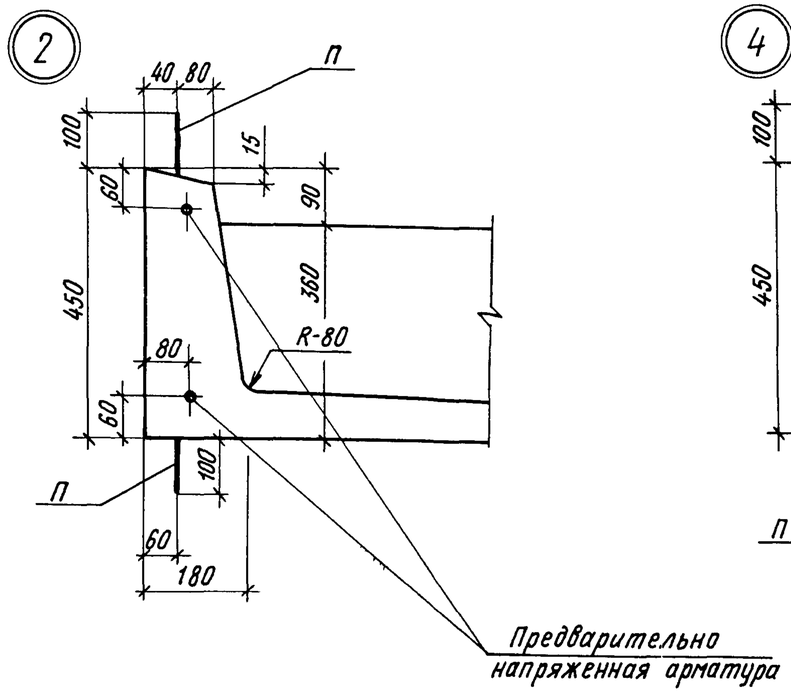

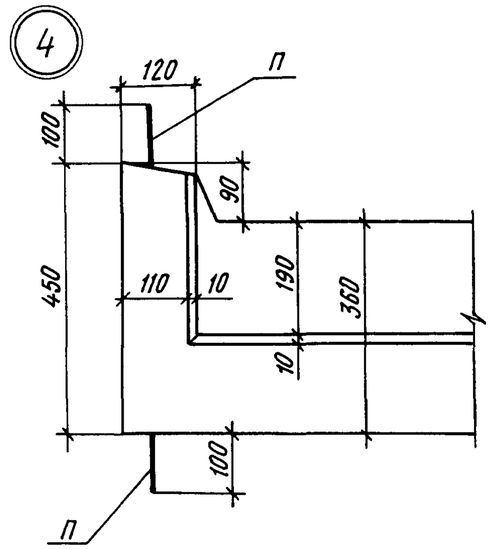

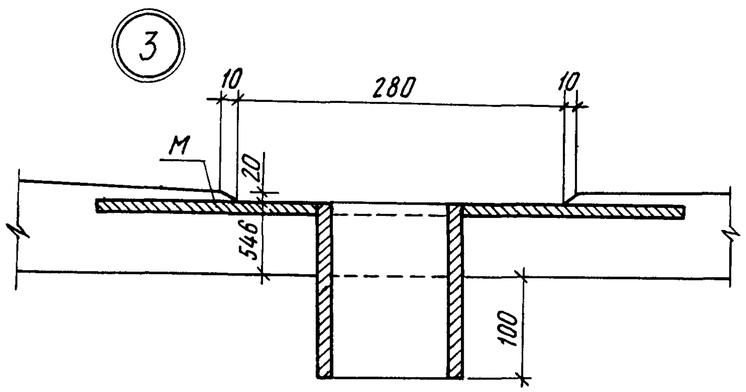

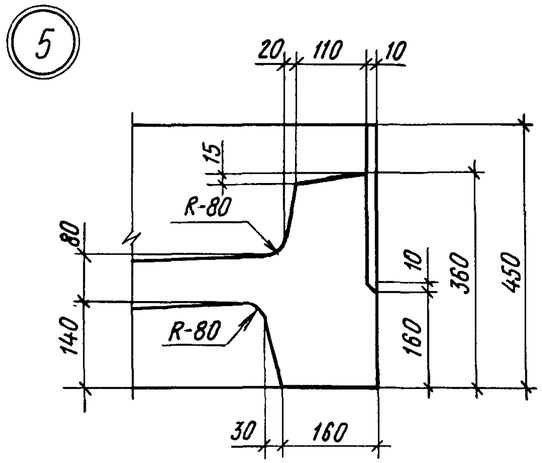

Привязан						1.100.1-7.8-1	00.00.00 ДЗ	
			Нач.АПМ-1	Печерин	12 89	Лоток водосборный Узлы опалубки 1...5	Стадия	Лист	Листов
			Гл конст	Радашкевич			Р		1
			Рук гр	Стабредова			СибЗНИИЭП г Новосибирск		
			Провер	Стабредова					
Инв.№			Разраб.	Давыденко					

Копировал Архипов

Формат А3

Взам.инв.№ | Подпись и дата | Инв.№ подл

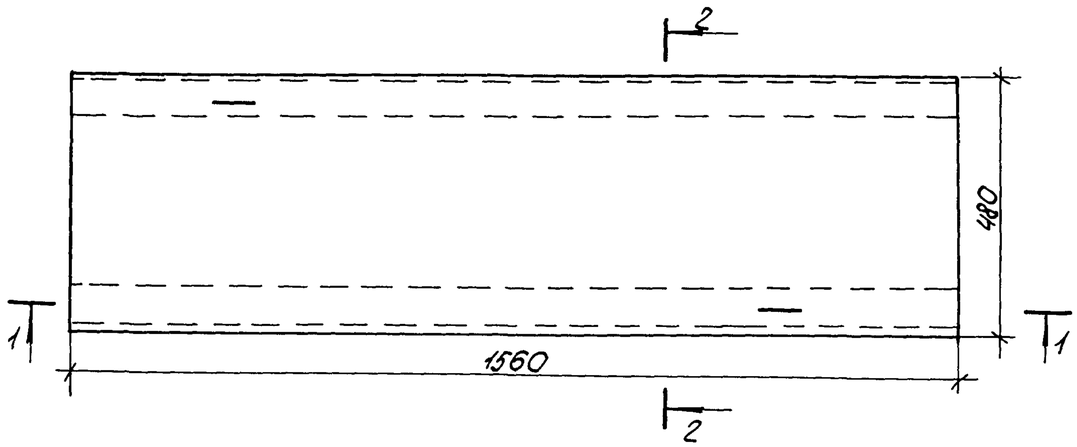

1-1

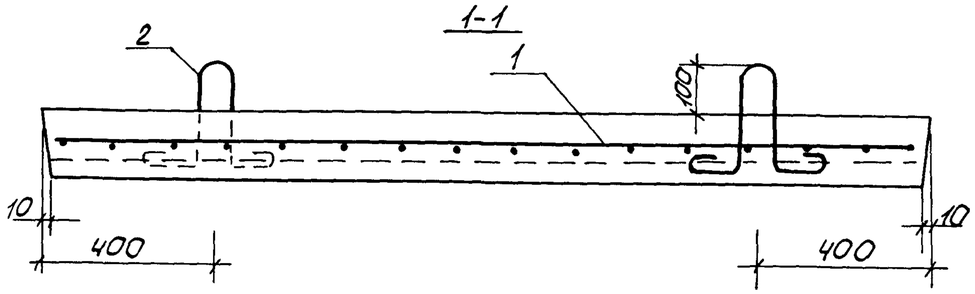

2-2

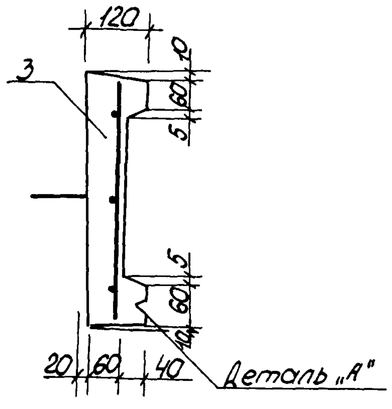

Деталь „А"

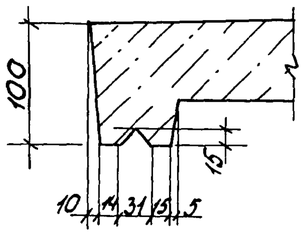

Формат	Зона	Поз.	Обозначение		Наименование	Кол.	Примечание
					Документация		
А3			1.100.1-7.8-1	00.00.00 ТО	Техническое описание	×	
А3			1.100.1-7.8-1	00.00.00 РС	Ведомость расхода стали	×	
					Сборочные единицы		
А3		1	1.100.1-7.8-1	00.00.10-04	Сетка С20	1	
					Детали		
А3		2	1.100.1-7.8-1	00.00.18-06	Петля П7	2	
					Материалы		
Б4		3			Бетон В15	0.086	$м^3$

Петлю 7 привязать к сетке

Привязан

Инв. №

Нач. АПМ1	Печерин		12.89
Гл. конст.	Радашкевич		
Рук. гр.	Стабредова		
Проверил	Стабредова		
Разработ.	Давыденко		

1.100.1-7.8-1 13.00.00

Плита карнизная КП 16.5

Стадия	Масса	Масштаб
Р	220 кг	
Лист	Листов 1	

СибЗНИИЭП г. Новосибирск

Копировал: Порфирьева

Формат А3

Инв. № подл. | Подпись и дата | Взам. инв. №

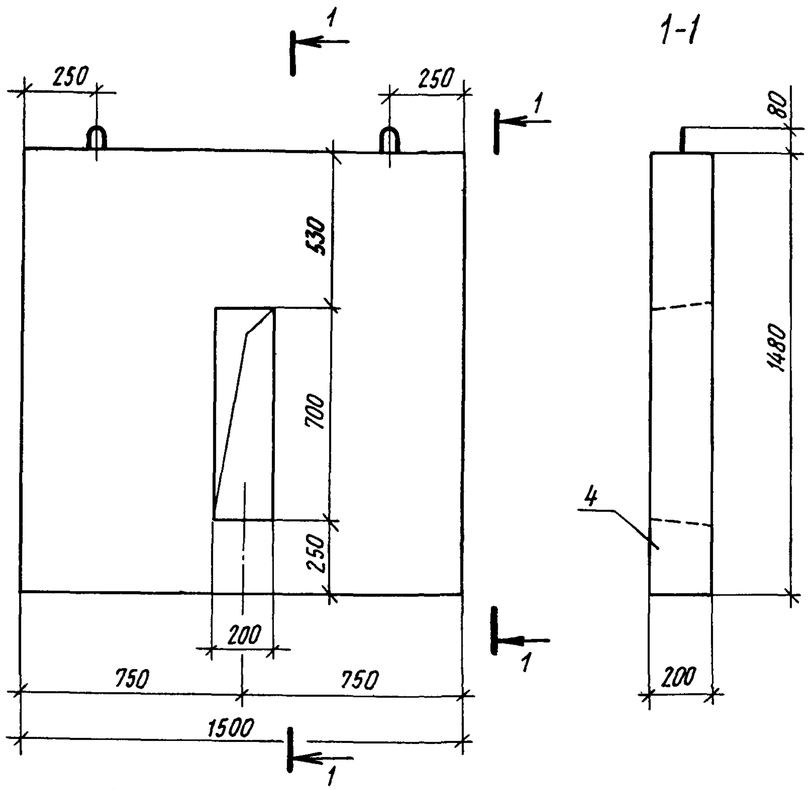

Схема армирования

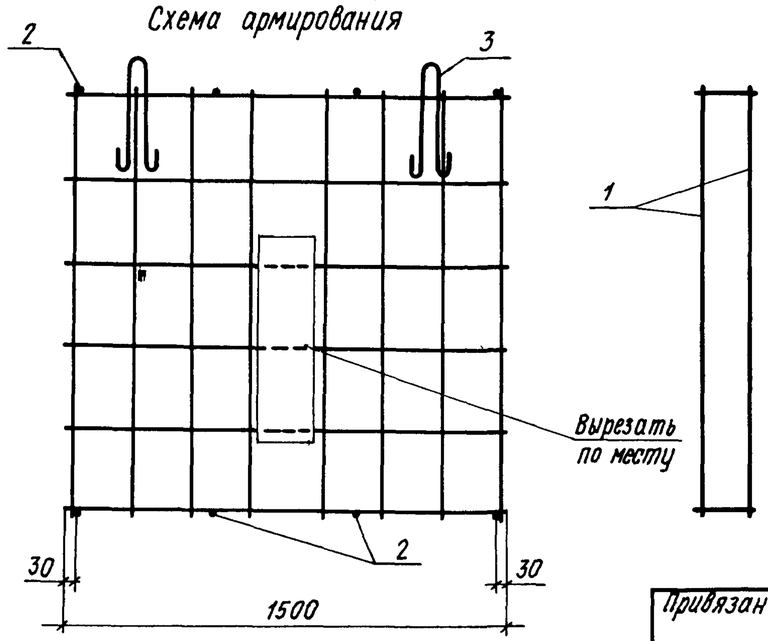

Формат	Зона	Поз.	Обозначение		Наименование	Кол	Примечан.
					Документация		
А3			1.100.1-7 8-1	00.00.00 ТО	Техническое описание	X	
А3			1 100 1-7. 8-1	00.00.00 РС	Ведомость расхода стали	X	
					Сборочные единицы		
А3		1	1.100.1-7.8-1	00.00.11	Сетка С21	2	
					Детали		
Б4		2			ф5ВрI ГОСТ 6727-80*; ℓ=180	8	0.025 кг
А3		3	1 100.1-7 8-1	00 00.19	Петля П8	2	
					Материалы		
					Керамзитобетон В3,5 , D1000	0,42	м3

Привязан

Инв.№

Нач ЛПМ-1	Печерин		12 89
Гл конст	Радашкевич		
Рук.гр	Ставредова		
Провер	Ставредова		
Разраб.	Давыденко		

1.100.1-7. 8-1 14.00.00

Балка подкладочная ПБ 15.15.20 -л

Стадия	Масса	Масштаб
Р	480 кг	
Лист	Листов 1	

СибЗНИИЭП г. Новосибирск

Копировал Архипов

Формат А3

Взам. инв.№ | Подпись и дата | Инв.№ подл.

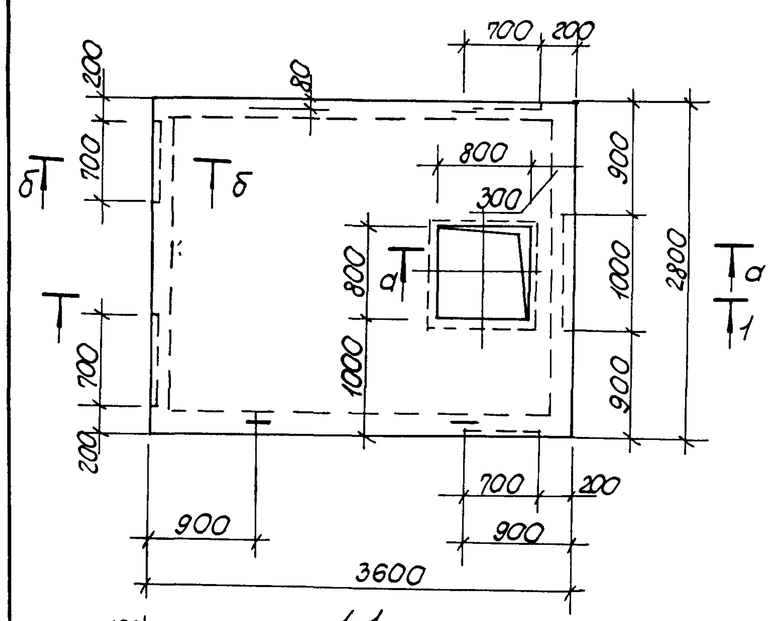

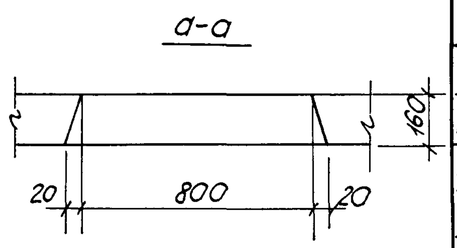

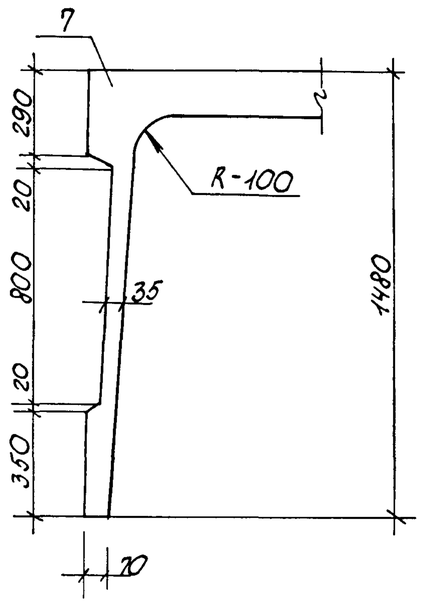

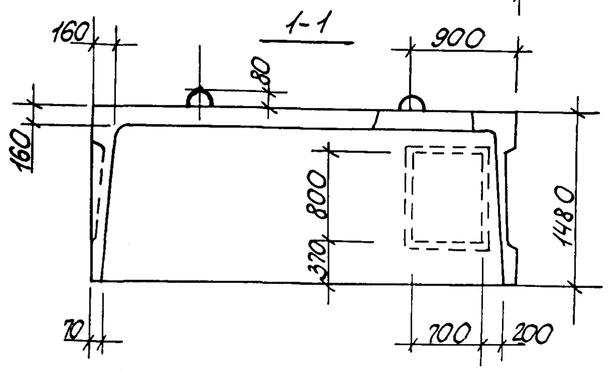

Схема армирования

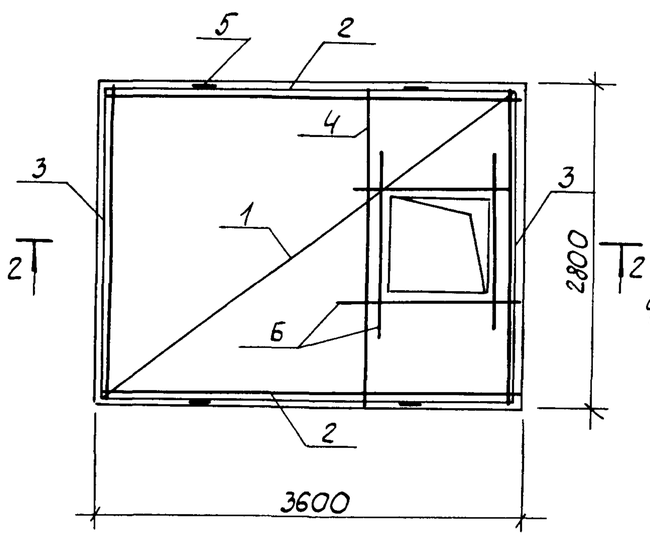

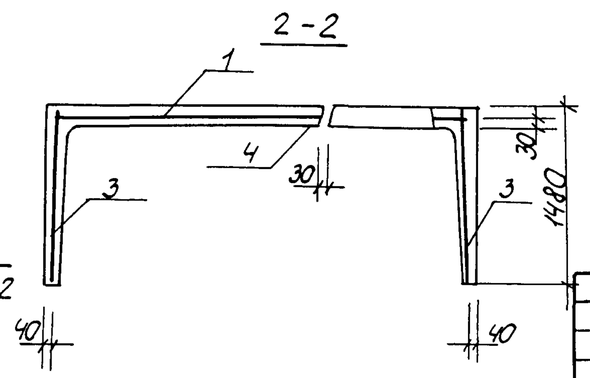

Формат	Зона	Поз	Обозначение		Наименование	Кол.	Примечание
					Документация		
А3			1.100.1-7.8-1	00.00.00 ТО	Техническое описание		
А3			1.100.1-7.8-1	00.00.00 РС	Ведомость расхода стали		
			1.100.1-7.8-1				
			1.100 1-7.8-1		Сборочные единицы		
А3		1	1.100.1-7.8-1	00.00.11-01	Сетка С 22	1	
А3		2		-02	Сетка С 23	2	
А3		3		-03	Сетка С 24	2	
А3		4	1.100.1-7.8-1	00.00.06-02	Каркас КР 29	1	
					Детали		
А3		5	1.100.1-7.8-1	00.00.19-02	Петля П10	4	
Б4		6			ф10АIII ГОСТ 5781-82* ℓ=1200	4	0,74 кг
					Материалы		
Б4		7			Керамзитобетон В3,5 Д 1000	3,17	м³

Привязан

Инв. №

Нач. АПМ-I	Печерин		12.89
Гл. констр.	Радошкевич		
Рук. гр.	Стабредова		
Проверил	Стабредова		
Разработал	Довыденко		

1.100.1-7.8-1 15.00.00

Короб вентиляционный ВК36.28.150-л

Стадия	Масса	Масштаб
	3640 кг	1:50
Лист	Листов 1	

СибЗНИИЭП г. Новосибирск

Копировал: Порфирьева

Формат А3

Инв. № подл. | Подпись и дата | Взам. инв. №

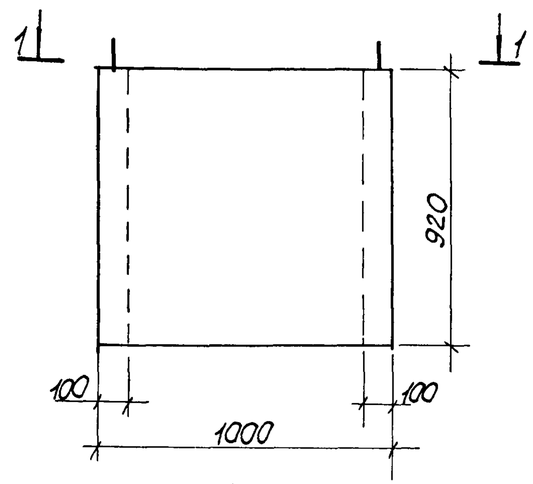

1-1

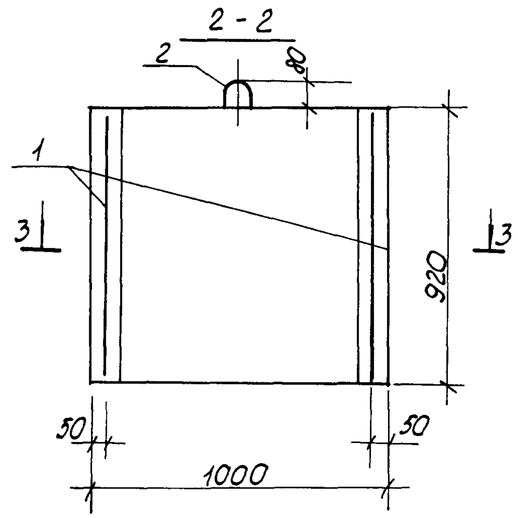

3-3

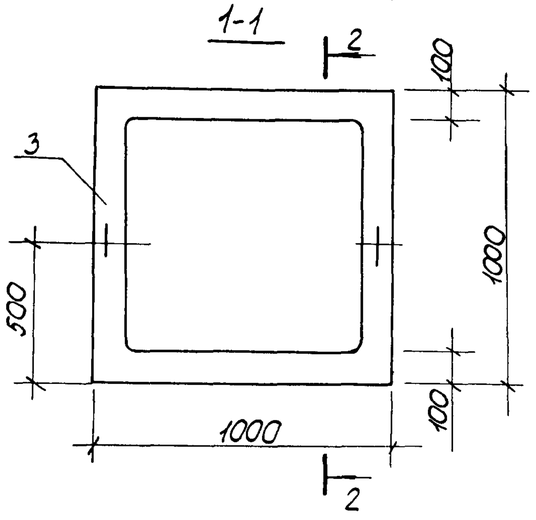

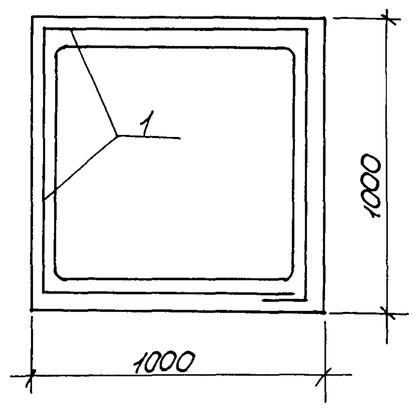

Формат	Зона	Поз.	Обозначение	Наименование	Кол.	Примечание
				Документация		
А3			1.100.1-7.8-1 00.00.00 ТО	Техническое описание		
А3			1.100.1-7.8-1 00.00.00 РС	Ведомость расхода стали		
				Сборочные единицы		
А3		1	1.100.1-7.8-1 00.00.11-04	Сетка С25	1	
				Детали		
А3		2	1.100.1-7.8-1 00.00.19	Петля П8	2	
				Материалы		
Б.4		3		Керамзитобетон В7,5 Д1400	0,33	м3

Инв. № подл. | Подпись и дата | Взам. инв. №

Привязан

Инв. №

Нач. АПМ	Печерин		12.89
Гл. конст.	Радошкевич		
Рук. гр.	Стабредова		
Проверил	Стабредова		
Разработ.	Павыденко		

1.100.1-7.8-1 16.00.00

Шахта вентиляционная ВШ10.9.100-л

Стадия	Масса	Масштаб
Р	530 кг	1:20
Лист	Листов 1	

СибЗНИИЭП г. Новосибирск

Копировал: Порфирьева

Формат А3

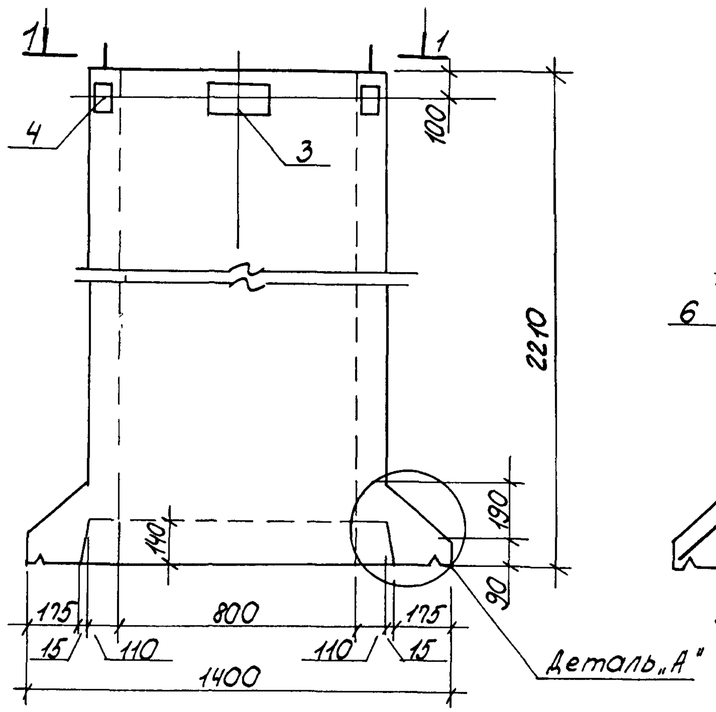

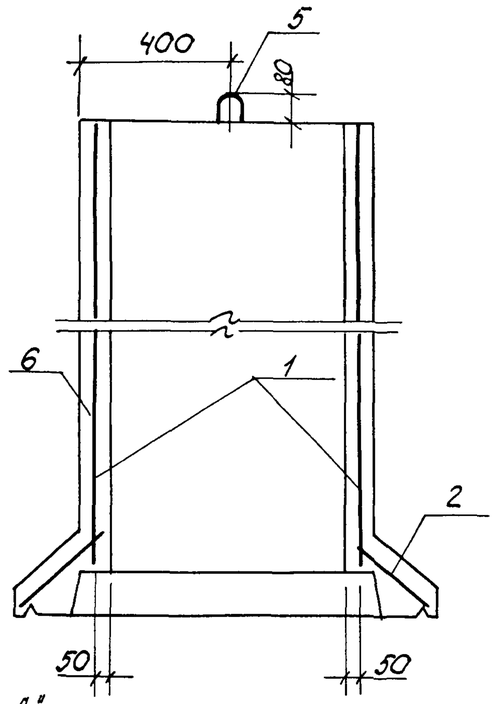

1-1

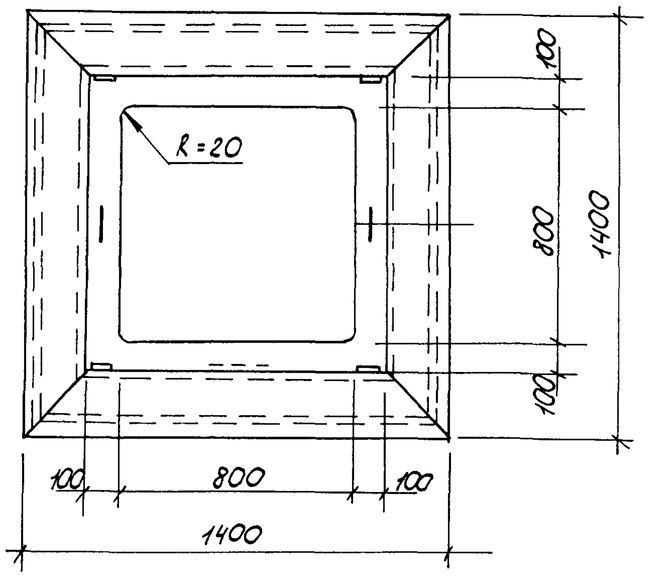

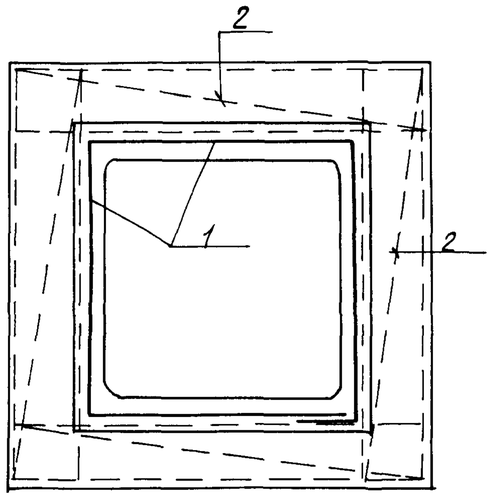

Деталь „А"

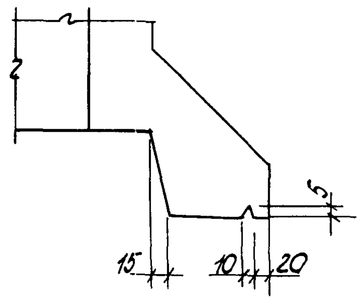

Формат	Зона	Поз.	Обозначение		Наименование	Кол.	Примечание
					Документация		
А3			1.100.1-7-8-1	00.00.00 ТО	Техническое описание		
А3			1.100.1-7 8-1	00.00.00 РС	Ведомость расхода стали		
					Сборочные единицы		
А3		1	1.100.1-7.8-1	00.00.11-05	Сетка С26	1	
А3		2	1.100.1-7.8-1	00.00.12	Сетка С27	4	
А4		3	1.100 1-7 8-1	00.00.16	Изделие закладное М4	1	
А4		4	1.100.1-7.8-1	00.00.14	Изделие закладное М2	4	
					Детали		
А3		5	1.100 1-7.8-1	00.00.19-01	Петля П9	2	
					Материалы		
Б4		6			Керамзитобетон В7,5 Д1400	0,92	$м^3$

Привязан

Инв №

Нач АПМ	Печерин		12.89
Гл.констр	Радашкевич		
Рук.гр.	Стабредова		
Проверил	Стабредова		
Разработ.	Давыденко		

1.100.1-7.8-1 17.00.00

Шахта вентиляционная ВШ 14.22.140-1

Стадия	Масса	Масштаб
Р	1470 кг	
Лист	Листов 1	

СибЗНИИЭП г. Новосибирск

Копировал: Порфирьева

Формат А3

Инв.№ подл. | Подпись и дата | Взам.инв.№

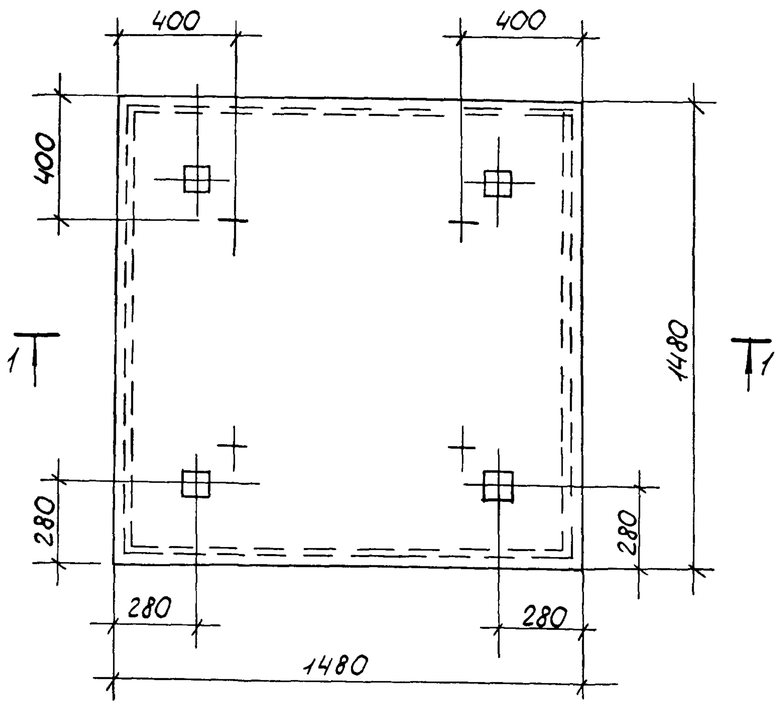

1-1

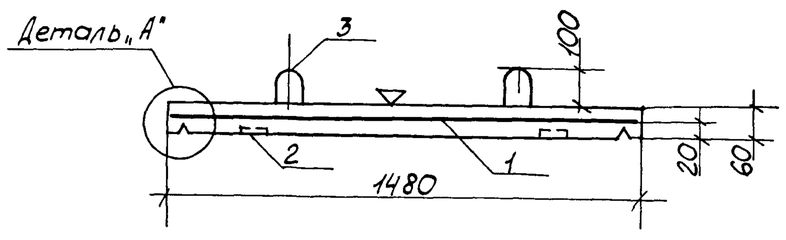

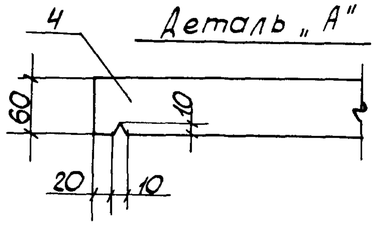

Формат	Зона	Поз.	Обозначение		Наименование	Кол.	Примечание
					Документация		
А3			1.100.1-7.8-1	00.00.00 ТО	Техническое описание		
А3			1.100.1-7.8-1	00.00.00 РС	Ведомость расхода стали		
					Сборочные единицы		
А3		1	1.100.1-7.8-1	00.00.12-01	Сетка С28	1	
А4		2	1.100.1-7.8-1	00.00.17	Изделие закладное М5	4	
					Детали		
А4		3	1.100.1-7.8-1	00.00.18-06	Петля П7	4	
					Материалы		
Б4		4			Бетон В15	0,13	$м^3$

Поверхность, отмеченную знаком ▽, зажелезнить.

Привязан

Инв №

Нач.АПМ	Печерин		12.89
Гл.констр.	Радашкевич		
Рук.гр.	Стобредова		
Проверил.	Стобредова		
Разработ.	Довыденко		

1.100.1-7.8-1 18.00.00

Плита вентиляционной шахты ПВ15.15.6

Стадия	Масса	Масштаб
Р	330 кг	
Лист	Листов 1	

СибЗНИИЭП г. Новосибирск

Копировал: Порфирьева

Формат А3

Инв.№ подл. | Подпись и дата | Взам.инв.№

Рис. 1

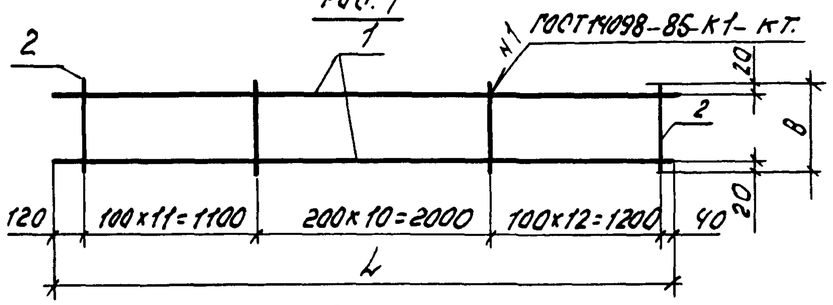

Рис. 2

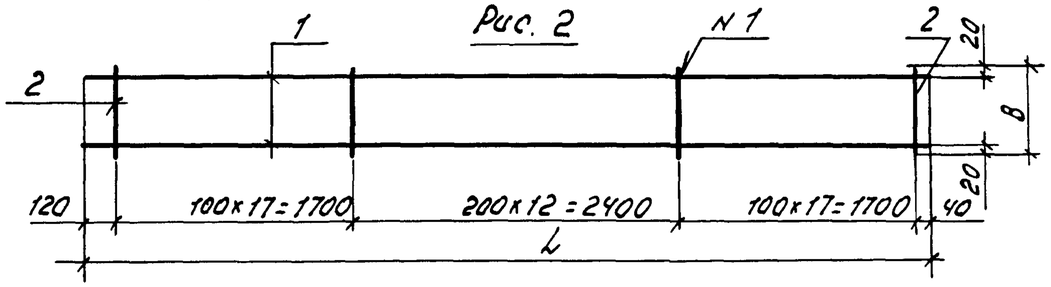

Рис. 3

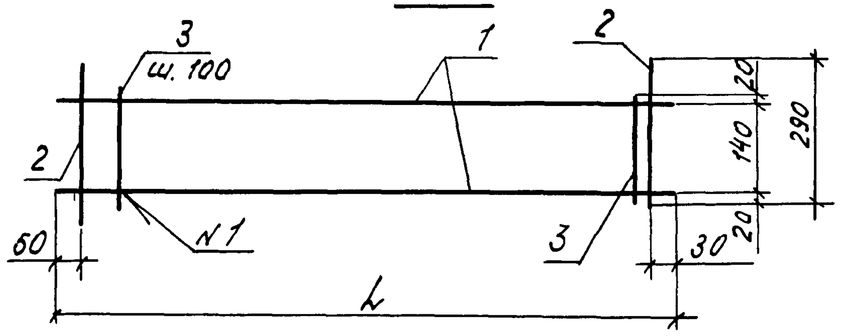

Обозначение	Марка	Рис.	Размеры, мм L	Размеры, мм B	Масса, кг
1.100.1-7.8-1 00.00.01	КР1	1	4460	130	6.11
-01	КР2	1	4460	220	6.55
-02	КР3	2	5960	130	8.21
-03	КР4	2	5960	220	8.82
-04	КР5	3	660	-	1.31

Формат	Зона	Поз.	Обозначение	Наименование	Кол.	Примечание
				1.100.1-7.8-1 00.00.01		КР1
				Детали		
Б4		1		ф10А III ГОСТ5781-82* ℓ=4460	2	2.75 кг
Б4		2		ф5 Вр I ГОСТ6727-80* ℓ=130	34	0.018 кг
				1.100.1-7.8-1 00.00.01-01		КР2
				Детали		
Б4		1		ф10А III ГОСТ5781-82* ℓ=4460	2	2.75 кг
Б4		2		ф5Вр I ГОСТ6727-80* ℓ=220	34	0.031 кг
				1.100.1-7.8-1 00.00.01-02		КР3
				Детали		
Б4		1		ф10А III ГОСТ5781-82* ℓ=5960	2	3.68 кг
Б4		2		ф5Вр I ГОСТ6727-80* ℓ=130	47	0.018 кг
				1.100.1-7.8-1 00.00.01-03		КР4
				Детали		
Б4		1		ф10А III ГОСТ5781-82* ℓ=5960	2	3.68 кг
Б4		2		ф5Вр I ГОСТ6727-80* ℓ=220	47	0.031 кг
				1.700.1-7.8-1 00.00.01-04		КР5
				Детали		
Б4		1		ф10А III ГОСТ5781-82* ℓ=660	2	0.41 кг
Б4		2		ф10А III ГОСТ57-81-82* ℓ=290	2	0.18 кг
Б4		3		ф5Вр I ГОСТ6727-80* ℓ=180	5	0.025 кг

Взам. инв. №

Подпись и дата

Инв. № подл.

Привязан

Инв. №

Нач. АПМ	Печерин		12.89
Гл. конст.	Радашкевич		
Рук. гр.	Стабредова		
Провер.	Булгакова		
Разраб.	Довыденко		

1.100.1-7.8-1 00.00.01

Каркас плоский КР1 ... КР5

Стадия	Лист	Листов
Р		1

СибЗНИИЭП г. Новосибирск

Копир. Морозова

Формат А3

Рис. 1

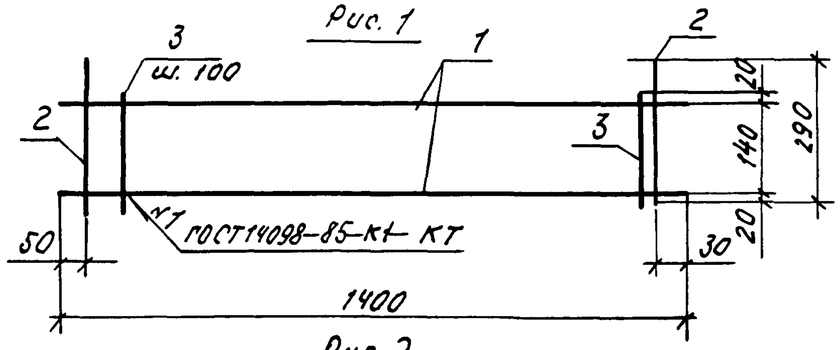

Рис. 2

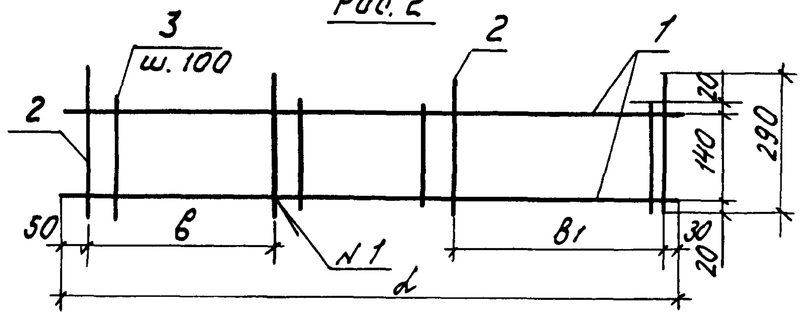

Рис. 3

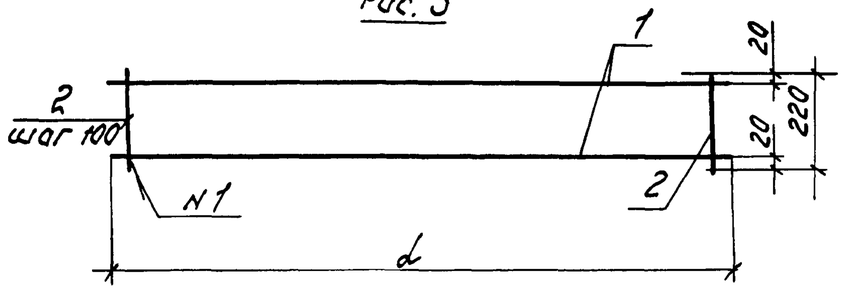

Обозначение	Марка	Рис.	Размеры, мм L	в	в1	Масса, кг
1.100.1-7.8-1 00.00.02	КР6	1	-	-	-	2.38
-01	КР7	2	2400	770	710	4.26
-02	КР8	2	2900	910	990	5.00
-03	КР9	3	720	-	-	1.10
-04	КР10	3	1460	-	-	2.27

Формат	Зона	Поз.	Обозначение	Наименование	Кол.	Примечание
				1.100.1-7.8-1 00.00.02		КР6
				Детали		
Б4		1		ф10А III ГОСТ5781-82*; ℓ=1400	2	0.86 кг
Б4		2		ф10А III ГОСТ5781-82*; ℓ=290	2	0.18 кг
Б4		3		ф5ВрI ГОСТ6727-80*; ℓ=180	12	0.025 кг
				1.100.1-7.8-1 00.00.02-01		КР7
				Детали		
Б4		1		ф10А III ГОСТ5781-82*; ℓ=2400	2	1.48 кг
Б4		2		ф10А III ГОСТ5781-82* ℓ=290	4	0.18 кг
Б4		3		ф5ВрI ГОСТ6727-80*; ℓ=180	23	0.025 кг
				1.100.1-7.8-1 00.00.02-02		КР8
				Детали		
Б4		1		ф10А III ГОСТ5781-82*; ℓ=2900	2	1.79
Б4		2		ф10А III ГОСТ5781-82*; ℓ=290	4	0.18
Б4		3		ф5ВрI ГОСТ6727-80*; ℓ=180	28	0.025
				1.100.1-7.8-1 00.00.02-03		КР9
				Детали		
Б4		1		ф10А III ГОСТ5781-82*; ℓ=720	2	0.44 кг
Б4		2		ф5ВрI ГОСТ6727-80*; ℓ=220	7	0.031 кг
				1.100.1-7.8-1 00.00.02-04		КР10
				Детали		
Б4		1		ф10А III ГОСТ5781-82*; ℓ=1460	2	0.90
Б4		2		ф5ВрI ГОСТ6727-80*; ℓ=220	15	0.031

Взам. инв. №

Подпись и дата

Инв. № подл.

Привязан

Инв. №

Нач. АПМ	Печерин		12.89
Гл. констр.	Радашкевич		
Рук. гр.	Стабредова		
Провер.	Булгакова		
Разраб.	Давыденко		

1.100.1-7.8-1 00.00.02

Каркас плоский КР6...КР10

Стадия	Лист	Листов
Р		1

СибЗНИИЭП г. Новосибирск

Копир. Морозова

Формат А3

Рис. 1

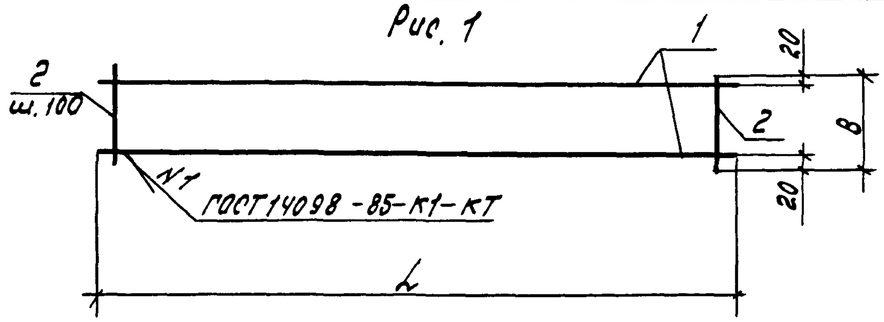

Рис. 2

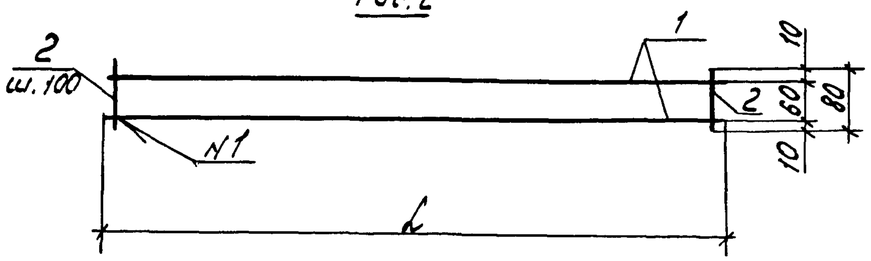

Обозначение	Марка	Рис.	Размеры L	Размеры B	Масса, кг
1.100.1-7.8-1 00.00.03	КР11	1	2510	220	3.88
-01	КР12	1	2960	220	4.59
-02	КР13	1	720	300	1.16
-03	КР14	1	1460	300	2.45
-04	КР15	1	2960	300	4.95
-05	КР16	2	720	-	0.25

Формат	Зона	Поз.	Обозначение	Наименование	Кол.	Примечание
				1.100.1-7.8-1 00.00.03		КР11
				Детали		
Б4		1		ф10А III ГОСТ5781-82*, ℓ=2510	2	1.55
Б4		2		ф5ВрI ГОСТ6727-80*, ℓ=220	25	0.031
				1.100.1-7.8-1 00.00.03-01		КР12
				Детали		
Б4		1		ф10А III ГОСТ5781-82*, ℓ=2960	2	1.83
Б4		2		ф5ВрI ГОСТ6727-80*, ℓ=220	30	0.031
				1.100.1-7.8-1 00.00.03-02		КР13
				Детали		
Б4		1		ф10А III ГОСТ5781-82*, ℓ=720	2	0.44кг
Б4		2		ф5ВрI ГОСТ6727-80*, ℓ=300	7	0.04кг
				1.100.1-7.8-1 00.00.03-03		КР14
				Детали		
Б4		1		ф10А III ГОСТ5781-82*, ℓ=1460	2	0.90
Б4		2		ф5ВрI ГОСТ5727-80*, ℓ=300	15	0.043
				1.100.1-7.8-1 00.00.03-04		КР15
				Детали		
Б4		1		ф10А III ГОСТ5781-82*, ℓ=2960	2	1.83
Б4		2		ф5ВрI ГОСТ6727-80*, ℓ=300	30	0.043
				1.100.1-7.8-1 00.00.03-05		КР16
				Детали		
Б4		1		ф5ВрI ГОСТ6727-80*, ℓ=720	2	0.10
Б4		2		ф4ВрI ГОСТ6727-80*, ℓ=80	7	0.007

Инв.№ подл. | Подпись и дата | Взам.инв.№

Привязан

Инв.№

Нач. АПМ	Печерин		12.89
Гл. конст.	Родошкевич		
Рук. гр.	Стобредова		
Провер.	Булгакова		
Разраб.	Добыденко		

1.100.1-7.8-1 00.00.03

Каркас плоский КР11...КР16

Стадия	Лист	Листов
Р		1

СибЗНИИЭП г. Новосибирск

Копир. Морозова

Формат А3

Рис. 1

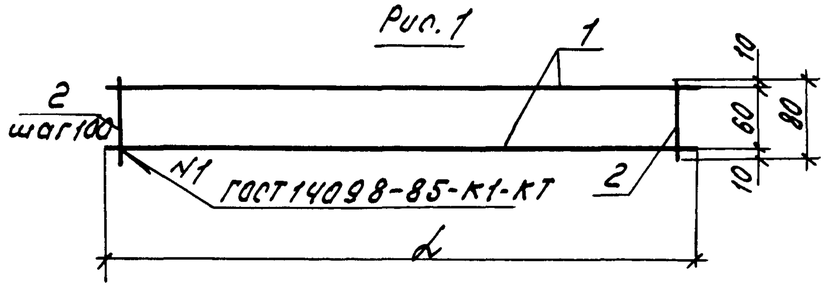

Рис. 2

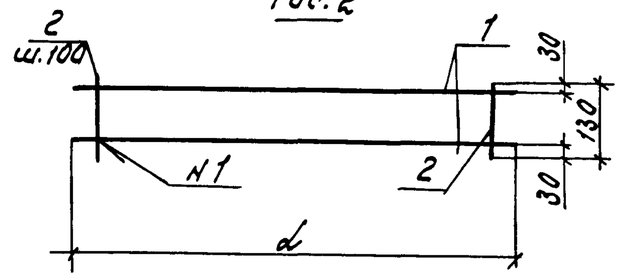

Рис. 3

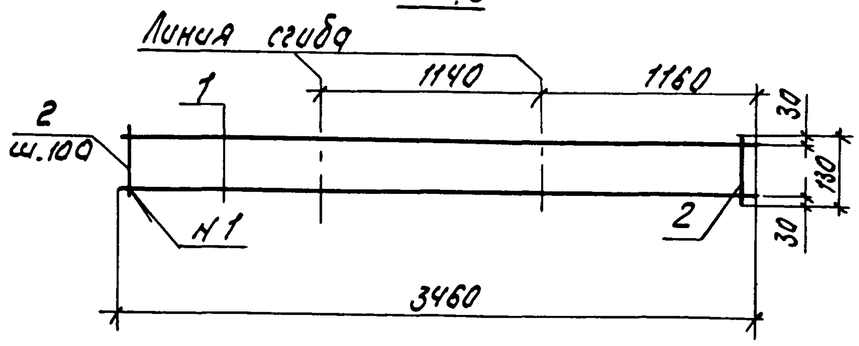

Формат	Зона	Поз.	Обозначение	Наименование	Кол.	Примечание
				1.100.1-7.8-1 00.00.04		КР17
				Детали		
Б4		1		⌀5ВрI ГОСТ6727-80*, ℓ=1460	2	0.21
Б4		2		⌀4ВрI ГОСТ6727-80*, ℓ=80	15	0.007
				1.100.1-7.8-1 00.00.04-01		КР18
				Детали		
Б4		1		⌀5ВрI ГОСТ6727-80*, ℓ=2500	2	0.35
Б4		2		⌀4ВрI ГОСТ6727-80*, ℓ=800	25	0.007
				1.100.1-7.8-1 00.00.04-02		КР19
				Детали		
Б4		1		⌀5Вр ГОСТ6727-80*, ℓ=2960	2	0.42
Б4		2		⌀4ВрI ГОСТ6727-80*, ℓ=80	30	0.07
				1.100.1-7.8-1 00.00.04-03		КР20
				Детали		
Б4		1		⌀5ВрI ГОСТ6727-80*, ℓ=850	2	0.12
Б4		2		⌀4ВрI ГОСТ6727-80*, ℓ=130	9	0.01
				1.100.1-7.8-1 00.00.04-04		КР21
				Детали		
Б4		1		⌀5ВрI ГОСТ6727-80*, ℓ=3460	2	0.49
Б4		2		⌀4ВрI ГОСТ6727-80*, ℓ=130	35	0.01

Обозначение	Марка	Рис.	L мм.	Масса, кг.
1100.1-7.8-1 00.00.04	КР17	1	1460	0.54
-01	КР18	1	2500	0.88
-02	КР19	1	2960	1.05
-03	КР20	2	850	0.33
-04	КР21	3	3460	1.33

Инв. № подл. | Подпись и дата | Взам. инв. №

Привязан

Инв. №

Нач. АПМ1	Печерин		12.89
Гл. конст.	Радошкевич		
Рук. гр.	Стабредова		
Провер.	Булгакова		
Разраб.	Давыденко		

1.100.1-7.8-1 00.00.04

Каркас плоский КР17...КР21

Стадия	Лист	Листов
Р		1

СибЗНИИЭП г. Новосибирск

Копир. Морозова

Формат А3

Рис.1

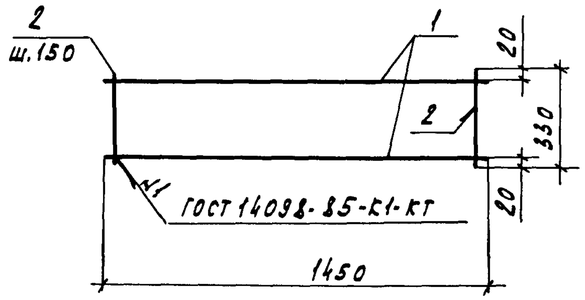

Рис.2

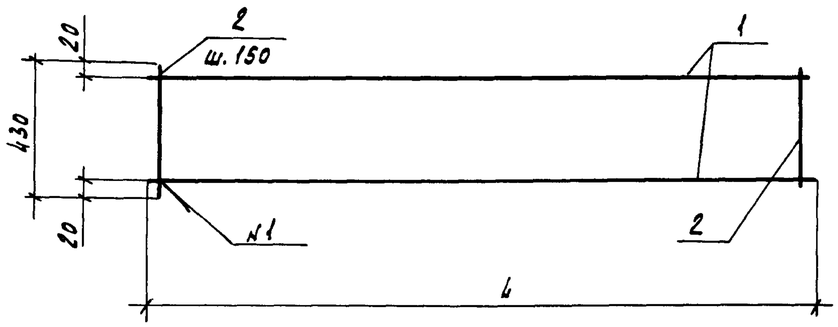

Обозначение	Марка	Рис.	L мм	Масса, кг
1.100.1-7.8-1 00.00.05	КР22	1	–	0.7
-01	КР23	2	2970	10.6
-02	КР24	2	4470	3.81
-03	КР25	2	5970	5.10
-04	КР26	2	10470	8.91

Формат	Зона	Поз.	Обозначение	Наименование	Кол.	Примечание
				1.100.1-7.8-1 00.00.05		КР22
				Детали		
Б4		1		ф5ВрI ГОСТ 6727-80*, ℓ=1450	2	0.20кг
Б4		2		ф4ВрI ГОСТ 6727-80*, ℓ=330	10	0.03кг
				1.100.1-7.8-1 00.00.05-01		КР23
				Детали		
Б4		1		ф16АIII ГОСТ 5781-82*, ℓ=2970	2	4.69кг
Б4		2		ф5ВрI ГОСТ 6727-80*, ℓ=430	20	0.061кг
				1.100.1-7.8-1 00.00.05-02		КР24
				Детали		
Б4		1		ф6АIII ГОСТ 5781-82*, ℓ=4470	2	0.99кг
Б4		2		ф5ВрI ГОСТ 6727-80*, ℓ=430	30	0.061кг
				1.100.1-7.8-1 00.00.05-03		КР25
				Детали		
Б4		1		ф6АIII ГОСТ 5781-82*, ℓ=5970	2	1.33кг
Б4		2		ф5ВрI ГОСТ 6727-80*, ℓ=430	40	0.061кг
				1.100.1-7.8-1 00.00.05-04		КР26
				Детали		
Б4		1		ф6АIII ГОСТ 5781-82, ℓ=10470	2	2.32кг
Б4		2		ф5ВрI ГОСТ 6727-80, ℓ=430	70	0.061кг

Взам.инв.№ | Подпись и дата | Инв.№ подл.

Привязан

Инв.№

Нач.АПМ1	Печерин		12.89
Гл.констр.	Радошкевич		
Рук.гр.	Стабредова		
Проверил	Булгакова		
Разработ.	Давыденко		

1.100.1-7.8-1 00.00.05

Каркас плоский КР22 ... КР26

Стадия	Лист	Листов
Р		1

СибЗНИИЭП г.Новосибирск

Копировал Кириенко

Формат А3

Рис.1

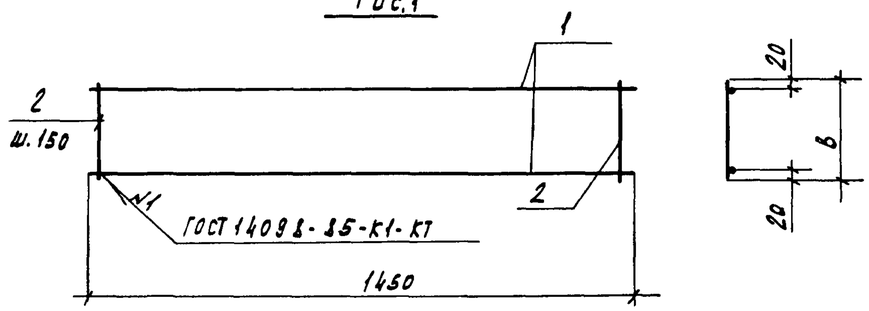

Рис.2

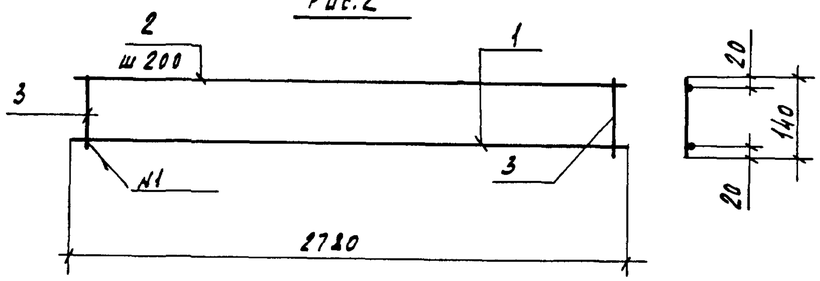

Формат	Зона	Поз.	Обозначение	Наименование	Кол.	Примечание
				1.100.1-7.8-1 00.00.06		КР27
				Детали		
Б4		1		ф5ВрI ГОСТ6727-80*, ℓ=1450	2	0.20 кг
Б4		2		ф4ВрI ГОСТ6727-80*, ℓ=130	10	0.01 кг
				1.100.1-7.8-1 00.00.06-01		КР28
				Детали		
Б4		1		ф5ВрI ГОСТ6727-80*, ℓ=1450	2	0.20 кг
Б4		2		ф4ВрI ГОСТ6727-80*, ℓ=210	10	0.019 кг
				1.100.1-7.8-1 00.00.06-02		КР29
				Детали		
Б4		1		ф16АIII ГОСТ5781-82*, ℓ=2780	1	4.39 кг
Б4		2		ф8АIII ГОСТ5781-82, ℓ=2780	1	1.10 кг
Б4		3		ф5ВрI ГОСТ6727-80*, ℓ=140	14	0.02 кг

Обозначение	Марка	Рис.	В мм	Масса, кг
1.100.1-7.8-1 00.00.06	КР27	1	130	0.50
-01	КР28	1	210	0.59
-02	КР29	2	-	5.77

Взам инв.№ | Подпись и дата | Инв.№ подл.

Привязан

Инв.№

Нач.АПМ	Печерин		12.89
Гл.констр.	Радашкевич		
Рук.гр.	Стабредова		
Проверил	Булгакова		
Разработ.	Давыденко		

1.100.1-7.8-1 00.00.06

Каркас плоский КР27...КР29

Стадия	Лист	Листов
Р		1

СибЗНИИЭП г. Новосибирск

Копировал Кириенко

Формат А3

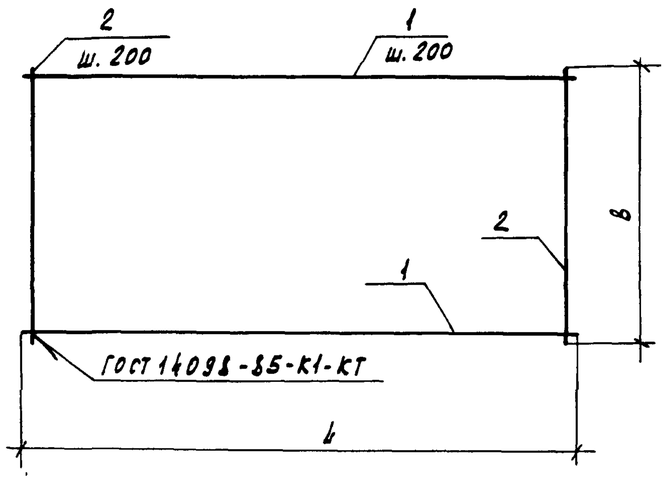

Формат	Зона	Поз.	Обозначение	Наименование	Кол.	Примечание
				1.100.1-7.8-1 00.00.07		С1
				Детали		
Б4		1		ф4Вр-I ГОСТ 6727-80* ℓ=4460	3	0.41
Б4		2		ф5Вр-I ГОСТ 6727-80* ℓ=720	23	0.10
				1.100.1-7.8-1 00.00.07-01		С2
				Детали		
Б4		1		ф4Вр-I ГОСТ 6727-80*, ℓ=4460	8	0.41
Б4		2		ф5Вр-I ГОСТ 6727-80*, ℓ=1460	23	0.210
				1.100.1-7.8-1 00.00.07-02		С3
				Детали		
Б4		1		ф4Вр-I ГОСТ 6727-80*, ℓ=4460	13	0.41
Б4		2		ф5Вр-I ГОСТ 6727-80*, ℓ=2510	23	0.35
				1.100.1-7.8-1 00.00.07-03		С4
				Детали		
Б4		1		ф4Вр-I ГОСТ 6727-80*, ℓ=4460	15	0.41
Б4		2		ф5Вр-I ГОСТ 6727-80*, ℓ=2960	23	0.42
				1.100.1-7.8-1 00.00.07-04		С5
				Детали		
Б4		1		ф4Вр-I ГОСТ 6727-80*, ℓ=5960	3	0.54
Б4		2		ф5Вр-I ГОСТ 6727-80*, ℓ=720	30	0.10
				1.100.1-7.8-1 00.00.07-05		С6
				Детали		
Б4		1		ф4Вр-I ГОСТ 6727-80*, ℓ=5960	8	0.54
Б4		2		ф5Вр-I ГОСТ 6727-80*, ℓ=1460	30	0.21

Обозначение	Марка	Размеры, мм		Масса, кг
		L	B	
1.100.1-7.8-1 00.00.07	С1	4460	720	3.53
-01	С2	4460	1460	8.11
-02	С3	4460	2510	13.38
-03	С4	4460	2960	15.81
-04	С5	5960	720	4.62
-05	С6	5960	1460	10.62

Привязан

Инв. №

Взам. инв. № | Подпись и дата | Инв. № подл.

Нач. АПМ	Печерин		12.89
Гл. констр.	Радашкевич		
Рук. гр.	Ставредова		
Провер.	Булгакова		
Разраб.	Давыденко		

1.100.1-7.8-1 00.00.07

Сетка С1...С6

Стадия	Лист	Листов
Р		1

СибЗНИИЭП г. Новосибирск

Копировал Кириенко

Формат А3

Рис.1

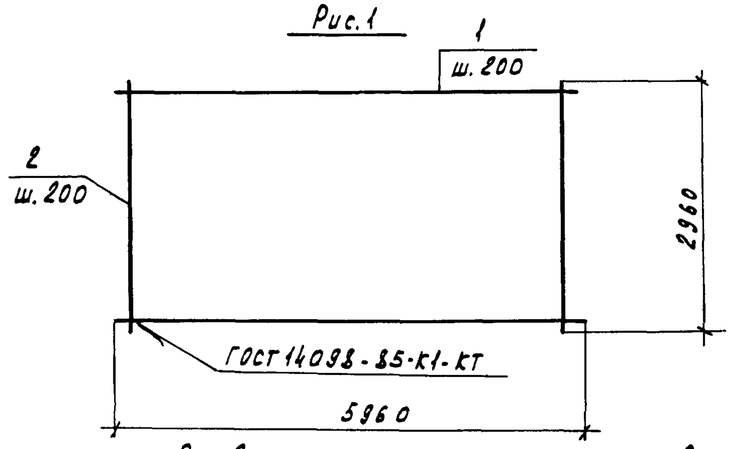

Рис.2
Развертка

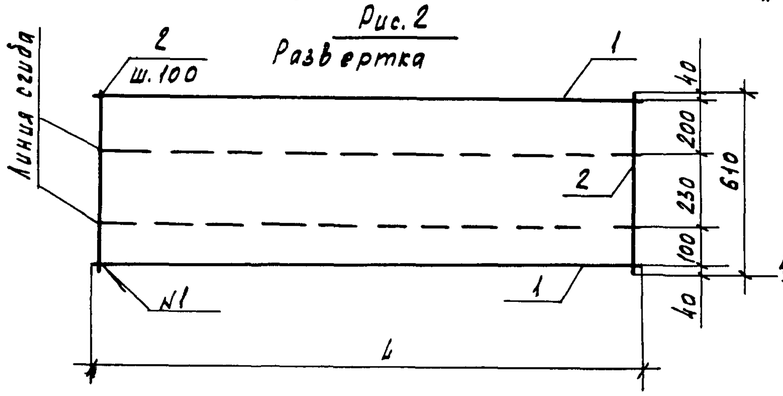

Схема сгиба

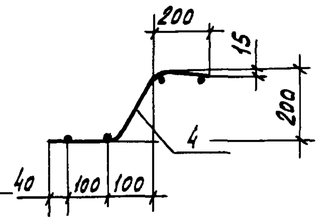

Рис.3

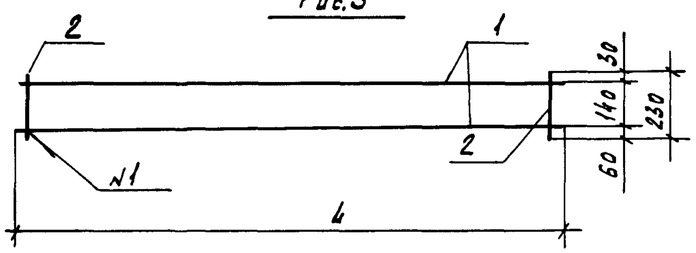

Обозначение	Марка	Рис.	L, мм	Масса, кг
1.100.1-7.8-1 00.00.08	С7	1	–	20.70
-01	С8	2	4340	4.06
-02	С9	2	5840	5.42
-03	С10	3	4340	1.72
-04	С11	3	5840	2.30

Формат	Зона	Поз.	Обозначение	Наименование	Кол.	Примечание
				1.100.1-7.8-1 00.00.08		С7
				Детали		
Б4		1		ф4ВрI ГОСТ 6727-80*, ℓ=5960	15	0.54
Б4		2		ф5ВрI ГОСТ 6727-80*, ℓ=2960	30	0.42
				1.100.1-7.8-1 00.00.08-01		С8
				Детали		
Б4		1		ф4ВрI ГОСТ 6727-80*, ℓ=4340	4	0.40
Б4		2		ф4ВрI ГОСТ 6727-80*, ℓ=610	44	0.056
				1.100.1-7.8-1 00.00.08-02		С9
				Детали		
Б4		1		ф4ВрI ГОСТ 6727-80*, ℓ=5840	4	0.53
Б4		2		ф4ВрI ГОСТ 6727-80*, ℓ=610	59	0.056
				1.100.1-7.8-1 00.00.08-03		С10
				Детали		
Б4		1		ф4ВрI ГОСТ 6727-80*, ℓ=4340	2	0.40
Б4		2		ф4ВрI ГОСТ 6727-80*, ℓ=230	44	0.021
				1.100.1-7.8-1 00.00.08-04		С11
				Детали		
Б4		1		ф4ВрI ГОСТ 6727-80*, ℓ=5840	2	0.53
Б4				ф4ВрI ГОСТ 6727-80*, ℓ=230	59	0.021

Привязан

Инв.№

Взам. инв.№ | Подпись и дата | Инв.№ подл.

Нач.АПМ1	Печерин		12.89
Гл.констр.	Радашкевич		
Рук.гр.	Стадредова		
Провер.	Булгакова		
Разраб.	Давыденко		

1.100.1-7.8-1 00.00.08

Сетка С7...С11

Стадия	Лист	Листов
Р		1

СибЗНИИЭП
г.Новосибирск

Копировал Кириенко

Формат А3

Рис. 1

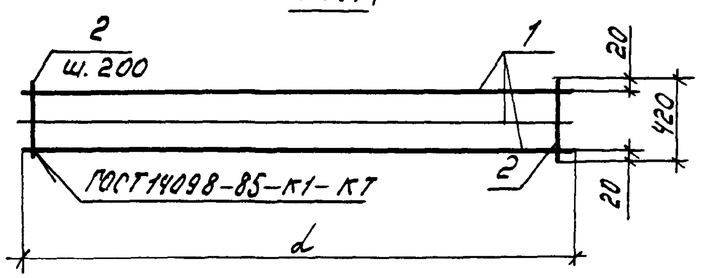

Рис. 2

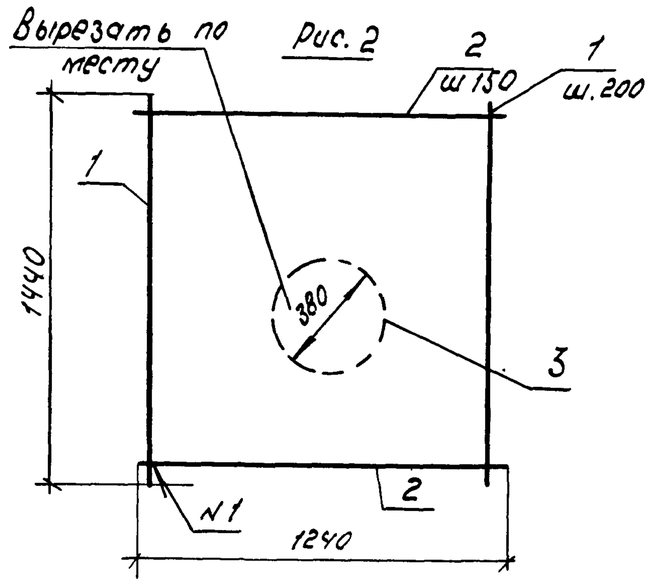

Формат	Зона	Поз.	Обозначение	Наименование	Кол.	Примечание
				1.100.1-7.8-1 00.00.09		С12
				Детали		
Б4		1		ф4вр I ГОСТ6727-80* ℓ=720	3	0.07кг
Б4		2		ф4вр I ГОСТ6727-80* ℓ=1420	4	0.038кг
				1.100.1-7.8-1 00.00.09-01		С.13
				Детали		
Б4		1		ф4вр I ГОСТ6727-80* ℓ=1460	3	0.13
Б4		2		ф4вр I ГОСТ6727-80*, ℓ= 420	8	0.038
				1.100.1-7.8-1 00.00.09-02		С14
				Детали		
Б4		1		ф4вр I ГОСТ6727-80* ℓ=2960	3	0.27
Б4		2		ф4вр I ГОСТ6727-80*, ℓ=420	15	0.038
				1.100.1-7.8-1 00.00.09-03		С15
				Детали		
Б4		1		ф4вр I ГОСТ6727-80* ℓ=1440	7	0.13
Б4		2		ф4вр I ГОСТ6727-80* ℓ=1240	10	0.11
Б4		3		ф4вр I ГОСТ6727-80* ℓ=1200	1	0.11

Обозначение	Марка	Рис	L, мм	Масса, кг.
1.100.1-7.8-1 00.00.09	С12	1	720	036
-01	С13	1	1460	0.69
-02	С14	1	2960	1.38
-03	С15	2	-	2.12

Привязан

Инв №

Нач. АПМ	Печерин		12.89
Гл. конст.	Радашкевич		
Рук. гр.	Стобредова		
Провер	Булгакова		
Разраб.	Давыденко		

1.100.1-7.8-1 00.00.09

Сетка С12...С15

Стадия	Лист	Листов
Р		1

СибЗНИИЭП г. Новосибирск

Копир. Морозова

Формат А3

Инв. № подл. | Подпись и дата | Взам. инв. №

Рис.1

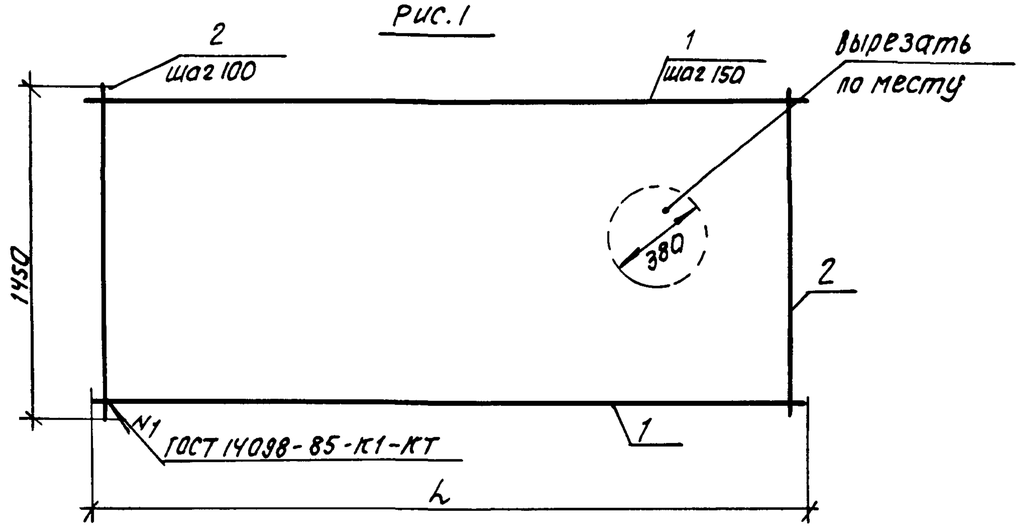

Рис.2

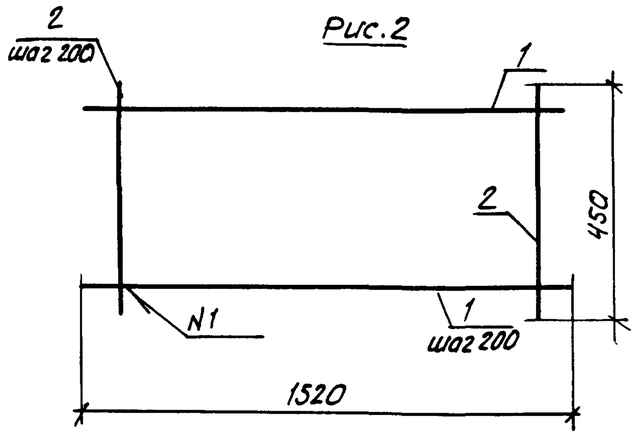

Формат	Зона	Поз.	Обозначение	Наименование	Кол.	Примечание
				1.100.1-7.8-1 00.00.10		С16
				Детали		
Б.4		1		ф4ВрI ГОСТ6727-80*; ℓ=2970	10	0.27кг
Б.4		2		ф5ВрI ГОСТ 6727-80*; ℓ=1450	30	0.20кг
				1.100.1-7.8-1 00.00.10-01		С17
				Детали		
Б.4		1		ф4ВрI ГОСТ6727-80* ℓ=4470	10	0.41кг
Б.4		2		ф5ВрI ГОСТ6727-80*; ℓ=1450	45	0.20кг
				1.100.1-7.8-1 00.00.10-02		С18
				Детали		
Б.4		1		ф4ВрI ГОСТ6727-80*; ℓ=5970	10	0.55кг
Б.4		2		ф5ВрI ГОСТ6727-80*; ℓ=1450	60	0.20кг
				1.100.1-7.8-1 00.00.10-03		С19
				Детали		
Б.4		1		ф4ВрI ГОСТ6727-80*; ℓ=10470	10	0.95кг
Б.4		2		ф5ВрI ГОСТ6727-80*; ℓ=1450	105	0.20кг
				1.100.1-7.8-1 00.00.10-04		С20
				Детали.		
Б.4		1		ф4ВрI ГОСТ6727-80*; ℓ=1520	3	0.14кг
Б.4		2		ф4ВрI ГОСТ6727-80*; ℓ=450	8	0.041кг

Обозначение	Марка	Рис	L мм	Масса кг
1.100.1-7.8-1 00.00.10	С16	1	2970	8.70
-01	С17	1	4470	13.10
-02	С18	1	5970	17.50
-03	С19	1	10470	30.50
-04	С20	2	1520	0.75

Взам. инв. № | Подпись и дата | Инв. № подл.

Привязан:

Инв. №

Нач.АПМ.I	Печерин		12.89
Гл.констр.	Радашкевич		
Рук.гр.	Стабредова		
Проверил	Булгакова		
Разраб.	Давыденко		

1.100.1-7.8-1 00.00.10

Сетка С16 ... С20

Стадия	Лист	Листов
Р		1

СибЗНИИЭП
г. Новосибирск

Копировал: Опеарм

Формат А3

Рис.1

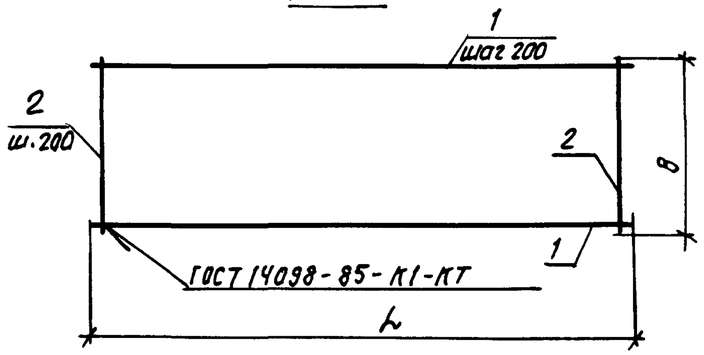

Рис.2
Развертка

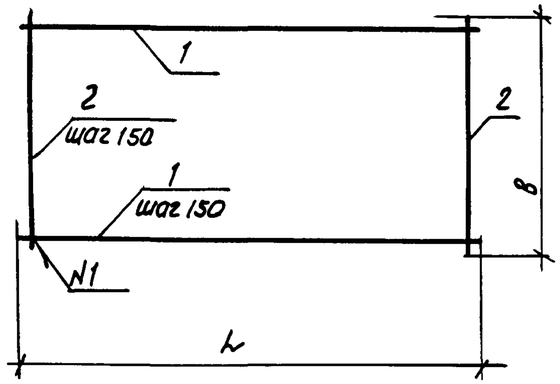

Схема сгиба для рис.2

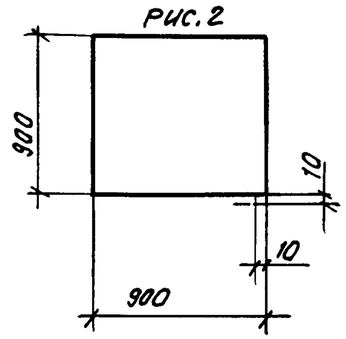

Обозначение	Марка	Рис.	Размеры, мм L	Размеры, мм в	Масса, кг
1.100.1-7.8-1 00.00.11	С21	1	1480	1460	9.28
-01	С22	1	3580	2780	14.02
-02	С23	1	3580	1460	7.78
-03	С24	1	2780	1460	6.06
-04	С25	2	3860	900	4.10
-05	С26	2	3860	2050	9.65

Формат	Зона	Поз.	Обозначение	Наименование	Кол.	Примечание
				1.100.1-7.8-1 00.00.11		С21
				Детали		
Б4		1		ф8АI ГОСТ 5781-82*, ℓ=1480	8	0.58кг
Б4		2		ф8АI ГОСТ 5781-82*; ℓ=1460	8	0,58 кг
				1.100.1-7.8-1 00.00.11-01		С22
				Детали		
Б4		1		ф5ВрI ГОСТ 6727-80*; ℓ=3580	14	0.50кг
Б4		2		ф5 ВрI ГОСТ 6727-80*; ℓ=2780	18	0.39 кг
				1.100.1-7.8-1 00.00.11-02		С23
				Детали		
Б4		1		ф5ВрI ГОСТ 6727-80*; ℓ=3580	8	0,50 кг
Б4		2		ф5ВрI ГОСТ 6727-80*; ℓ=1460	18	0.21кг
				1.100.1-7,8-1 00.00.11-03		С24
				Детали		
Б4		1		ф5ВрI ГОСТ 6727-80*; ℓ=2780	8	0.39кг
Б4		2		ф5ВрI ГОСТ 6727-80*; ℓ=1460	14	0.21кг
				1.100.1-7.8-1 00.00.11-04		С25
				Детали		
Б4		1		ф4ВрI ГОСТ 6727-80*; ℓ=3860	6	0.35кг
Б4		2		ф4ВрI, ГОСТ 6727-80*; ℓ=900	25	0.08кг
				1.100.1-7.8-1 00.00.11-05		С26
				Детали		
Б4		1		ф4ВрI ГОСТ 6727-80*, ℓ=3860	14	0.35кг
Б4		2		ф4ВрI ГОСТ 6727-80* ℓ=2050	25	0.19кг

Взам. инв. № | Подпись и дата | Инв. № подл.

Привязан:

Инв. №

Нач.АПМ.I	Печерцин		12.89
Гл.констр.	Радашкевич		
Рук.гр.	Стабредова		
Проверил	Булгакова		
Разработ.	Давыденко		

1.100.1-7.8-1 00.00.11

Сетка С21...С26

Стадия	Лист	Листов
Р		1

СибЗНИИЭП
г.Новосибирск

Копировал: Опарина

Формат А3

Рис. 1

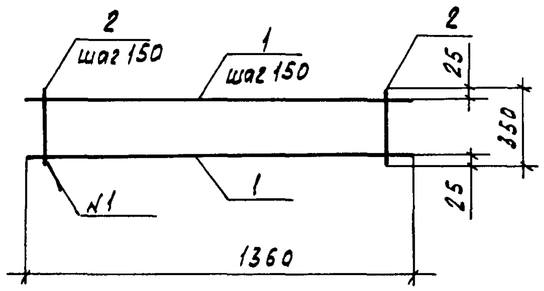

Рис. 2

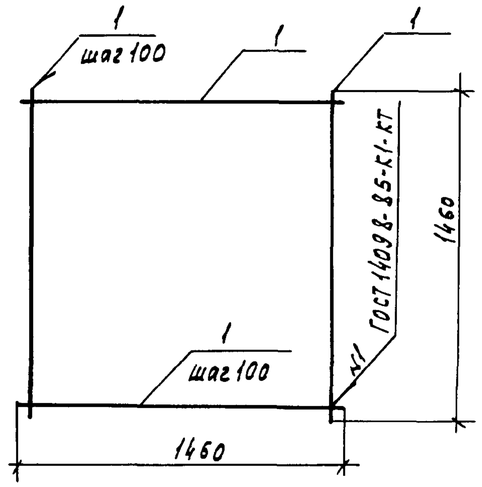

Формат	Зона	Поз.	Обозначение	Наименование	Кол.	Примечание
				1.100.1-7.8-1 00.00.12		С27
				Детали		
Б4		1		ф4Вр$\overline{I}$ ГОСТ 6727-80*, ℓ=1360	2	0.12 кг
Б4		2		ф4Вр$\overline{I}$ ГОСТ 6727-80*, ℓ=350	13	0.03 кг
				1.100.1-7.8-1 00.00.12-01		С28
				Детали		
Б4		1		ф5Вр$\overline{I}$ ГОСТ 6727-80* ℓ=1460	30	0.21

Обозначение	Марка	Рис.	Масса, кг
1.100.1-7.8-1 00.00.12	С27	1	0.63
-01	С28	2	6.30

Взам. инв.№ | Подпись и дата | Инв.№ подл.

Привязан

Инв.№

Нач.АПМ1	Печерин		12.89
Гл.конст.	Радашкевич		
Рук.гр.	Ставредова		
Проверил	Булгакова		
Разраб.	Давыденко		

1.100.1-7.8-1 00.00.12

Сетка С27, С28

Стадия	Лист	Листов
Р		1

СНБЗНИИЭП г. Новосибирск

Копировал Кириенко

Формат А3

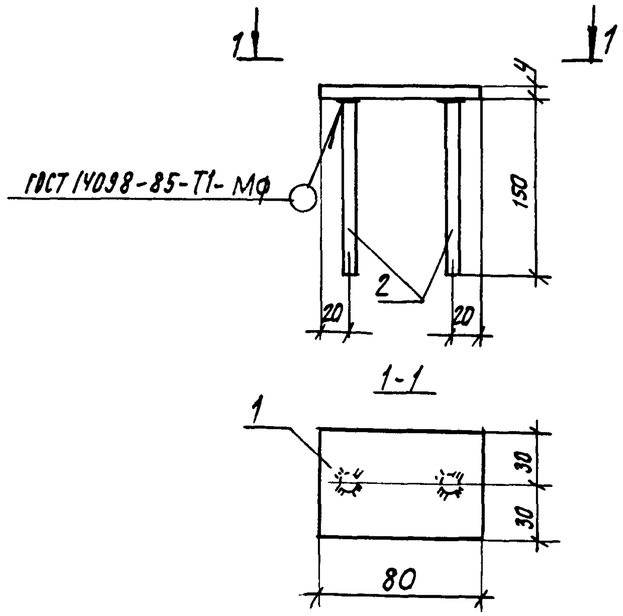

Формат	Зона	Поз.	Обозначение	Наименование	Кол.	Примечание
				Детали		
		1		—4×60 ГОСТ 19903-74* ℓ=80	1	0.15кг
		2		ф10АII ГОСТ 5781-82* ℓ=150	2	0,09кг

Масса изделия 0,33 кг

Привязан

Инв. №

1.100-1-7.8-1 00.00.13

Нач.АПМ.I	Печерин		12.89
Гл.констр.	Радашкевич		
Рук.гр.	Стабредова		
Провер.	Булгакова		
Разраб.	Давыденко		

Деталь закладная М1

Стадия	Лист	Листов
Р		1

СибЗНИИЭП г. Новосибирск

Взам.инв.№ | Подпись и дата | Инв.№ подл.

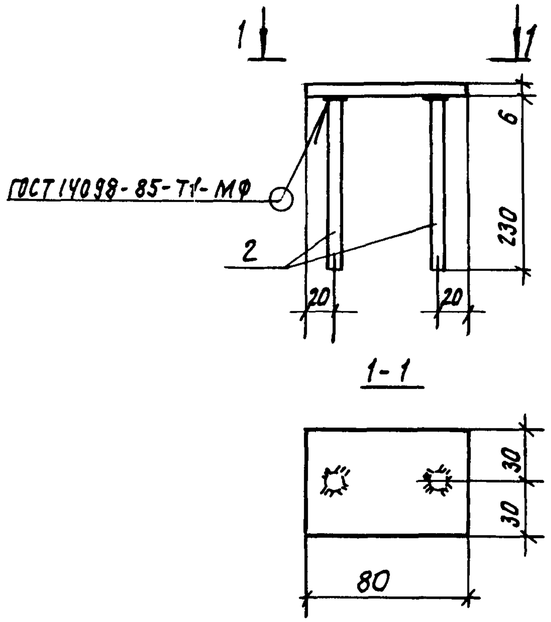

Формат	Зона	Поз.	Обозначение	Наименование	Кол.	Примечание
				Детали		
		1		—6×60 ГОСТ 19903-74* ℓ=80	1	0.23кг
		2		ф10АII ГОСТ 5781-82* ℓ=230	2	0.14кг

Масса изделия 0.51 кг

Привязан

Инв. №

1.100.1-7.8-1 00.00.14

Нач.АПМ.I	Печерин		12.89
Гл.констр.	Радашкевич		
Рук.гр.	Стабредова		
Проверил	Булгакова		
Разраб	Давыденко		

Деталь закладная М2

Стадия	Лист	Листов
Р		1

СибЗНИИЭП г. Новосибирск

Взам.инв.№ | Подпись и дата | Инв.№ подл.

Копировал: Формат А3

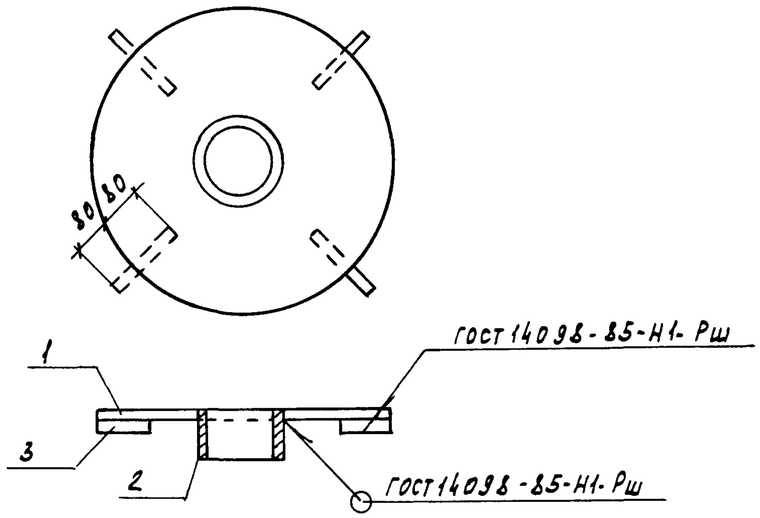

Формат	Зона	Поз.	Обозначение	Наименование	Кол.	Примечание
						М3
				Детали		
		1		-6×500 ГОСТ 19903-74*, ℓ=500	1	11.78 кг
		2		Труба 125×4.0 ГОСТ 3262-75, ℓ=160	1	2.15 кг
		3		ф10А-II ГОСТ 5781-82*, ℓ=160	4	0.10 кг

Масса изделия 14.33 кг

Привязан

Инв. №

Взам. инв. № | Подпись и дата | Инв. № подл.

Нач.АПМ	Печерин		12.89	1.100.1-7.8-1 00.00.15
Гл.констр.	Радашкевич			Деталь закладная М3
Рук.гр.	Стабредова			Стадия: Р; Лист: ; Листов: 1
Провер.	Булгакова			СибЗНИИЭП г. Новосибирск
Разраб.	Давыденко			

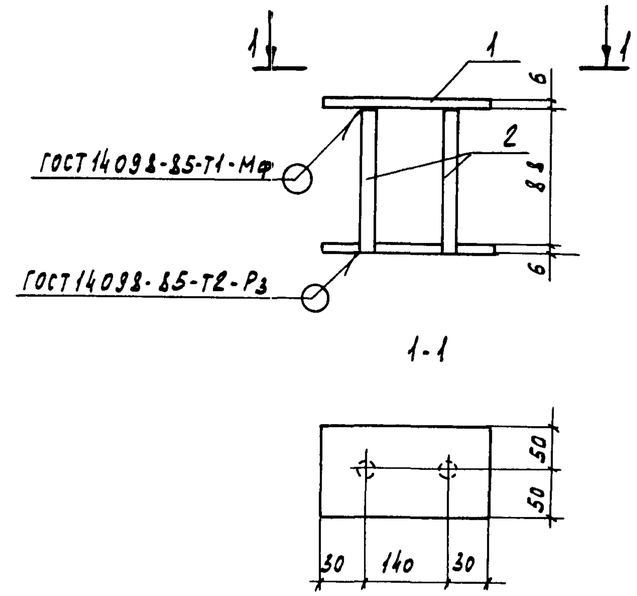

Формат	Зона	Поз.	Обозначение	Наименование	Кол.	Примечание
						М4
				Детали		
		1		-6×100 ГОСТ 19903-74*, ℓ=200	2	0.94 кг
		2		ф10А-II ГОСТ 5781-82*, ℓ=94	2	0.06 кг

Масса изделия 2.00 кг

Привязан

Инв. №

Взам. инв. № | Подпись и дата | Инв. № подл.

Нач.АПМ	Печерин		12.89	1.100.1-7.8-1 00.00.16
Гл.констр.	Радашкевич			Деталь закладная М4
Рук.гр.	Стабредова			Стадия: Р; Лист: ; Листов: 1
Провер.	Булгакова			СибЗНИИЭП г. Новосибирск
Разраб.	Давыденко			

Копировал Кириенко

Формат А3

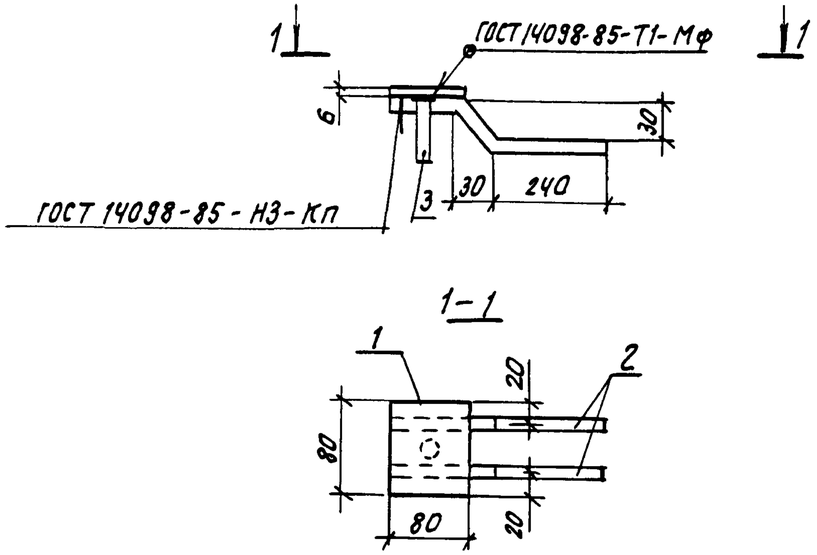

Формат	Зона	Поз.	Обозначение	Наименование	Кол	Примечание
						М5
				Детали		
		1		−6×80 ГОСТ 19903-74*; ℓ=80	1	0,30 кг
		2		ф10АII ГОСТ 5781-82*; ℓ=360	2	0,22 кг
		3		ф10АII ГОСТ 5781-82*, ℓ=50	1	0,03 кг

Масса изделия 0,74 кг

Привязан:

Инв. №

Взам. инв. №

Подпись и дата

Инв. № подл.

1.100. 1-7.8-1 00.00.17

Нач. АПК.1	Печерин		12.89
Гл. констр.	Радашкевич		
Рук. гр.	Стабредова		
Провер.	Булгакова		
Разраб.	Давыденко		

Деталь закладная М5

Стадия	Лист	Листов
Р		1

СибЗНИИЭП г. Новосибирск

Привязан:

Инв. №

Взам. инв. №

Подпись и дата

Инв. № подл.

Рук. гр.		
Провер.		
Разраб.		

Стадия	Лист	Листов

СибЗНИИЭП г. Новосибирск

Копировал: Отеарп

Формат А3

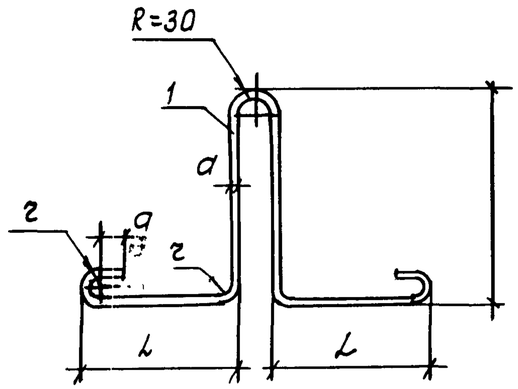

Обозначение	Марка	Размеры, мм d	H	L	r	a,	Масса, кг
1.100.1-7.8-1 00.00.18	П1	8	240	100	20	30	0.35
01	П2	10	240	160	20	30	0,63
02	П3	10	240	160	20	30	0.63
03	П4	12	240	220	20	30	1.01
04	П5	12	240	220	20	30	1.01
05	П6	16	320	260	30	50	2.35
06	П7	8	150	190	20	30	0.35

Привязан:

Инв. №

Нач.АПМ.1	Печерин		12.89
Гл.констр.	Радашкевич		
Рук.гр.	Стабредова		
Провер.	Стабредова		
Разраб.	Давыденко		

1.100.1-7.8-1 00.00.18.СБ

Петли монтажные П1...П7 Сборочный чертеж

Стадия	Лист	Листов
Р		1

СибЗНИИЭП г.Новосибирск

Копировал: Формат А3

Обозначение	Наименование	Кол. на исполнение 01	02	03	04	05	06	Масса, кг
	Документация							
1.100.1-7.8-1 00.00.18 СБ	Сборочный чертеж							
	Детали							
	ГОСТ 5781-82*							
	Ф8АI; ℓ=900	1						0.35
	Ф10АI; ℓ=1020		1					0.63
	Ф10АсII; ℓ=1020			1				0.63
	Ф12АI; ℓ=1140			1				1.01
	Ф12АсII; ℓ=1140				1			1.01
	Ф16АсII; ℓ=1490					1		2.35
	Ф8АI; ℓ=900						1	0.35
Поз.		1	1	1	1	1	1	
Зона								
Формат	А4							

1.100.1-7.8-1 00.00.18

Петли монтажные П1...П7

Стадия	Лист	Листов
Р		1

СибЗНИИЭП г.Новосибирск

Привязан:

Инв. №

Нач.АПМ.1	Печерин		12.89
Гл.констр.	Радашкевич		
Рук.гр.	Стабредова		
Провер.	Стабредова		
Разраб.	Давыденко		

Инв. № подл. | Подпись и дата | Взам. инв. №

Обозначение	Наименование	Кол. на исполнение 01	02	Масса кг
	Документация			
1.100.1-7.8-1 00.00.19 СБ	Сборочный чертеж			
	Детали			
	ГОСТ 5781-82*			
	Ф8АI, ℓ=700	1		0.28
	Ф10АсII ℓ=820	1		0.51
	Ф12АсII, ℓ=940	1		0.83
Формат А4				
Зона				
Поз.		1	1	

Привязан:

Инв. №

Нач. АПМ.I	Печерин		12.89	
Гл. констр.	Радашкевич			
Рук. гр.	Стабредова			
Провер.	Стабредова			
Разраб.	Давыденко			

1.100.1-7.8-1 00.00.19

Петли монтажные П8...П10

Стадия	Лист	Листов
Р		1

СибЗНИИЭП г. Новосибирск

Инв. № подл. | Подпись и дата | Взам. инв. №

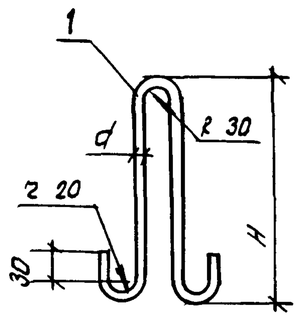

Обозначение	Марка	Размеры, мм d	H	Масса кг
1.100.1-7.8-1 00.00.19	П8	8	340	0.28
01	П9	10	400	0.51
02	П10	12	460	0.83

Привязан

Инв. №

Нач. АПМ.I	Печерин		12.89
Гл. констр.	Радашкевич		
Рук. гр.	Стабредова		
Провер.	Стабредова		
Разраб.	Давыденко		

1.100.1-7.8-1 00.00.19 СБ

Петли монтажные П8...П10 Сборочный чертеж.

Стадия	Лист	Листов
Р		1

СибЗНИИЭП г. Новосибирск

Копировал: Отеаут

Формат А3

Инв. № подл. | Подпись и дата | Взам. инв. №

Марка элемента	Изделия арматурные																				Изделия закладные							Общий расход
	Арматура класса																				Прокат				Арматура класса			
	Вр I			A I				Ac II				A III					A IV			Всего	Вст3 пс6				A II		Всего	
	ГОСТ 6727-80*			ГОСТ 5781-82*				ГОСТ 5781-82*				ГОСТ 5781-82*					ГОСТ 5781-82*				ГОСТ 19903-74*				ГОСТ 5781-82*			
	ф4	ф5	Итого	ф8	ф10	ф12	Итого	ф10	ф12	ф16	Итого	ф6	ф8	ф10	ф16	Итого	ф14	ф16	Итого		-4	-6	труба	Итого	ф10	Итого		
ПК45.7,5-14А IV	1.28	4.19	5.47	2.8			2.8							14.25		14.25	10.82		10.82	33,34								33.34
ПК45.15-14А IV-К	0.06	8.0	17,06		5,04		5,04							17.06		17,06	10 82		10.82	49.98	0.15			0.15	0.18	0.18	0.33	50.31
ПК45.25-14А IV	9.39	14,45	23.84					5.04			5,04			32,64		32,64	21,64		21.64	83.16	0.15			0.15	0.18	0.18	0,33	83.49
ПК45.30-14А IV-К	12,14	16.59	28.73			8.08	8.08							34.26		34.26	21.64		21.64	92.71	0.15			0.15	0.18	0.18	0.33	93,04
ПК45 30-14А IV	10.42	16.59	27.01			8,08	8,08							34.26		34.26	21.64		21.64	90.99	0 15			0.15	0.18	0.18	0.33	91.32
ПК60.7.5-14А IV	2,03	5,56	7.59		5,04		5.04							19.19		19,19	14 44		14.44	46.26								46.26
ПК60.15-14А IV-К	12.84	10,58	23,42		5,04		5.04							22.76		22,76	14 44		14.44	65,66	0.15			0.15	0.18	0.18	0.33	65.99
ПК60.15-14А IV	10,52	10,58	21.10		5,04		5.04							22.76		22.76	14.44		14.44	63,34	0.15			0.15	0.18	0.18	0.33	63,67
ПК60.30-14А IV-К	17.41	22.06	39.47						8.08		8.08			46.0		46.0	28.88		28.88	122.43	0.15			0.15	0.18	0.18	0.33	122,76
ПК60.30-14А IV	15.11	22,06	37.17						8.08		8.08			46,0		46,0	28.88		28.88	120.13	0.15			0.15	0.18	0.18	0.33	120.46
ПК60.30-14А IV-К-1	17,85	23,28	41.13						8.08		8.08			46.0		46,0	28.88		28.88	124.09	0.15			0.15	0.18	0.18	0.33	124.42
ПК60.30-14А IV-1	15.55	23,28	38.83						8.08		8,08			46.0		46.0	28.88		28.88	121.79	0.15			0.15	0.18	0.18	0.33	122,12
ЛВ30.15	6.80	9.24	16,04					5,04			5,04	18.76				18.76				39,84	0.6	11.78	2.15	14.53	1.12	1.12	15.65	55,49
ЛВ45.15-14А IV	7.51	13.46	20.97						8.08		8.08	3.96				3.96	21.64		21.64	54.65	0.6	11.78	2.15	14.53	1.12	1.12	15.65	70,30
ЛВ60 15-16А IV	8.91	17.68	26,59						8.08		8,08	5,32				5.32		37.8	37.8	77.79	0.6	11.78	2,15	14.53	1.12	1.12	15,65	93.44
ЛВ105.15-16А IV	13,2	31,14	44.34							18.8	18.80	9,28				9.28		66.2	66.2	138.62		11.78	2,15	14.53	1.12	1.12	15,65	154.27
КП16.5	0.75		0.75	0,70			0.70													1.45								1.45
ПБ15.15.20-л		0.2	0.20	19.12			19.12													19.32								19.32
ВК.36.28 150-л		41.98	41.98						3,32		3,32		1.10	2,96	4,39	8.45				53.75								53.75
ВШ10.9.100-л	4.10		4.10	0.56			0.56													4.66								4.66
ВШ14.22.140-л	12.17		12.17					1.02			1.02									13,19		2,76		2,76	1.24	1.24	4.00	17.19
ПВ15.15.6		6.3	6.3	1.4			1.4													7.70		1.20		1.20	1.76	1.76	2,96	10.66

Привязан:

Инв. №

Нач. АПП.1	Печерин		12.89
Гл. констр	Радашкевич		
Рук. гр	Стабредова		
Проверил	Булгакова		
Разраб.	Давыденко		

1.100.1-7.8-1 00.00.00 РС

Ведомость расхода стали

Стадия	Лист	Листов
Р		1

СибЗНИИЭП г.Новосибирск

Взам. инв. № | Подпись и дата | Инв. № подл.

Копировал: Теаор

Формат А3