ТИПОВЫЕ СТРОИТЕЛЬНЫЕ КОНСТРУКЦИИ, ИЗДЕЛИЯ И УЗЛЫ

СЕРИЯ 1.030.1-1/88

СТЕНЫ НАРУЖНЫЕ ИЗ ОДНОСЛОЙНЫХ ПАНЕЛЕЙ ДЛЯ КАРКАСНЫХ ОБЩЕСТВЕННЫХ ЗДАНИЙ, ПРОИЗВОДСТВЕННЫХ И ВСПОМОГАТЕЛЬНЫХ ЗДАНИЙ ПРОМЫШЛЕННЫХ ПРЕДПРИЯТИЙ

ВЫПУСК 1-1

ПАНЕЛИ ИЗ ЛЕГКИХ БЕТОНОВ НУЛЕВОГО ЦИКЛА ДЛЯ СТЕН ОБЩЕСТВЕННЫХ ЗДАНИЙ И ВСПОМОГАТЕЛЬНЫХ ЗДАНИЙ ПРОМЫШЛЕННЫХ ПРЕДПРИЯТИЙ

РАБОЧИЕ ЧЕРТЕЖИ

Настоящая документация не подлежит прямой передаче на завод-изготовитель и может быть использована в качестве справочного материала при разработке конкретного проекта. (Основание - письмо Госстроя России от 17.03.99 N5-11/30)

24763

Отпускная цена
на момент реализации
указана в счет-накладной

Пров. 9.10.92 Коп. Корсухов

ТИПОВЫЕ СТРОИТЕЛЬНЫЕ КОНСТРУКЦИИ, ИЗДЕЛИЯ И УЗЛЫ

СЕРИЯ 1.030.1-1/88

СТЕНЫ НАРУЖНЫЕ ИЗ ОДНОСЛОЙНЫХ ПАНЕЛЕЙ ДЛЯ КАРКАСНЫХ ОБЩЕСТВЕННЫХ ЗДАНИЙ, ПРОИЗВОДСТВЕННЫХ И ВСПОМОГАТЕЛЬНЫХ ЗДАНИЙ ПРОМЫШЛЕННЫХ ПРЕДПРИЯТИЙ

ВЫПУСК 1-1

ПАНЕЛИ ИЗ ЛЕГКИХ БЕТОНОВ НУЛЕВОГО ЦИКЛА ДЛЯ СТЕН ОБЩЕСТВЕННЫХ ЗДАНИЙ И ВСПОМОГАТЕЛЬНЫХ ЗДАНИЙ ПРОМЫШЛЕННЫХ ПРЕДПРИЯТИЙ

РАБОЧИЕ ЧЕРТЕЖИ

РАЗРАБОТАНЫ

ЦНИИЭП ТБЗ И ТК

Директор ин-та	Подпись	В.И.Лепский
Начальник отдела	"	Б.Н.Волынский
Гл.конструктор отдела	"	С.Б.Шац
Гл.инженер проекта	"	А.А.Шанаирова

НИИЖБ ГОССТРОЯ СССР

Зам.директора института	Подпись	Т.Мамедов
Зав.сектором конструкций	"	
из легких бетонов	"	Ю.Чиненков
Зав.сектором.конструкций	"	
из ячеистых бетонов	"	Б.Филиппов

УТВЕРЖДЕНЫ ГОССТРОЕМ СССР

протокол А4-10 от 17.07.89г.

ВВЕДЕНЫ В ДЕЙСТВИЕ с 25.12.91г.
приказ ЦНИИЭП реконструкции городов от 04.12.91г. N 21

Пров. 9.10.92

Кон. Кощухов

24763 2

ОБОЗНАЧЕНИЕ ДОКУМЕНТА	НАИМЕНОВАНИЕ	СТР.
1.030.1-1/88.1-1-ТТ	ТЕХНИЧЕСКИЕ ТРЕБОВАНИЯ	3
К1	ПАНЕЛИ ПСЦ 30.21.2,5 - А,	5
	ПСЦ 30.33.2,5 - А	
К2	ПАНЕЛИ ПСЦ 30.21.3,5 - А	6
	ПСЦ 30.33.3,5 - А	
К3	ПАНЕЛИ ПСЦ 36.21.2,5 - А	7
	ПСЦ 36.33.2,5 - А	
К4	ПАНЕЛИ ПСЦ 36.21.3,5 - А	8
	ПСЦ 36.33.3,5 - А	
К5	ПАНЕЛИ ПСЦ 60.21.2,5 - А	9
	ПСЦ 60.21.3,5 - А	
К6	БАЛКИ ЦОКОЛЬНЫЕ БЦ 30.5.2,5 - А	10
	БЦ 30.5.3,5 - А	
К7	БАЛКИ ЦОКОЛЬНЫЕ БЦ 36.5.2,5 - А	10
	БЦ 36.5.3,5 - А	
К8	БАЛКИ ЦОКОЛЬНЫЕ БЦ 60.5.2,5 - А	11
	БЦ 60.5.3,5 - А	
К9	КАРКАСЫ ПРОСТРАНСТВЕННЫЕ	12
	КПЦ-1.25, КПЦ-1.35, КПЦ-2.25, КПЦ-2.35	
К10	КАРКАСЫ ПРОСТРАНСТВЕННЫЕ	
	КПЦ-3.25. КПЦ-3.35, КПЦ-4.25, КПЦ-4.35	13
К11	КАРКАСЫ ПРОСТРАНСТВЕННЫЕ	14
	КПЦ-5.25. КПЦ-5.35	
К12	КАРКАСЫ ПРОСТРАНСТВЕННЫЕ	14
	КПЦ-6.25, КПЦ-6.35	
К13	КАРКАСЫ ПРОСТРАНСТВЕННЫЕ	15
	КПЦ-7.25, КПЦ-7.35	
К14	КАРКАСЫ ПРОСТРАНСТВЕННЫЕ	15
	КПЦ-8.25, КПЦ-8.35	
К15	КАРКАСЫ КР-1, КР-2	16
К16	КАРКАСЫ КР-3, КР-4	16
К17	КАРКАСЫ КР-5, КР-6, КР-7,	17
	КР-8, КР-9	
К18	СЕТКИ С-1, С-2, С-3	18
К19	СЕТКИ С-4, С-5, С-6	18
К20	СЕТКА С-7	19
К21	УЗЛЫ 1...4	20
РС	ВЕДОМОСТЬ РАСХОДА СТАЛИ	22

НАЧ.ОТД.	ВОЛЫНСКАЯ		1.030.1-1/88.1-1
Н.КОНТР.	ЛЕОНТЬЕВА		
ГЛ.КОНСТ.	ШАЦ		СОДЕРЖАНИЕ
ГИП	КОЧИН		
ГИП	ШАНАУРОВА		
РАЗРАБ.	АЛЕКСЕЕВА		

СТАДИЯ	ЛИСТ	ЛИСТОВ
Р	1	9

ЦНИИП РЕКОНСТРУКЦИИ ГОРОДОВ

ФОРМАТ А4

1.030.1-1/88.1-1 ЛИСТ 2

24763 3

ФОРМАТ А4

I. Общие данные

Данный выпуск входит в состав серии I.030.I-I/88 "Стены наружные из однослойных панелей для каркасных общественных зданий, производственных и вспомогательных зданий промышленных предприятий".

Выпуск содержит: технические требования, опалубочные чертежи цокольных панелей и цокольных балок толщиной 250 мм и 350 мм, армирование, опалубочные и арматурные узлы, пространственные каркасы, арматурные и закладные изделия, ведомость расхода стали.

Панели запроектированы в соответствии с требованиями СНиП 2.03.01-89 "Бетонные и железобетонные конструкции", ГОСТ II024-84 "Панели стеновые наружные бетонные и железобетонные для жилых и общественных зданий. Общие технические условия". Общие указания по применению и расчету панелей приведены в выпусках: 0-0 " Общие указания по применению. Номенклатура изделий. Часть I. Общественные здания и вспомогательные здания промышленных предприятий" и 0-I "Материалы для проектирования стен многоэтажных зданий с высотами этажей 3,3;3,6 и 4,2м".

2. Конструкция и изготовление панелей

2.I. Панели марок ПСЦ и БЦ представляют собой плоскую однослойную конструкцию, армированную пространственным каркасом и запроектированную из легкого бетона плотного строения на пористых заполнителях класса по прочности на сжатие В 7.5, марки по средней плотности D I300.

2.I.I. В панелях марок ПСЦ и БЦ предусмотрен наружный фактурный слой толщиной 30 мм из цементно-песчаного раствора со средней плотностью I800 кг/м^3 марки I00,d в панелях марок БЦ - наружный и внутренний толщиной по 30мм.

2.I.2. Проектная марка бетона и раствора фактурного слоя по морозостойкости назначается проектной организацией в зависимости от режима, эксплуатации ограждающих конструкций и значения расчетной зимней температуры воздуха в районе строительства.

2.I.3. Масса панелей определена при отпускной объемной влажности бетона ω =I5% с учетом 5% весовой влажности цементно-песчаного раствора и веса арматурных изделий. Отпускная плотность бетона принималась равной

$$D^{отп.} = I300 + I50 = I450 \text{ кг/м}^3.$$

2.2. Изготовление панелей следует выполнять в соответствии с требованиями ГОСТ II024-84 по рабочим чертежам в инвентарной заводской оснастке. При этом необходимо выполнять следующие требования:

2.2.I. Панели изготавливаются в горизонтальных формах фасадной стороной вниз.

2.2.2. Армирование панелей должно производиться сварными пространственными каркасами, которые устанавливаются в форму в собранном виде при закрытых бортах. Сварные соединения согласно указаниям СНиП 3.03.01-87.

Все строповочные петли в панелях типа ПСЦ устанавливаются в форме в проектном положении при помощи бортовых вкладышей формы и крепятся к пространственным каркасам при помощи отдельных стержней.

Строповочные петли в панелях типа БЦ крепятся к пространственному каркасу до установки его в форму.

Фиксация пространственных каркасов в проектном положении в форме должна обеспечиваться при помощи пластмассовых или цементных фиксаторов.

2.2.3. Крепление закладных изделий в панелях производится к бортам форм при помощи фиксаторов. Указания по выбору марки проектной стали для закладных деталей и строповочных петель, а также по антикоррозийной защите изделий смотри выпуск I-8.

2.2.4. Термообработку панелей производить по режимам, предусмотренным в действующих нормативных документах.

2.2.5. Распалубку панелей производить при достижении бетоном проч-

НАЧОТД.	Волынский		I.030.I-I/88. I-I-ТТ			
Н.КОНТР.	Леонтьева					
ГИП	Шац		Технические требования	СТАДИЯ	ЛИСТ	ЛИСТОВ
ГЛ.СПЕЦ	Шахарова			Р	I	2
ГЛ.СПЕЦ.	Козин			ЦНИИЭП торгово-бытовых зданий и туристских комплексов		
ПРОВЕР	Кочин					
РАЗРАБ	Леонтьева					

Взамен | Подпись и дата | Инв. № подл.

ности не менее 80% проектного класса с применением кантователя, обеспечивающего угол подъема изделия не менее 70° к горизонту.

2.3. Контроль качества при изготовлении должен производиться путем систематического пооперационного контроля прочности бетонных кубов, толщины защитного слоя и средней плотности бетона.

2.4. Отпускная прочность бетона и раствора панелей должна быть не менее 80% проектного класса бетона по прочности на сжатие и 90% – в холодный период года. Отпускная влажность ω=13%.

2.5. Хранение и транспортирование панелей следует выполнять в соответствии с требованиями ГОСТ 11024-84.

2.6. Для подъема панелей предусмотрены строповочные петли.

2.7. Приемка панелей ОТК завода-изготовителя и контрольная выборочная проверка производятся в соответствии с требованиями ГОСТ 11024-84.

3. Маркировка панелей

3.1. Маркировка панелей выполнена в соответствии с требованиями ГОСТ 23009-78 "Конструкции и изделия бетонные и железобетонные сборные. Условные обозначения (марки)". Марка содержит основные характеристики панели и состоит из буквенно-цифровых индексов, образующих две группы обозначений. Группы разделяются между собой дефисом.

Структура марки панелей в общем виде следующая:

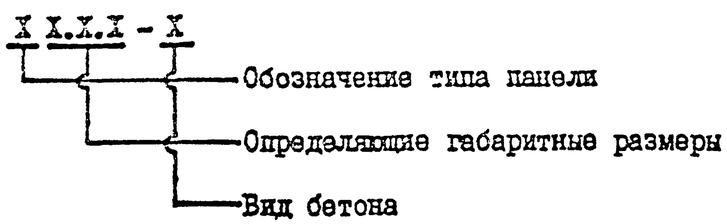

3.2. Первая группа содержит обозначение типа панели и ее габаритные размеры. Для обозначения типа панелей использованы следующие буквенно-цифровые индексы:

ПСЦ – панель стеновая цокольная;

БЦ – балка цокольная.

Габаритные размеры, обозначающие соответственно длину, высоту и толщину, даны в дециметрах (округленно до 0,1).

3.3. Во вторую группу обозначений входит буквенный индекс вида бетона:

л – легкий бетон на пористых заполнителях.

3.4. Примеры маркировки панелей:

ПСЦ 30.21.2,5-л – панель стеновая цокольная, длиной 2980 мм, высотой 2070 мм, толщиной 250 мм из легкого бетона на пористых заполнителях.

БЦ 30.5.2,5-л – балка цокольная, длиной 2070 мм, высотой 460 мм, толщиной 250 мм из легкого бетона на пористых заполнителях.

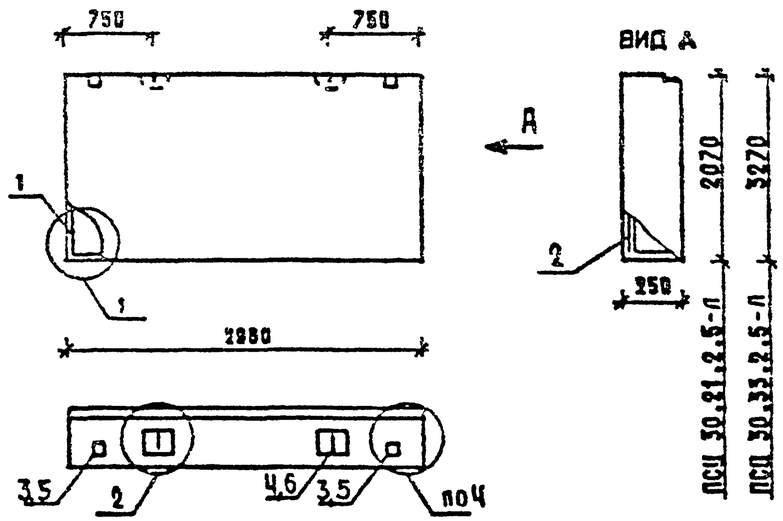

МАРКА ПАНЕЛИ	РАСХОД МАТЕРИАЛОВ				МАССА ПАНЕЛИ, Т
	БЕТОН, М3		ОТДЕЛ.СЛОЙ ЦЕМ.Р-Р М100, М3	СТАЛЬ, КГ	
	КЛ.В7.5	КЛ.В2.5			
ПСЦ 30.21.2.5-Л	1.357	-	0.185	44.77	2.34
ПСЦ 30.33.2.5-Л	2.144	-	0.292	101.16	3.74

1. УЗЛЫ СМ. К21
2. ВЕДОМОСТЬ РАСХОДА СТАЛИ СМ. РС

НАЧ.ОТД.	ВОЛЫНСКИЙ	
Н.КОНТР.	ЛЕОНТЬЕВА	
Г И П	ШАШ	
ГЛ.СПЕЦ	КОЧЕН	
ГЛ.СПЕЦ	ШАНАУРОВА	
ПРОВЕР.	КАДЕРХИНА	
РАЗРАБ.	МЫССОВСКИЙ	

1.030.1-1/88. 1-1-К1

ПАНЕЛИ
ПСЦ 30.21.2.5-Л
ПСЦ 30.33.2.5-Л

СТАДИЯ	ЛИСТ	ЛИСТОВ
Р	1	2

ЦНИИЭП ТОРГОВО-БЫТОВЫХ ЗДАНИЙ И ТУРИСТСКИХ КОМПЛЕКСОВ

ФОРМАТ А4

МАРКА ПАНЕЛИ	ПОЗ.	МАРКА АРМАТУРНОГО ИЗДЕЛИЯ	КОЛ.	МАССА, КГ		ОБОЗНАЧЕНИЕ ДОКУМЕНТА
				1 ШТ.	ВСЕГО	
ПСЦ 30.21.2.5-Л	1	КПЦ-1.25	1	26.92	26.92	К9
	2	С-1	1	9.11	9.11	К18
	3	МН-1	2	2.07	4.14	1-8 – К51
	4	СП-4	2	2.14	4.28	1-8 – К49
	5	Ф6АIII L= 390	2	0.09	0.17	Б.Ч.
	6	Ф8АIII L= 220	2	0.09	0.17	Б.Ч.
	ИТОГО: 44.77					
ПСЦ 30.33.2.5-Л	1	КПЦ-2.25	1	41.56	41.56	К9
	2	С-2	1	48.96	48.96	К18
	3	МН-1	2	2.07	4.14	1-8 – К51
	4	СП-5	2	3.08	6.16	1-8 – К49
	5	Ф6АIII L= 390	2	0.09	0.17	Б.Ч.
	6	Ф8АIII L= 220	2	0.09	0.17	Б.Ч.
	ИТОГО: 101.16					

1.030.1-1/88. 1-1-К1

ЛИСТ 2

24763 6

ФОРМАТ А4

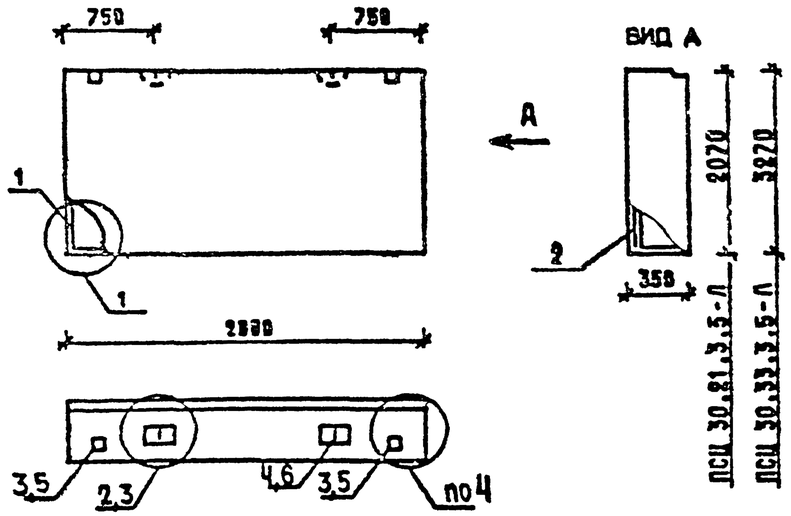

МАРКА ПАНЕЛИ	РАСХОД МАТЕРИАЛОВ				МАССА ПАНЕЛИ, Т	N: ЭЗЛА
	БЕТОН, М3		ОТДЕЛ.СЛОЙ ЦЕМ.Р-Р М100, М3	СТАЛЬ, КГ		
	КЛ.В7.5	КЛ.В2.5				
ПСЦ 30.21.3.5-Л	1.974	-	0.185	47.93	3.24	1;2;4
ПСЦ 30.33.3.5-Л	3.118	-	0.292	94.72	5.15	1;3;4

1. УЗЛЫ СМ. К21
2. ВЕДОМОСТЬ РАСХОДА СТАЛИ СМ. РС

НАЧ.ОТД.	ВОЛЫНСКИЙ	
Н.КОНТР.	ЛЕОНТЬЕВА	
ГИП	ШАЦ	
ГЛ.СПЕЦ	КОЧИН	
ГЛ.СПЕЦ	ШАНАУРОВА	
ПРОВЕР.	КАДЕРКИНА	
РАЗРАБ.	МЫСОВСКИЙ	

1.030.1-1/88. 1-1-К2

ПАНЕЛИ
ПСЦ 30.21.3.5-Л
ПСЦ 30.33.3.5-Л

СТАДИЯ	ЛИСТ	ЛИСТОВ
Р	1	2

ЦНИИЭП торгово-бытовых зданий и туристских комплексов

ФОРМАТ А4

МАРКА ПАНЕЛИ	ПОЗ.	МАРКА АРМАТУРНОГО ИЗДЕЛИЯ	КОЛ.	МАССА, КГ		ОБОЗНАЧЕНИЕ ДОКУМЕНТА
				1 ШТ.	ВСЕГО	
ПСЦ 30.21.3.5-Л	1	КПЦ-1.35	1	27.98	27.96	К9
	2	С-1	1	9.11	9.11	К18
	3	МН-1	2	2.07	4.14	1-8-К51
	4	СП-5	2	3.08	6.16	1-8-К49
	5	Ф6АIII L= 390	2	0.09	0.17	Б.Ч.
	6	Ф10АIII L= 320	2	0.20	0.39	Б.Ч.
		ИТОГО: 47.93				
ПСЦ 30.33.3.5-Л	1	КПЦ-2.35	1	42.86	42.86	К9
	2	С-3	1	34.92	34.92	К18
	3	МН-1	2	2.07	4.14	1-8-К51
	4	СП-7	2	6.12	12.24	1-8-К50
	5	Ф6АIII L= 390	2	0.09	0.17	Б.Ч.
	6	Ф10АIII L= 320	2	0.20	0.39	Б.Ч.
		ИТОГО: 94.72				

1.030.1-1/88. 1-1-К2

ЛИСТ 2

24763 7

ФОРМАТ А4

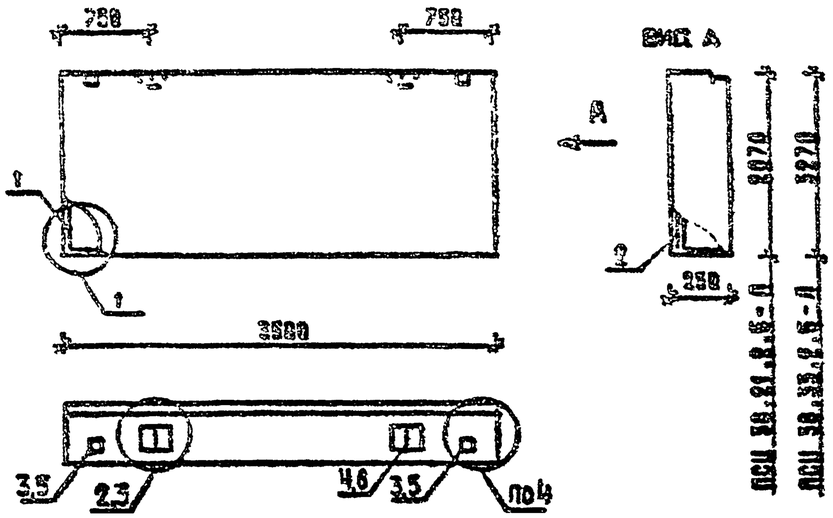

МАРКА ПАНЕЛИ	БЕТОН, М3		ОТДЕЛ.СЛОЙ ЦЕМ.Р-Р М100, М3	СТАЛЬ, КГ	МАССА ПАНЕЛИ, Т	№№ УЗЛА
	КЛ.В7.5	КЛ.В2.5				
ПСЦ 38.21.2.5-Л	1.630	-	0.222	51.31	2.82	1;2;4
ПСЦ 38.33.2.5-Л	2.575	-	0.351	120.90	4.50	1;3;4

1. УЗЛЫ СМ. К21
2. ВЕДОМОСТЬ РАСХОДА СТАЛИ СМ. РС

НАЧ.ОТД.	ВОЛЫНСКИЙ	
Н.КОНТР.	ЛЕОНТЬЕВА	
ГИП	ШАЦ	
ГЛ.СПЕЦ	КОЧИН	
ГЛ.СПЕЦ	ШАНАУРОВА	
ПРОВЕР.	КАДЕЛЮКИНА	
РАЗРАБ.	МЫСОВСКИЙ	

1.030.1-1/88. 1-1-К3

ПАНЕЛИ
ПСЦ 38.21.2.5-Л
ПСЦ 38.33.2.5-Л

СТАДИЯ	ЛИСТ	ЛИСТОВ
Р	1	2

ЦНИИЭП торгово-бытовых зданий и туристских комплексов

ФОРМАТ А4

МАРКА ПАНЕЛИ	ПОЗ.	МАРКА АРМАТУРНОГО ИЗДЕЛИЯ	КОЛ.	МАССА, КГ 1 ШТ.	МАССА, КГ ВСЕГО	ОБОЗНАЧЕНИЕ ДОКУМЕНТА
ПСЦ 36.21.2.5-Л	1	КПЦ-3.25	1	31.70	31.70	К10
	2	С-4	1	10.85	10.85	К19
	3	МН-1	2	2.07	4.14	1-8-К51
	4	СП-4	2	2.14	4.28	1-8-К49
	5	Ф6АIII L= 390	2	0.09	0.17	Б.Ч.
	6	Ф8АIII L= 220	2	0.09	0.17	Б.Ч.
		ИТОГО: 51.31				
ПСЦ 38.33.2.5-Л	1	КПЦ-4.25	1	48.91	48.91	К10
	2	С-5	1	58.19	58.19	К19
	3	МН-1	2	2.07	4.14	1-8-К51
	4	СП-6	2	4.66	9.32	1-8-К50
	5	Ф6АIII L= 390	2	0.09	0.17	Б.Ч.
	6	Ф8АIII L= 220	2	0.09	0.17	Б.Ч.
		ИТОГО: 120.90				

1.030.1-1/88. 1-1-К3

ЛИСТ 2

24703 8

ФОРМАТ А4

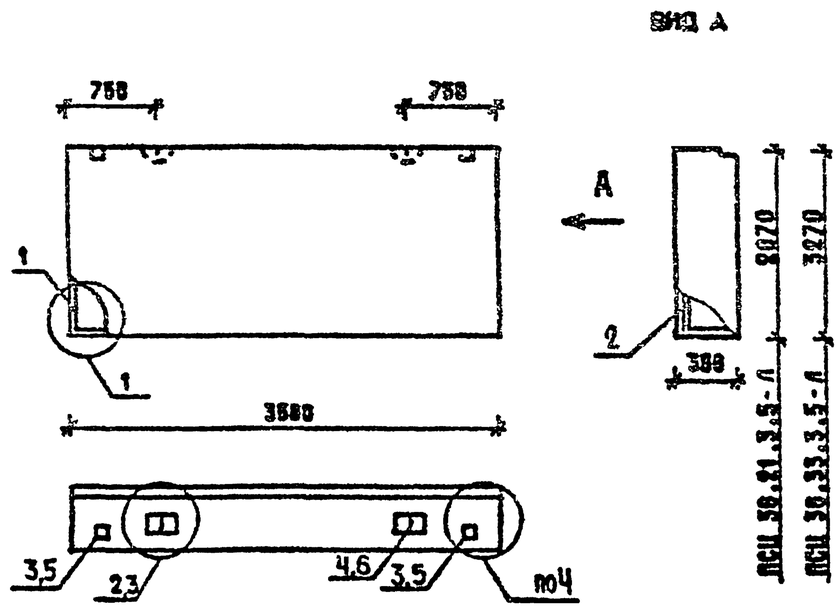

МАРКА ПАНЕЛИ	РАСХОД МАТЕРИАЛОВ				МАССА ПАНЕЛИ, Т	N УЗЛА
	БЕТОН, М3		ОТДЕЛ.СЛОЙ ЦЕМ.Р-Р М100, М3	СТАЛЬ, КГ		
	КЛ.В7.5	КЛ.В2.5				
ПСЦ 36.21.3.5-Л	2.371	-	0.222	54.47	3.90	1;2;4
ПСЦ 36.33.3.5-Л	3.746	-	0.351	112.40	6.18	1;3;4

1. УЗЛЫ СМ. К21
2. ВЕДОМОСТЬ РАСХОДА СТАЛИ СМ. РС

НАЧ.ОТД	ВОЛЫНСКИЙ	
Н.КОНТР.	ЛЕОНТЬЕВА	
Г И П	ШАЦ	
ГЛ.СПЕЦ	КОЧИН	
ГЛ.СПЕЦ	ШАНАУРОВА	
ПРОВЕР.	КАДЕРКИНА	
РАЗРАБ.	МЫСОВСКИЙ	

1.030.1-1/88. 1-4-К4

ПАНЕЛИ
ПСЦ 36.21.3.5-Л
ПСЦ 36.33.3.5-Л

СТАДИЯ	ЛИСТ	ЛИСТОВ
Р	1	2

ЦНИИЭП торгово-бытовых зданий и туристских комплексов

ФОРМАТ А4

МАРКА ПАНЕЛИ	ПОЗ.	МАРКА АРМАТУРНОГО ИЗДЕЛИЯ	КОЛ.	МАССА, КГ		ОБОЗНАЧЕНИЕ ДОКУМЕНТА
				1 ШТ.	ВСЕГО	
ПСЦ 36.21.3.5-Л	1	КПЦ-3.35	1	32.90	32.90	К10
	2	С-4	1	10.85	10.85	К19
	3	МН-1	2	2.07	4.14	1-8-К51
	4	СП-5	2	3.08	6.16	1-8-К49
	5	Ф6АIII L= 390	2	0.09	0.17	Б.Ч.
	6	Ф10АIII L= 320	2	0.13	0.25	Б.Ч.
	ИТОГО: 54.47					
ПСЦ 36.33.3.5-Л	1	КПЦ-4.35	1	50.41	50.41	К10
	2	С-6	1	41.51	41.51	К19
	3	МН-1	2	2.07	4.14	1-8-К51
	4	СП-8	2	7.95	15.90	1-8-К50
	5	Ф6АIII L= 390	2	0.09	0.17	Б.Ч.
	6	Ф10АIII L= 220	2	0.14	0.27	Б.Ч.
	ИТОГО: 112.40					

1.030.1-1/88. 1-1-К4

ЛИСТ 2

24763 9

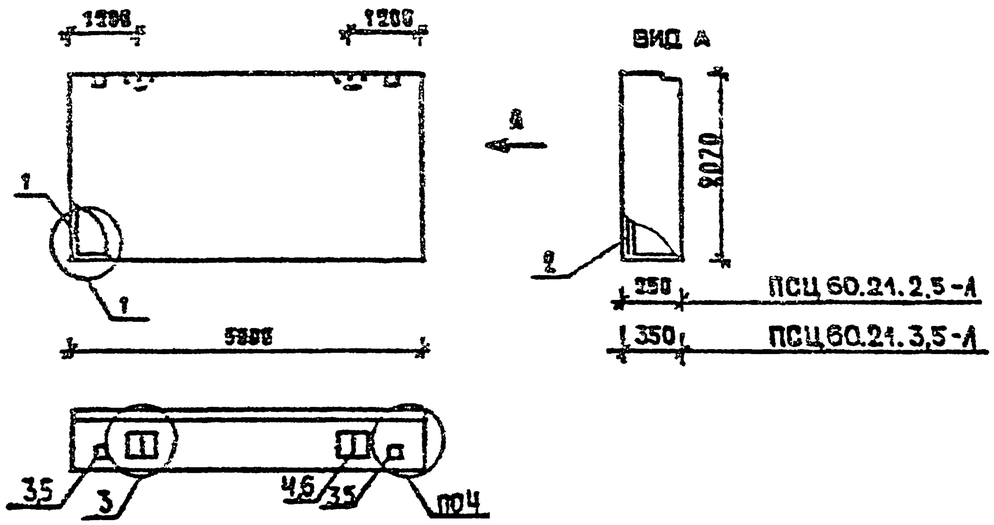

МАРКА ПАНЕЛИ	РАСХОД МАТЕРИАЛОВ				МАССА ПАНЕЛИ, т
	БЕТОН, м3		ОТДЕЛ.СЛОЙ ЦЕМ.Р-Р М100, м3	СТАЛЬ, кг	
	КЛ.87.5	КЛ.92.5			
ПСЦ 60.21.2.5-Л	2 .723	-	0.371	87.93	4.72
ПСЦ 60.21.3.5-Л	3.961	-	0.371	98.57	6.52

1. УЗЛЫ СМ. К21
2. ВЕДОМОСТЬ РАСХОДА СТАЛИ СМ. РС

ГИП	ШАЦ	
ГЛ.СПЕЦ	КОЧИН	
ГЛ.СПЕЦ	ШАНАУРОВА	
ПРОВЕР.	КАДЕРКИНА	
РАЗРАБ.	МЫСОВСКИЙ	

1.030.1-1/88. 1-1-К5

ПАНЕЛИ
ПСЦ 60.21.2.5-Л
ПСЦ 60.21.3.5-Л

СТАДИЯ	ЛИСТ	ЛИСТОВ
Р	1	2

ЦНИИЭП торгово-бытовых зданий и туристских комплексов

ФОРМАТ А4

МАРКА ПАНЕЛИ	ПОЗ.	МАРКА АРМАТУРНОГО ИЗДЕЛИЯ	КОЛ.	МАССА, КГ 1 ШТ.	МАССА, КГ ВСЕГО	ОБОЗНАЧЕНИЕ ДОКУМЕНТА
ПСЦ 60.21.2.5-Л	1	КПЦ-5.25	1	50.83	50.83	К11
	2	С-7	1	23.30	23.30	К20
	3	МН-1	2	2.07	4.14	1-8-К51
	4	СП-6	2	4.66	9.32	1-8-К50
	5	Ф6АIII L= 390	2	0.09	0.17	Б.Ч.
	6	Ф8АIII L= 220	2	0.09	0.17	Б.Ч.
		ИТОГО: 87.93				
ПСЦ 60.21.3.5-Л	1	КПЦ-5.35	1	52.67	52.67	К11
	2	С-7	1	23.30	23.30	К20
	3	МН-1	2	2.07	4.14	1-8-К51
	4	СП-8	2	7.95	15.90	1-8-К50
	5	Ф6АIII L= 390	2	0.09	0.17	Б.Ч.
	6	Ф10АIII L= 320	2	0.20	0.39	Б.Ч.
		ИТОГО: 98.57				

1.030.1-1/88. 1-1-К5 Лист 2

24763 10

ФОРМАТ А4

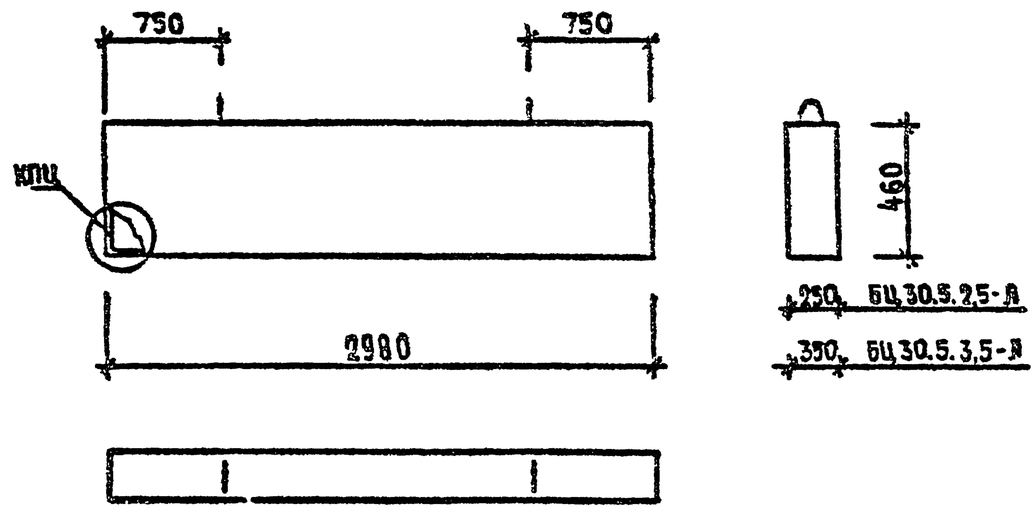

МАРКА ПАНЕЛИ	РАСХОД МАТЕРИАЛОВ				МАРКА ПРОСТРАН КАРКАСА	МАССА ПАНЕЛИ, Т
	БЕТОН, $м^3$		ОТД. СЛОЙ ЦЕМ. Р-Р М100, $м^3$	СТАЛЬ, КГ		
	КЛ. В7,5	КЛ. В 2,5				
БЦ 30.5. 2,5-Л	0,26	—	0,08	8,22	КПЦ 6,25	0,54
БЦ 30.5. 3,5-Л	0,39	—	0,08	9,13	КПЦ 6,35	0,73

1. УЗЛЫ СМ. К21
2. ВЕДОМОСТЬ РАСХОДА СТАЛИ СМ. РС

НАЧ ОТД.	ВОЛЬНСКИЙ		1.030.1 – 1/88. 1-1-К6
Н КОНТР	ЛЕОНТЬЕВА		
ГЛ КОНСТ	ШАЦ		БАЛКИ ЦОКОЛЬНЫЕ БЦ 30.5. 2,5-Л; БЦ 30.5. 3,5-Л
ГИП	Кочин		
ГИП	ШАНАУРОВА		
ПРОВЕР.	АЛЕКСЕЕВА		
РАЗРАБ.	МЫСОВСКИЙ		

СТАДИЯ	ЛИСТ	ЛИСТОВ
Р		1

ЦНИИЭП торгово-бытовых зданий и туристских комплексов

ФОРМАТ А3

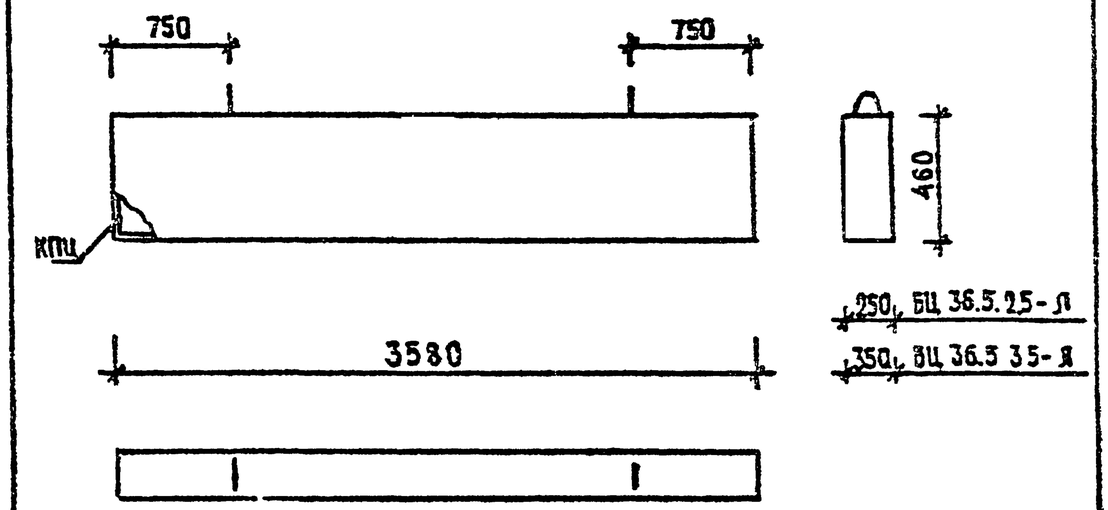

МАРКА ПАНЕЛИ	РАСХОД МАТЕРИАЛОВ			МАРКА ПРОСТРАНСТ. КАРКАСА	МАССА ПАНЕЛИ, Т
	БЕТОН, $м^3$ КЛ. В 7,5	ОТД. СЛОЙ ЦЕМ. Р-Р М 100, $м^3$	СТАЛЬ, КГ		
БЦ 36. 5. 2,5-Л	0,34	0,10	10,37	КПЦ 7,25	0,64
БЦ 36. 5. 3,5-Л	0,47	0,10	13,87	КПЦ 7,35	0,88

1. УЗЛЫ СМ. К21
2. ВЕДОМОСТЬ РАСХОДА СТАЛИ СМ. РС

НАЧ ОТД	ВОЛЬНСКИЙ		1.030.1-1/88. 1-1-К 7
Н КОНТР	ЛЕОНТЬЕВА		
ГЛ КОНСТ	ШАЦ		БАЛКИ ЦОКОЛЬНЫЕ БЦ 36. 5. 2,5-Л; БЦ 36. 5. 3,5-Л.
ГИП	Кочин		
ГИП	ШАНАУРОВА		
ПРОВЕР	АЛЕКСЕЕВА		
РАЗРАБ.	МЫСОВСКИЙ		

СТАДИЯ	ЛИСТ	ЛИСТОВ
Р		1

ЦНИИЭП торгово-бытовых зданий и туристских комплексов

24763 11

ФОРМАТ А4

Взам. инв. № | Подпись и дата | Инв. № подл.

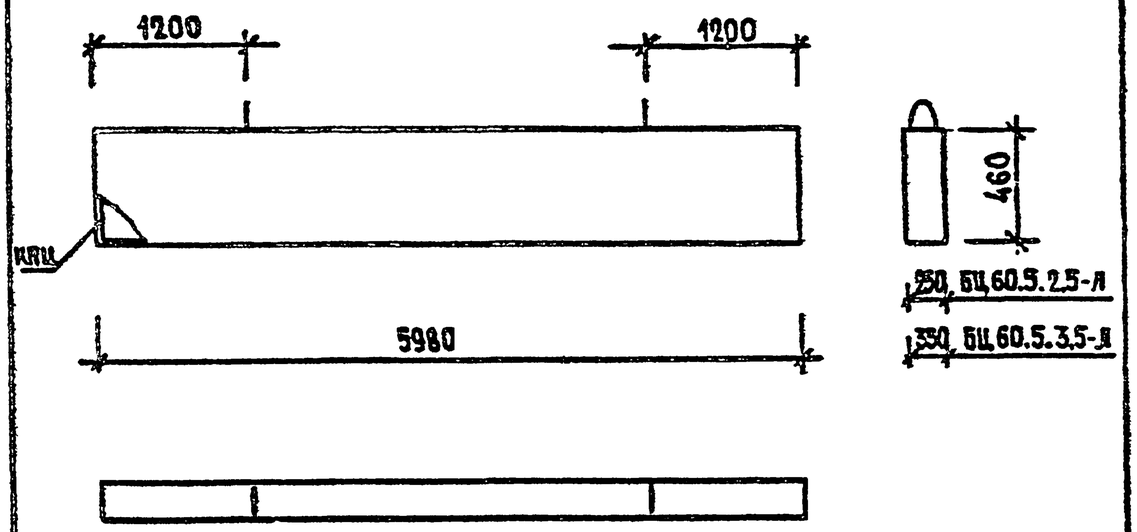

МАРКА ПАНЕЛИ	РАСХОД МАТЕРИАЛОВ			МАРКА ПРОСТРАН. КАРКАСА	МАССА ПАНЕЛИ, Т
	БЕТОН, $м^3$ КЛ. В 7,5	ОТД. СЛОИ ЦЕМ Р-Р М 100, $м^3$	СТАЛЬ, КГ		
БЦ 60.5.2.5-А	0,52	0,17	27.95	КПЦ 8.25	1.09
БЦ 60.5.3.5-А	0,79	0,17	35.97	КПЦ 8.35	1.49

1. УЗЛЫ СМ К21
2. ВЕДОМОСТЬ РАСХОДА СТАЛИ ' СМ. РС

НАЧ.ОТД	ВОЛЫНСКИЙ		10301-1/88.1-1-КЗ
Н.КОНТР	ЛЕОНТЬЕВА		
ГЛ.КОНСТ	ШАЦ		
ГИП	КОЧИН		БАЛКИ ЦОКОЛЬНЫЕ
ГИП	ШАНАУРОВА		БЦ 60.5.2,5-А, БЦ60.5 3,5-А
ПРОВЕР	АЛЕКСЕЕВА		
РАЗРАБ	МЫСОВСКИЙ		

СТАДИЯ	ЛИСТ	ЛИСТОВ
Р		1

ЦНИИЭП ТОМ ОБЩЕСТВЕННЫХ ЗДАНИЙ И ТУРИСТСКИХ КОМПЛЕКСОВ

ВЗАМ.ИНВ | ПОДПИСЬ И ДАТА | ИНВ. ПОДЛ.

24763 12

ФОРМАТ А4

ФОРМАТ

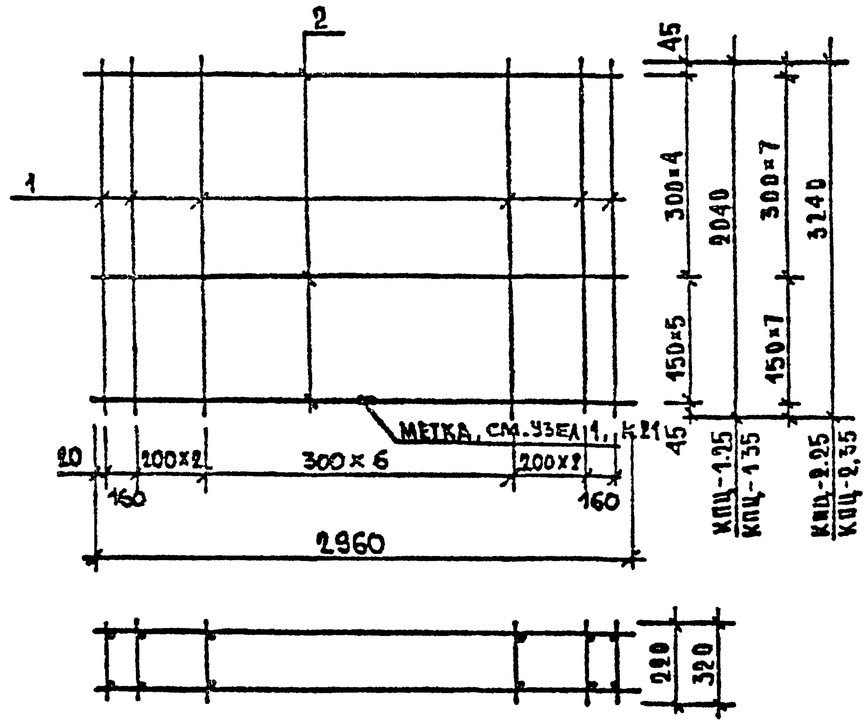

МАРКА ПРОСТРАНСТВЕННОГО КАРКАСА	ПОЗ.	МАРКА АРМАТУРНОГО ИЗДЕЛИЯ	КОЛ.	МАССА, КГ 1 ШТ.	МАССА, КГ ВСЕГО	ОБОЗНАЧЕНИЕ ДОКУМЕНТА
КПЦ-1.25	1	КР-1	13	1.06	13.78	К15
	2	Ф6АIII L= 2960	20	0.66	13.14	Б.Ч.
		ИТОГО:			26.92	
КПЦ-1.35	1	КР-2	13	1.14	14.82	К15
	2	Ф6АIII L= 2960	20	0.66	13.14	Б.Ч.
		ИТОГО:			27.96	

1. АРМАТУРА КЛАССА АIII ПО ГОСТ 5781-82*

2. ВЕДОМОСТЬ РАСХОДА СТАЛИ СМ. РС

НАЧ.ОТД.	ВОЛЫНСКИЙ	
Н.КОНТР	ЛЕОНТЬЕВА	
Г И П	ШАЦ	
ГЛ.СПЕЦ	ШАНАУРОВА	
ГЛ.СПЕЦ	КОЧИН	
ПРОВЕР.	КАДЕРКИНА	
РАЗРАБ.	МЫСОВСКИЙ	

1.030.1-1/88. 1-1-К9

ПРОСТРАНСТВЕННЫЕ КАРКАСЫ КПЦ-1.25, КПЦ-1.35 КПЦ-2.25, КПЦ-2.35

СТАДИЯ	ЛИСТ	ЛИСТОВ
Р	1	2

ЦНИИЭП торгово-бытовых зданий и туристских комплексов

ФОРМАТ А4

МАРКА ПРОСТРАНСТВЕННОГО КАРКАСА	ПОЗ.	МАРКА АРМАТУРНОГО ИЗДЕЛИЯ	КОЛ.	МАССА, КГ 1 ШТ.	МАССА, КГ ВСЕГО	ОБОЗНАЧЕНИЕ ДОКУМЕНТА
КПЦ-2.25	1	КР-3	13	1.68	21.84	К16
	2	Ф6АIII L= 2960	30	0.66	19.72	Б.Ч.
		ИТОГО:			41.56	
КПЦ-2.35	1	КР-4	13	1.78	23.14	К16
	2	Ф6АIII L= 2960	30	0.66	19.72	Б.Ч.
		ИТОГО:			42.86	

1.030-1-1/88. 1-1-К9 ЛИСТ 2

24763 13

ФОРМАТ А3

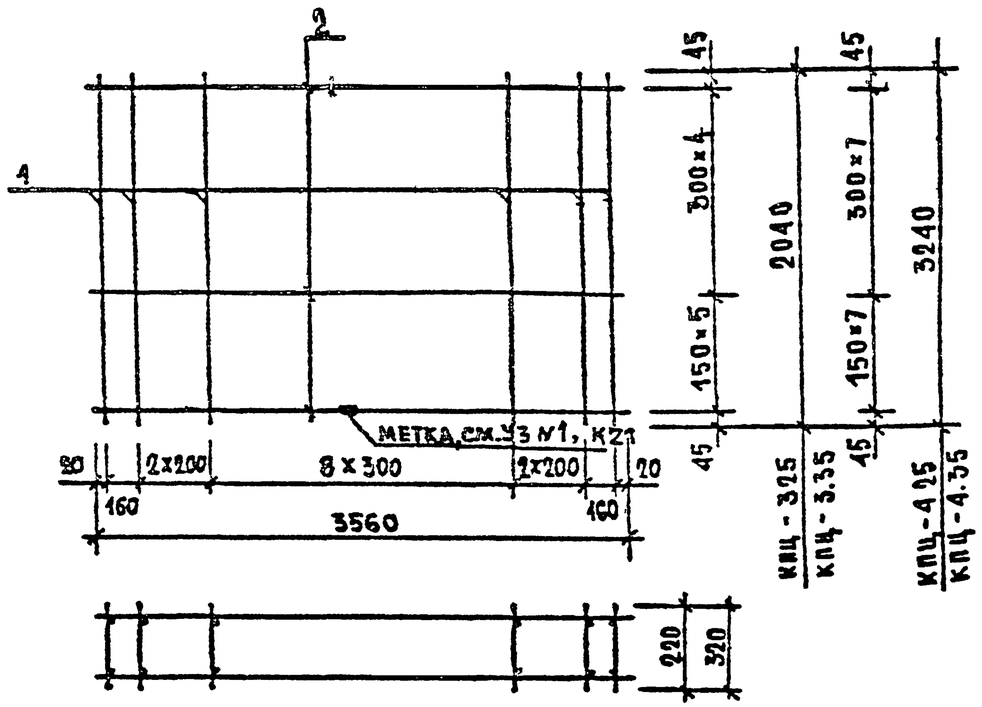

МАРКА ПРОСТРАНСТВЕННОГО КАРКАСА	ПОЗ.	МАРКА АРМАТУРНОГО ИЗДЕЛИЯ	КОЛ.	МАССА, КГ 1 ШТ.	МАССА, КГ ВСЕГО	ОБОЗНАЧЕНИЕ ДОКУМЕНТА
КПЦ-3.25	1	КР-1	15	1.06	15.90	К15
	2	⌀6AIII L= 3560	20	0.79	15.80	Б.Ч.
		ИТОГО: 31.70				
КПЦ-3.35	1	КР-2	15	1.14	17.10	К15
	2	⌀6AIII L= 3560	20	0.79	15.80	Б.Ч.
		ИТОГО: 32.90				

4. АРМАТУРА КЛАССА AIII ПО ГОСТ 5781-82*

2 ВЕДОМОСТЬ РАСХОДА СТАЛИ СМ. РС

НАЧ.ОТД.	ВОЛЫНСКИЙ		1.030.1-1/88. 1-1-К10
Н.КОНТР.	ЛЕОНТЬЕВА		
ГИП			ПРОСТРАНСТВЕННЫЕ КАРКАСЫ КПЦ-3.25, КПЦ-3.35 КПЦ-4.25, КПЦ-4.35
ГЛ.СПЕЦ	ШАКАУРОВА		
ГЛ.СПЕЦ	КОЧИН		
ПРОВЕР	КАСЕРКИНА		
РАЗРАБ	МУСОВСКИЙ		

СТАДИЯ	ЛИСТ	ЛИСТОВ
Р	1	2

ЦНИИЭП ТОРГОВО-БЫТОВЫХ ЗДАНИЙ И ТУРИСТСКИХ КОМПЛЕКСОВ

ФОРМАТ А4

МАРКА ПРОСТРАНСТВЕННОГО КАРКАСА	ПОЗ.	МАРКА АРМАТУРНОГО ИЗДЕЛИЯ	КОЛ.	МАССА, КГ 1 ШТ	МАССА, КГ ВСЕГО	ОБОЗНАЧЕНИЕ ДОКУМЕНТА
КПЦ-4.25	1	КР-3	15	1.68	25.20	К16
	2	⌀6AIII L= 3560	30	0.79	23.71	Б.Ч.
		ИТОГО: 48.91				
КПЦ-4.35	1	КР-4	15	1.78	26.70	К16
	2	⌀6AIII L= 3560	30	0.79	23.71	Б.Ч.
		ИТОГО: 50.41				

1.030-1-1/88. 1-1-К10 Лист 2

24763 14

ФОРМАТ А3

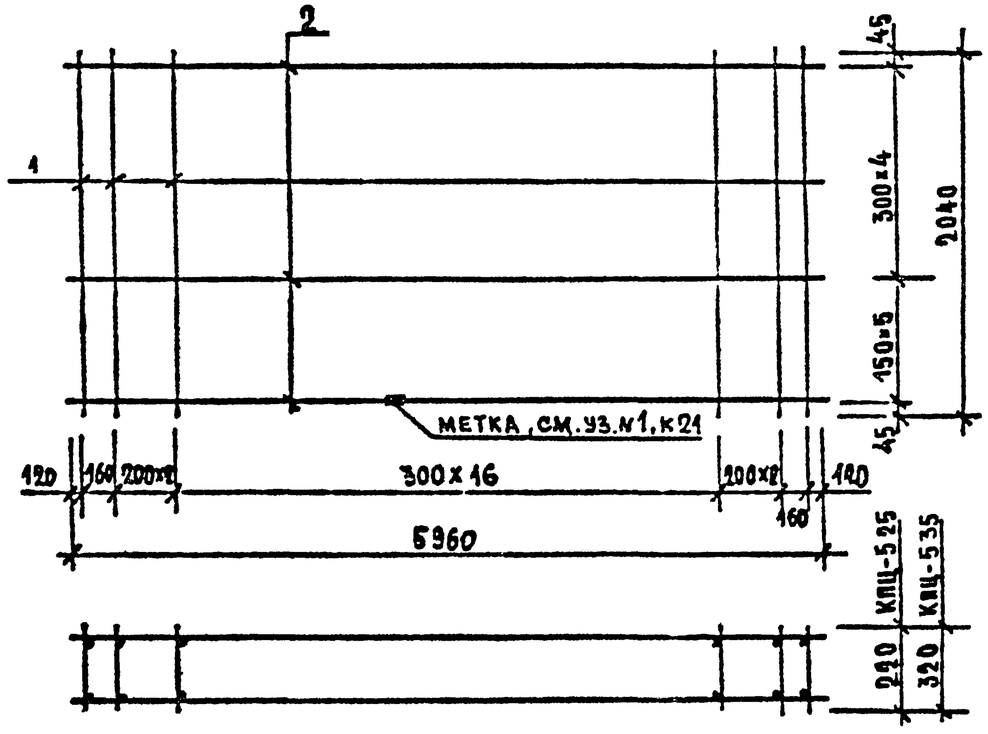

МАРКА ПРОСТРАНСТВЕННОГО КАРКАСА	ПОЗ.	МАРКА АРМАТУРНОГО ИЗДЕЛИЯ	КОЛ.	МАССА, КГ 1 ШТ.	МАССА, КГ ВСЕГО	ОБОЗНАЧЕНИЕ ДОКУМЕНТА
КПЦ-5.25	1	КР-1	23	1.06	24.38	К15
	2	Ø6AIII L= 5960	20	1.32	26.45	Б.Ч.
		ИТОГО:			50.83	
КПЦ-5.35	1	КР-2	23	1.14	26.22	К15
	2	Ø6AIII L= 5960	20	1.32	26.45	Б.Ч.
		ИТОГО:			52.67	

1. АРМАТУРА КЛАССА AIII ПО ГОСТ 5781-82*

2. ВЕДОМОСТЬ РАСХОДА СТАЛИ СМ. РС

НАЧ.ОТД.	ВОЛЬНСКИЙ		1.030.1-1/88. 1-1-К11
Н.КОНТР	ЛЕОНТЬЕВА		
ГИП	ШАЦ		ПРОСТРАНСТВЕННЫЕ КАРКАСЫ КПЦ-5.25, КПЦ-5.35
ГЛ.СПЕЦ	ШАНАУРОВА		СТАДИЯ Р / ЛИСТ / ЛИСТОВ 1
ГЛ.СПЕЦ	КОЧИН		ЦНИИЭП торгово-бытовых зданий и туристских комплексов
ПРОВЕР	КАДЕЙКИНА		
РАЗРАБ	МЫСОВСКИЙ		

ФОРМАТ А4

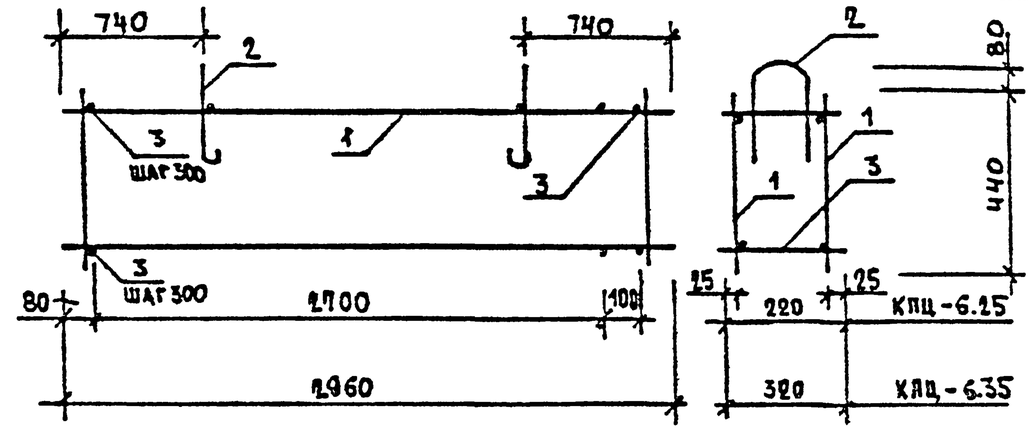

МАРКА ПРОСТРАНСТВЕННОГО КАРКАСА	ПОЗ.	МАРКА АРМАТУРНОГО ИЗДЕЛИЯ	КОЛ.	МАССА, КГ 1 ШТ.	МАССА, КГ ВСЕГО	ОБОЗНАЧЕНИЕ ДОКУМЕНТА
КПЦ-6.25	1	КР-5	2	3.32	6.64	К17
	2	СП-1	2	0.47	0.94	1-8 - К48
	3	Ø4BPI L= 220	22	0.02	0.44	Б.Ч.
		ИТОГО:			8.02	
КПЦ-6.35	1	КР-5	2	3.32	6.64	К17
	2	СП-2	2	0.82	1.64	1-8 - К48
	3	Ø4BPI L= 320	22	0.03	0.69	Б.Ч.
		ИТОГО:			8.97	

1. АРМАТУРА КЛАССА BPI ПО ГОСТ 8727-80*

2. ВЕДОМОСТЬ РАСХОДА СТАЛИ СМ. РС

НАЧ.ОТД.	ВОЛЬНСКИЙ		1.030.1-1/88. 1-1-К12
Н.КОНТР	ЛЕОНТЬЕВА		
ГЛ.КОНСТ	ШАЦ		ПРОСТРАНСТВЕННЫЕ КАРКАСЫ КПЦ-6.25, КПЦ-6.35
ГИП	КОЧИН		СТАДИЯ Р / ЛИСТ / ЛИСТОВ 1
ГИП	ШАНАУРОВА		ЦНИИЭП торгово-бытовых зданий и туристских комплексов
ПРОВЕР	АЛЕКСЕЕВА		
РАЗРАБ	МЫСОВСКИЙ		

14763 15

ФОРМАТ А4

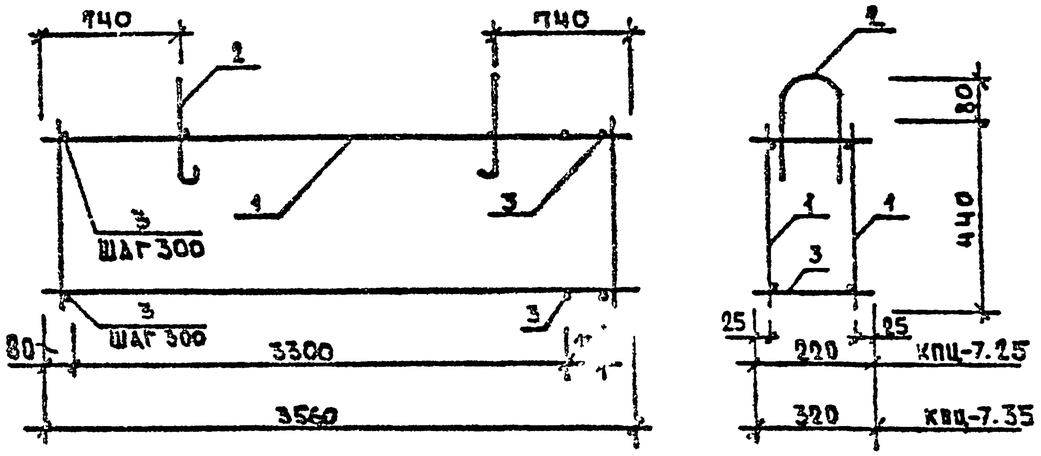

МАРКА ПРОСТРАНСТВЕННОГО КАРКАСА	ПОЗ.	МАРКА АРМАТУРНОГО ИЗДЕЛИЯ	КОЛ.	МАССА, КГ 1 ШТ.	МАССА, КГ ВСЕГО	ОБОЗНАЧЕНИЕ ДОКУМЕНТА
КПЦ-7.25	1	КР-6	2	3.97	7.94	К17
	2	СП-2	2	0.82	1.64	1-8-К48
	3	Ф4ВРI L= 220	26	0.02	0.51	Б.Ч.
	ИТОГО: 10.09					
КПЦ-7.35	1	КР-7	2	5.56	11.12	К17
	2	СП-2	2	0.82	1.64	1-8-К48
	3	Ф4ВРI L= 320	26	0.03	0.75	Б.Ч.
	ИТОГО: 13.51					

1. АРМАТУРА КЛАССА ВРI ПО ГОСТ 8727-80*

2. ВЕДОМОСТЬ РАСХОДА СТАЛИ СМ. РС

НАЧ.ОТД.	ВОЛЬНСКИЙ	
Н.КОНТР	ЛЕСНТЬЕВА	
ГИП	ШАЦ	
ГЛ.СПЕЦ	ШАНАУРОВА	
ГЛ.СПЕЦ	ХОЧИН	
ПРОВЕР	АЛЕКСЕЕВА	
РАЗРАБ.	МЫСОВСКИЙ	

1.030.1-1/88. 1-1-К13

ПРОСТРАНСТВЕННЫЕ КАРКАСЫ КПЦ-7.25, КПЦ-7.35

СТАДИЯ	ЛИСТ	ЛИСТОВ
Р		1

ЦНИИЭП торгово-бытовых зданий и туристских комплексов

ФОРМАТ А4

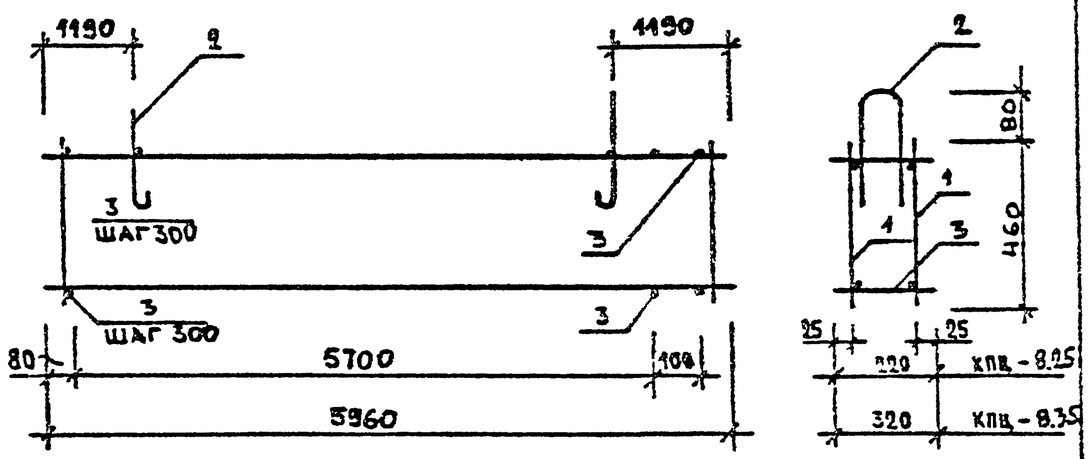

МАРКА ПРОСТРАНСТВЕННОГО КАРКАСА	ПОЗ.	МАРКА АРМАТУРНОГО ИЗДЕЛИЯ	КОЛ.	МАССА, КГ 1 ШТ.	МАССА, КГ ВСЕГО	ОБОЗНАЧЕНИЕ ДОКУМЕНТА
КПЦ-8.25	1	КР-8	2	12.48	24.96	К17
	2	СП-2	2	0.82	1.64	
	3	Ф4ВРI L= 220	42	0.02	0.83	Б.Ч.
	ИТОГО: 27.43					
КПЦ-8.35	1	КР-9	2	16.30	32.60	К17
	2	СП-2	2	0.82	1.64	
	3	Ф4ВРI L= 320	42	0.03	1.26	Б.Ч.
	ИТОГО: 35.45					

1. АРМАТУРА КЛАССА ВРI ПО ГОСТ 8727-80*

2. ВЕДОМОСТЬ РАСХОДА СТАЛИ СМ. РС

НАЧ.ОТД.	ВОЛЬНСКИЙ	
Н.КОНТР	ЛЕСНТЬЕВА	
ГЛ.КОНСТ	ШАЦ	
ГИП	КОЧИН	
ГИП	ШАНАУРОВА	
ПРОВЕР	АЛЕКСЕЕВА	
РАЗРАБ	МЫСОВСКИЙ	

1.030.1-1/88. 1-1-К14

ПРОСТРАНСТВЕННЫЕ КАРКАСЫ КПЦ-8.25, КПЦ-8.35

СТАДИЯ	ЛИСТ	ЛИСТОВ
Р		1

ЦНИИЭП торгово-бытовых зданий и туристских комплексов

24763 16

ФОРМАТ А4

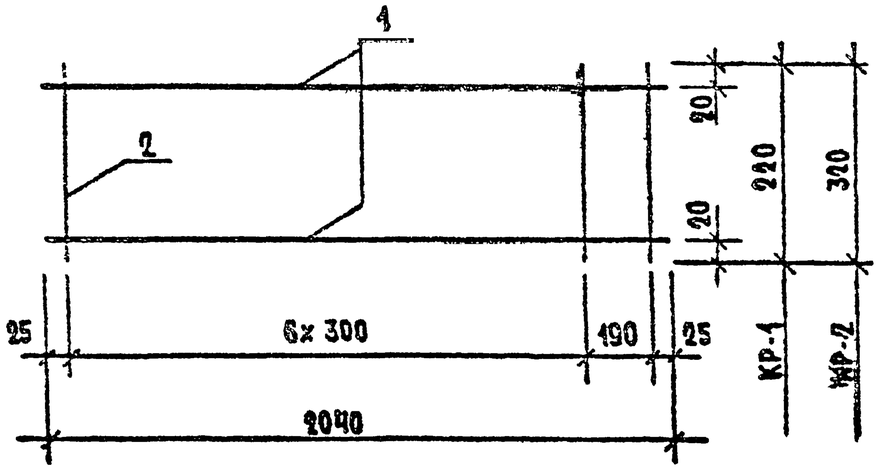

МАРКА ИЗДЕЛИЯ	ПОЗ.	СЕЧЕНИЕ, ММ	ДЛИНА, ММ	КОЛ.	МАССА, КГ		
					ПОЗ.	ВСЕХ	ИЗДЕЛ.
КР-1	1	⌀6AIII	2040	2	0.45	0.91	1.06
	2	⌀4BPI	220	8	0.02	0.16	
КР-2	1	⌀6AIII	2040	2	0.45	0.91	1.14
	2	⌀4BPI	320	8	0.03	0.23	

1. АРМАТУРА КЛАССА BPI ПО ГОСТ 8727-80*
2. АРМАТУРА КЛАССА AIII ПО ГОСТ 5781-82*

НАЧ.ОТД	ВОЛЫНСКИЙ	
Н.КОНТР	ЛЕОНТЬЕВА	
ГИП	ШАЦ	
ГЛ.СПЕЦ	ШАНАУРОВА	
ГЛ.СПЕЦ	КОЧИН	
ПРОВЕР	КАДЕЙКИНА	
РАЗРАБ.	МЫСОВСКИЙ	

1.030.1-1/88. 1-1-К15

КАРКАСЫ КР-1, КР-2

СТАДИЯ	ЛИСТ	ЛИСТОВ
Р		1

ЦНИИЭП торгово-бытовых зданий и туристских комплексов

ФОРМАТ А4

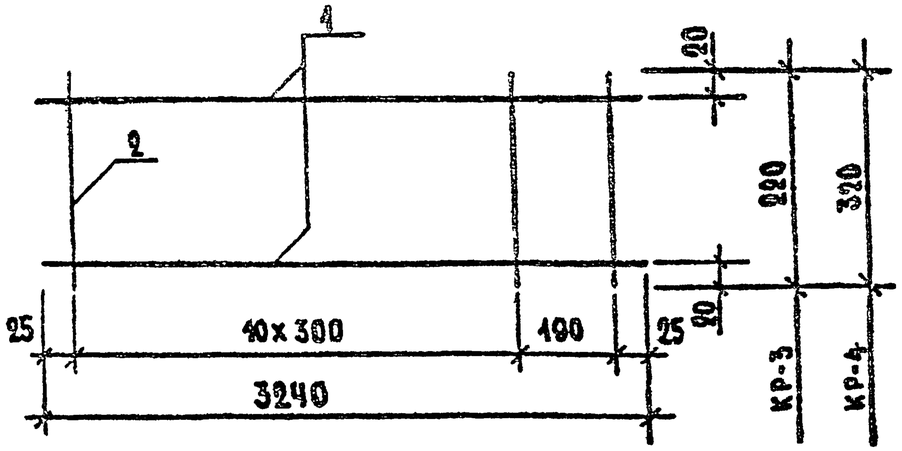

МАРКА ИЗДЕЛИЯ	ПОЗ.	СЕЧЕНИЕ, ММ	ДЛИНА, ММ	КОЛ.	МАССА, КГ		
					ПОЗ.	ВСЕХ	ИЗДЕЛ.
КР-3	1	⌀6AIII	3240	2	0.72	1.44	1.68
	2	⌀4BPI	320	12	0.02	0.24	
КР-4	1	⌀6AIII	3240	2	0.72	1.44	1.79
	2	⌀4BPI	320	12	0.03	0.35	

1. АРМАТУРА КЛАССА BPI ПО ГОСТ 8727-80*
2. АРМАТУРА КЛАССА AIII ПО ГОСТ 5781-82*

НАЧ.ОТД	ВОЛЫНСКИЙ	
Н.КОНТР	ЛЕОНТЬЕВА	
ГИП	ШАЦ	
ГЛ.СПЕЦ	ШАНАУРОВА	
ГЛ.СПЕЦ	КОЧИН	
ПРОВЕР	КАДЕЙКИНА	
РАЗРАБ	МЫСОВСКИЙ	

1.030.1-1/88. 1-1-К16

КАРКАСЫ КР-3, КР-4

СТАДИЯ	ЛИСТ	ЛИСТОВ
Р		1

ЦНИИЭП торгово-бытовых зданий и туристских комплексов

24763 17

ФОРМАТ А4

КР-5

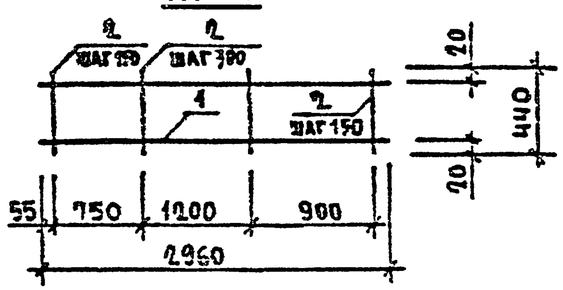

КР-6, КР-7

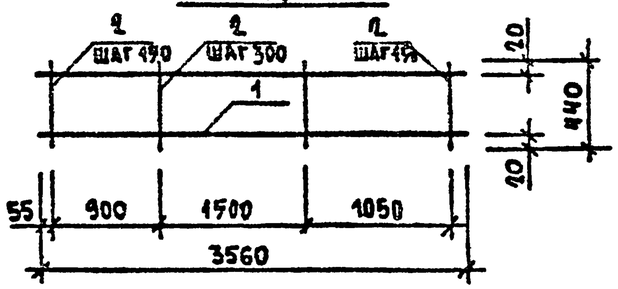

КР-8, КР-9

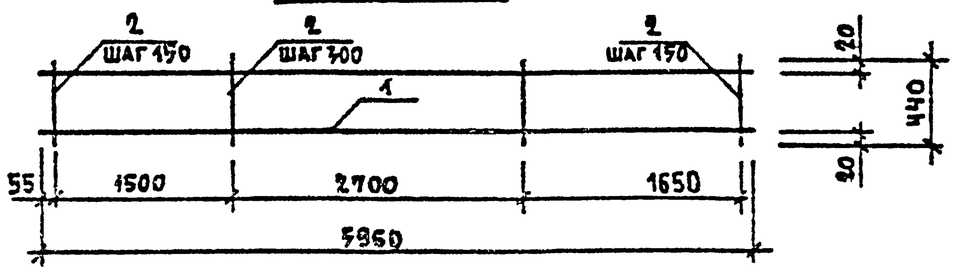

1. АРМАТУРА КЛАССА ВР I ПО ГОСТ 6727-80*
2. АРМАТУРА КЛАССА А III ПО ГОСТ 5781-82*
3. СПЕЦИФИКАЦИЮ СМ. ЛИСТ 2

НАЧ.ОТД.	ВОЛЫНСКИЙ		1.030.1-1/88. 1-1-К17
Н.КОНТР	ЛЕОНТЬЕВА		
Г И П	ШАЦ		КАРКАСЫ КР-5, КР-6, КР-7, КР-8, КР-9
ГЛ.СПЕЦ	ШАНАУРОВА		СТАДИЯ Р · ЛИСТ 1 · ЛИСТОВ 2
ГЛ.СПЕЦ	КОЧИН		ЦНИИЭП торгово-бытовых зданий и туристских комплексов
ПРОВЕР.	АЛЕКСЕЕВА		
РАЗРАБ.	МЫСОВСКИЙ		

ФОРМАТ А4

МАРКА ИЗДЕЛИЯ	ПОЗ.	СЕЧЕНИЕ, ММ	ДЛИНА, ММ	КОЛ.	МАССА, КГ ПОЗ.	МАССА, КГ ВСЕХ	МАССА, КГ ИЗДЕЛ.
КР-5	1	Ф8АIII	2960	2	1.17	2.34	3.32
	2	Ф5ВРI	440	16	0.06	0.98	
КР-6	1	Ф8АIII	3560	2	1.41	2.81	3.97
	2	Ф5ВРI	440	19	0.06	1.16	
КР-7	1	Ф10АIII	3560	2	2.20	4.39	5.56
	2	Ф5ВРI	440	19	0.06	1.16	
КР-8	1	Ф12АIII	5960	2	5.29	10.58	12.48
	2	Ф5ВРI	440	31	0.06	1.90	
КР-9	1	Ф14АIII	5960	2	7.20	14.40	16.30
	2	Ф5ВРI	440	31	0.06	1.90	

1.030.1-1/88. 1-1-К17 · ЛИСТ 2

24763 18

ФОРМАТ А4

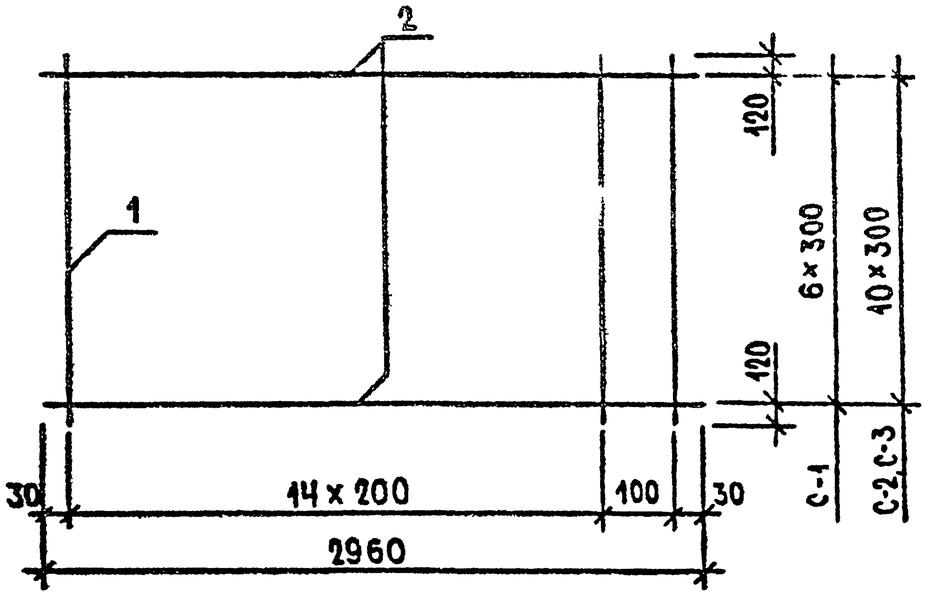

МАРКА ИЗДЕЛИЯ	ПОЗ.	СЕЧЕНИЕ, ММ	ДЛИНА, ММ	КОЛ.	МАССА, КГ ПОЗ.	МАССА, КГ ВСЕХ	МАССА, КГ ИЗДЕЛ.
С-1	1	Ø6AIII	2040	16	0.45	7.25	9.11
	2	Ø4BPI	2960	7	0.27	1.86	
С-2	1	Ø12AIII	3240	16	2.88	46.03	48.96
	2	Ø4BPI	2960	11	0.27	2.93	
С-3	1	Ø10AIII	3240	16	2.00	31.99	34.92
	2	Ø4BPI	2960	11	0.27	2.93	

1. АРМАТУРА КЛАССА BPI ПО ГОСТ 6727-80*
2. АРМАТУРА КЛАССА A III ПО ГОСТ 5781-82*

НАЧ.ОТД.	ВОЛЫНСКИЙ	
Н.КОНТР.	ЛЕОНТЬЕВА	
ГИП	ШАЦ	
ГЛ.СПЕЦ	ШАНАУРОВА	
ГЛ.СПЕЦ	КОЧИН	
ПРОВЕР.	КАПЕРКИНА	
РАЗРАБ.	МЫСОВСКИЙ	

1.030.1-1/88. 1-1-К18

СЕТКИ С-1, С-2, С-3

СТАДИЯ	ЛИСТ	ЛИСТОВ
Р		1

ЦНИИЭП торгово-бытовых зданий и туристских комплексов

ФОРМАТ А4

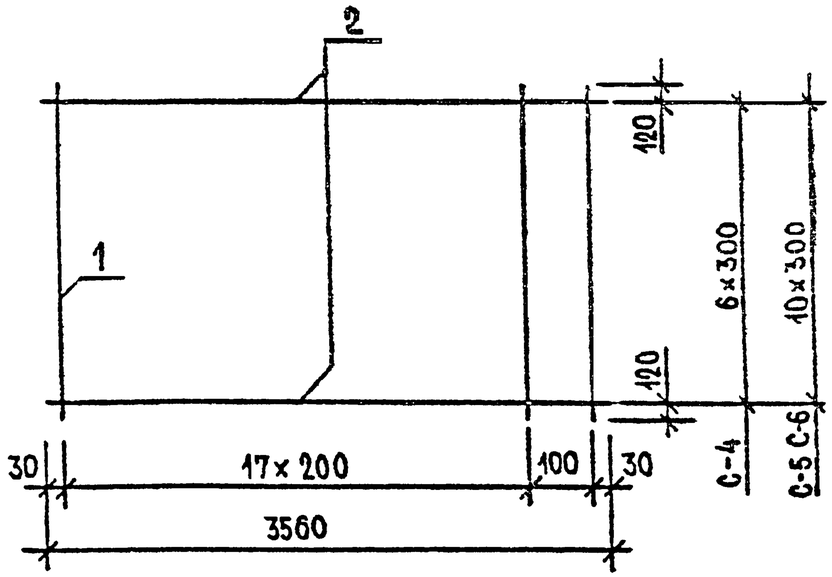

МАРКА ИЗДЕЛИЯ	ПОЗ.	СЕЧЕНИЕ, ММ	ДЛИНА, ММ	КОЛ.	МАССА, КГ ПОЗ.	МАССА, КГ ВСЕХ	МАССА, КГ ИЗДЕЛ.
С-4	1	Ø6AIII	2040	19	0.45	8.60	10.85
	2	Ø4BPI	3560	7	0.32	2.24	
С-5	1	Ø12AIII	3240	19	2.88	54.67	58.19
	2	Ø4BPI	3560	11	0.32	3.52	
С-6	1	Ø10AIII	3240	19	2.00	37.98	41.51
	2	Ø4BPI	3560	11	0.32	3.52	

1. АРМАТУРА КЛАССА BPI ПО ГОСТ 6727-80*
2. АРМАТУРА КЛАССА A III ПО ГОСТ 5781-82*

НАЧ.ОТД.	ВОЛЫНСКИЙ	
Н.КОНТР.	ЛЕОНТЬЕВА	
ГИП	ШАЦ	
ГЛ.СПЕЦ	ШАНАУРОВА	
ГЛ.СПЕЦ	КОЧИН	
ПРОВЕР.	КАПЕРКИНА	
РАЗРАБ.	МЫСОВСКИЙ	

1.030.1-1/88. 1-1-К19

СЕТКИ С-4, С-5, С-6

СТАДИЯ	ЛИСТ	ЛИСТОВ
Р		1

ЦНИИЭП торгово-бытовых зданий и туристских комплексов

24763 19

ФОРМАТ А4

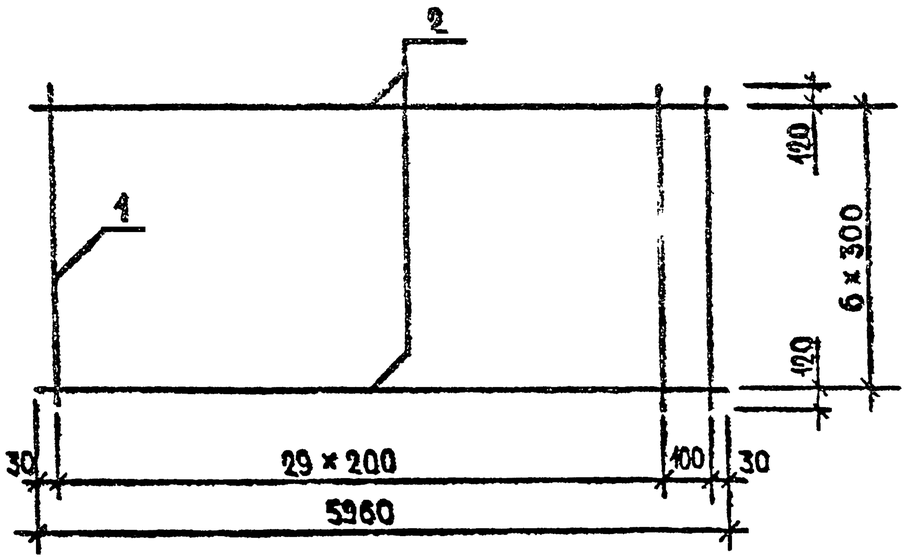

МАРКА ИЗДЕЛИЯ	ПОЗ.	СЕЧЕНИЕ, ММ	ДЛИНА, ММ	КОЛ.	МАССА, КГ		
					ПОЗ.	ВСЕХ	ИЗДЕЛ.
С-7	1	Ф6АIII	2040	31	0.45	14.04	23.30
	2	Ф6АIII	5960	7	1.32	9.26	

АРМАТУРА КЛАССА А Ⓘ ПО ГОСТ 5781-82

НАЧ.ОТД.	ВОЛЫНСКИЙ	1.030.1-1/88. 1-1-К 20	
Н.КОНТР.	ЛЕОНТЬЕВА		
ГИП	ШАЦ	СТАДИЯ	ЛИСТ	ЛИСТОВ
ГЛ.СПЕЦ	ШАНАУРОВА	Р		1
ГЛ.СПЕЦ	КОЧИН	СЕТКА С-7	ЦНИИЗП торгово-бытовых зданий и туристических комплексов	
ПРОВЕР.	КАДЕРКИНА			
РАЗРАБ.	МЫСОВСКИЙ			

ФОРМАТ А4

24763 20

ФОРМАТ А4

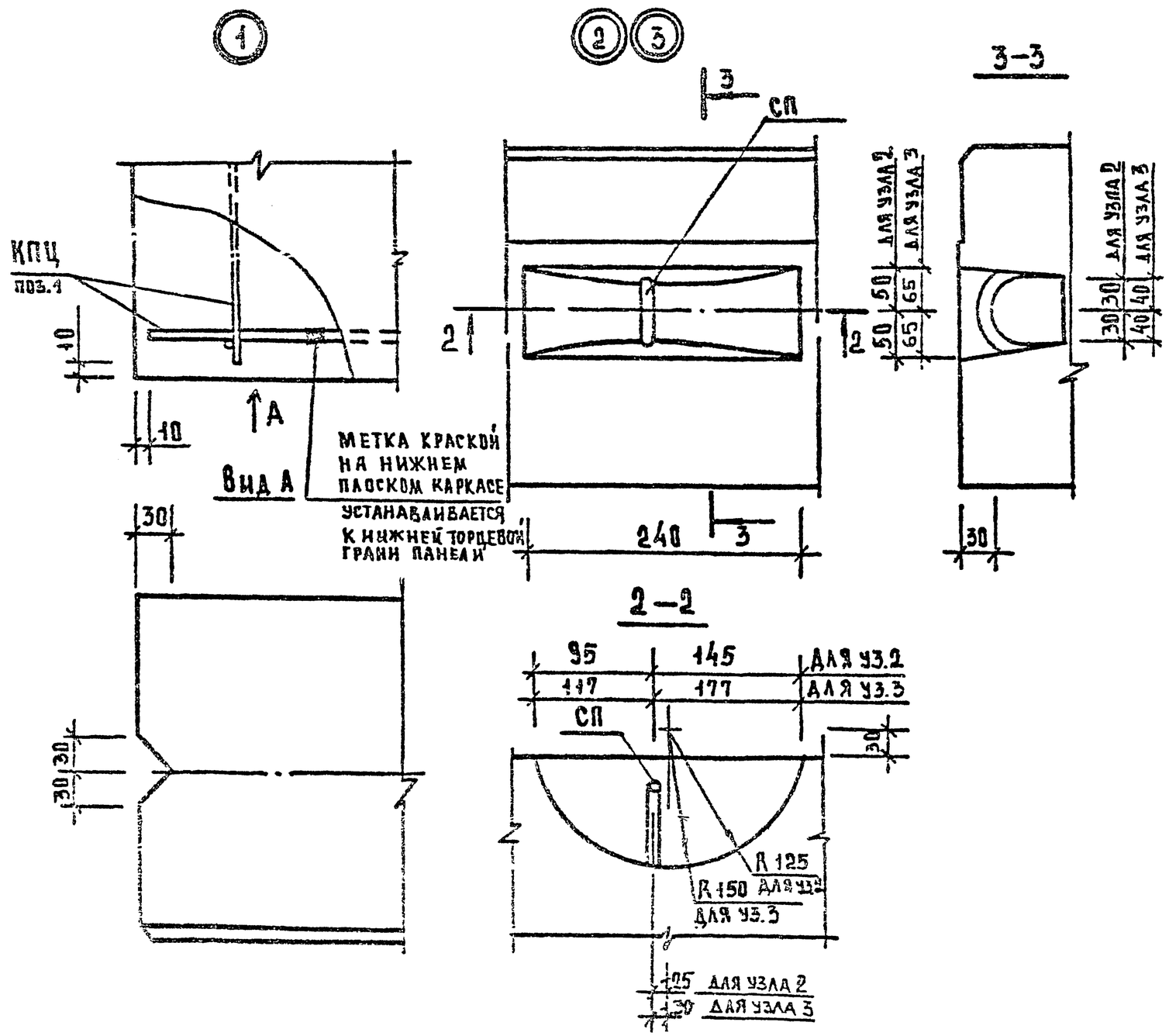

УСТАНОВОЧНЫЙ УЗЕЛ МОНТАЖНОЙ ПЕТЛИ /СП/

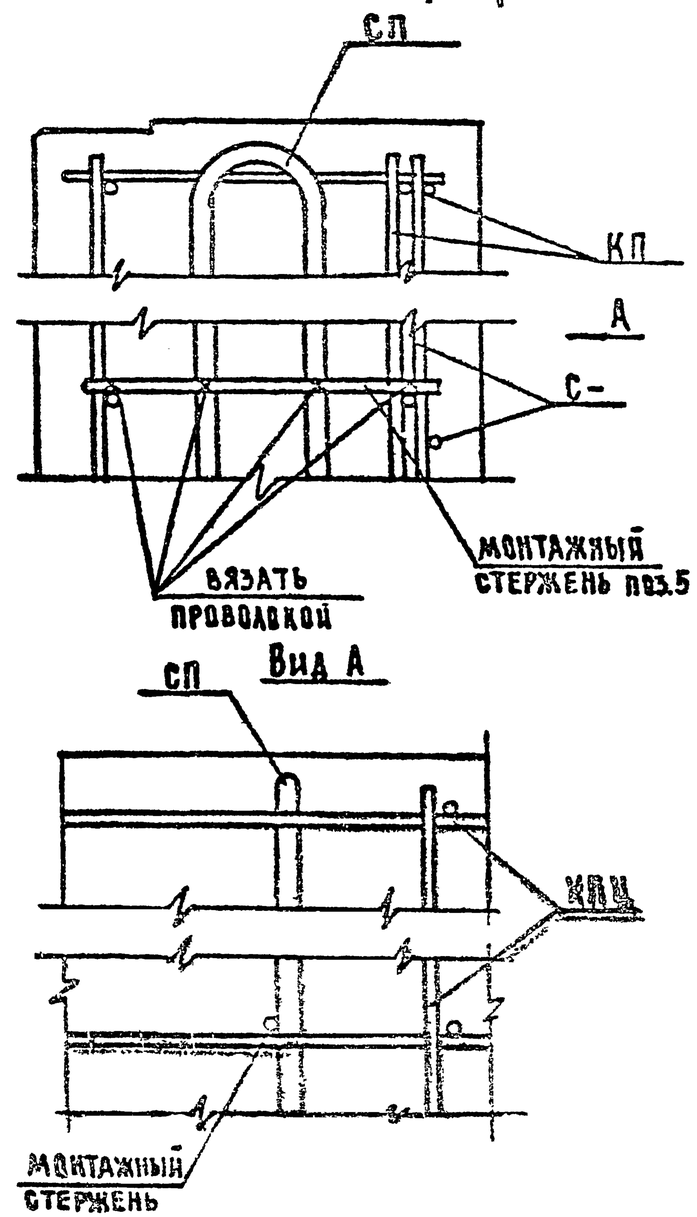

НАЧ ОТД	ВОЛЫНСКИЙ		
Н.КОНТР	ЛЕОНТЬЕВА		
ГА.КОНСТ	ШАЦ		
ГИП	ШАНАЧУРОВА		
ГИП	КОЧИН		
ПРОВЕР	АЛЕКСЕЕВА		
РАЗРАБ	МЫСОВСКИЙ		

1.030.1-1/88. 1-1-К21

Узлы 1...4

СТАДИЯ	ЛИСТ	ЛИСТОВ
Р	1	2

ЦНИИЭП торгово-бытовых зданий и туристических комплексов

24763 21

ФОРМАТ А3

ИНВ.№ ПОДЛ | ПОДПИСЬ И ДАТА | ВЗАМ.ИНВ.№

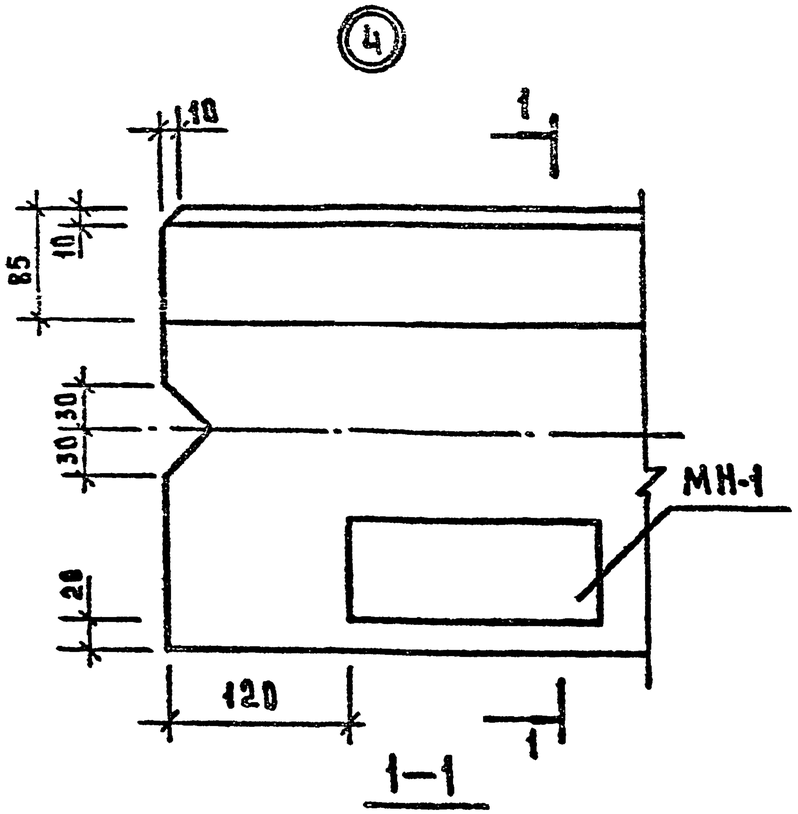

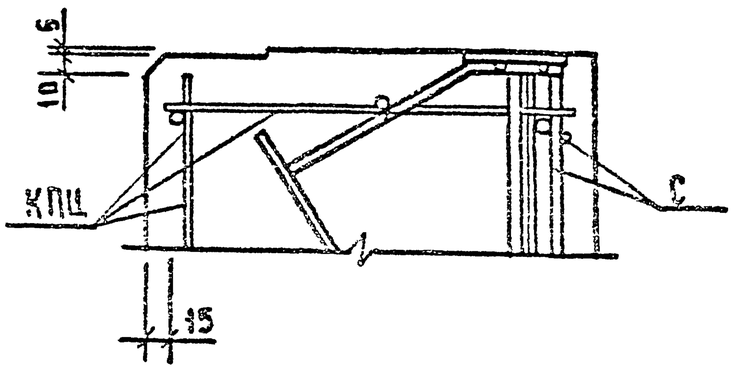

Инв.№ подл.	Подпись и дата	Взам.инв.№

ВЕДОМОСТЬ РАСХОДА СТАЛИ НА 1 ЭЛЕМЕНТ, КГ

МАРКА ЭЛЕМЕНТА	ИЗДЕЛИЯ АРМАТУРНЫЕ											ВСЕГО
	АРМАТУРА КЛАССА											
	AIII					BPI		AI				
	ГОСТ 5781-82					ГОСТ 8727-80		ГОСТ 5781-82				
	Ø8	Ø10	Ø8	Ø12	ИТОГО	Ø4	ИТОГО	Ø14	Ø16	Ø20	ИТОГО	
ПСЦ 30.21.2,5-Л	32.26	0.32	0.17	0.00	32.75	3.94	3.94	3.96	0.00	0.00	3.96	40.65
ПСЦ 30.33.2,5-Л	38.61	0.32	0.17	46.03	85.13	6.05	6.05	0.00	5.84	0.00	5.84	97.02
ПСЦ 30.21.3,5-Л	32.39	0.71	0.00	0.00	33.10	4.85	4.85	0.00	5.84	0.00	5.84	43.89
ПСЦ 30.33.3,5-Л	38.61	32.38	0.00	0.56	71.55	7.35	7.35	0.00	0.00	11.68	11.68	90.58

ПРОДОЛЖЕНИЕ ВЕДОМОСТИ

ИЗДЕЛИЯ ЗАКЛАДНЫЕ					ВСЕГО	ОБЩИЙ РАСХОД
АРМАТУРА КЛАССА		ПРОКАТ				
AIII						
ГОСТ 5781-82		ГОСТ 380-71				
Ø10	ИТОГО	-8 X 80	-8 X 70	ИТОГО		
1.12	1.12	1.52	1.50	3.02	4.14	44.79
1.12	1.12	1.52	1.50	3.02	4.14	101.16
1.12	1.12	1.52	1.50	3.02	4.14	47.83
1.12	1.12	1.52	1.50	3.02	4.14	84.72

НАЧ.ОТД.	ВОЛЬНСКИЙ		
Н.КОНТР.	ЛЕОНТЬЕВА		
Г.И.П.	ШАЦ		
ГЛ.СПЕЦ.	КОЧИН		
ГЛ.СПЕЦ.	ШАНАУРОВА		

1.030.1-1/88. 1-1-РС

ВЕДОМОСТЬ РАСХОДА СТАЛИ

СТАДИЯ	ЛИСТ	ЛИСТОВ
Р	1	3

ЦНИИЭП торгово-бытовых зданий туристских комплексов

24763 23

ФОРМАТ А3

ВИНОКУР БУРЛАКОВА ВЕДИНА ВЕДИНА ГИП СП САПР ЦНИИЭП

ВЗАМ.ИНВ. ПОДПИСЬ И ДАТА ИНВ.№ ПОДЛ.

ВЕДОМОСТЬ РАСХОДА СТАЛИ НА 1 ЭЛЕМЕНТ, КГ

МАРКА ЭЛЕМЕНТА	ИЗДЕЛИЯ АРМАТУРНЫЕ												ВСЕГО
	АРМАТУРА КЛАССА												
	AIII					ВРI		AI					
	ГОСТ 5781-82					ГОСТ 6727-80		ГОСТ 5781-82					
	Ø6	Ø10	Ø8	Ø12	ИТОГО	Ø4	ИТОГО	Ø14	Ø18	Ø16	Ø22	ИТОГО	
ПСЦ 36.21.2.5-Л	38.07	0.32	0.17	0.00	38.58	4.84	4.84	3.96	0.00	0.00	0.00	3.96	47.18
ПСЦ 36.33.2.5-Л	45.48	0.00	0.17	55.23	100.88	7.12	7.12	0.00	0.76	0.00	0.00	0.76	118.76
ПСЦ 36.21.3.5-Л	38.22	0.57	0.00	0.00	38.79	5.69	5.69	0.00	0.00	5.84	0.00	5.84	50.32
ПСЦ 36.33.3.5-Л	45.33	38.25	0.00	0.56	84.14	8.77	8.77	0.00	0.00	0.00	15.34	15.34	108.25
ПСЦ 60.21.2.5-Л	70.82	0.00	0.17	0.56	71.35	3.68	3.68	0.00	0.76	0.00	0.00	0.76	83.79
ПСЦ 60.21.3.5-Л	70.85	0.00	0.39	0.56	71.80	5.29	5.29	0.00	0.00	0.00	15.34	15.34	92.43

ПРОДОЛЖЕНИЕ ВЕДОМОСТИ

ИЗДЕЛИЯ ЗАКЛАДНЫЕ					ВСЕГО	ОБЩИЙ РАСХОД
АРМАТУРА КЛАССА		ПРОКАТ				
AIII						
ГОСТ 5781-82		ГОСТ 380-71				
Ø10	ИТОГО	-8 X 60	-8 X 70	ИТОГО		
1.12	1.12	1.52	1.50	3.02	4.14	51.30
1.12	1.12	1.52	1.50	3.02	4.14	120.90
1.12	1.12	1.52	1.50	3.02	4.14	54.48
1.12	1.12	1.52	1.50	3.02	4.14	112.39
1.12	1.12	1.52	1.50	3.02	4.14	87.33
1.12	1.12	1.52	1.50	3.02	4.14	98.57

Инв. № подл. | Подпись и дата | Взам. инв. №

Гл.инж. | Гл.спец. | Ведущ. инж. | Ведущ. инж.

ВЕДОМОСТЬ РАСХОДА СТАЛИ НА 1 ЭЛЕМЕНТ, КГ

МАРКА ЭЛЕМЕНТА	ИЗДЕЛИЯ АРМАТУРНЫЕ											
	АРМАТУРА КЛАССА											
	AIII					BPI			AI			ВСЕГО
	ГОСТ 5781-82					ГОСТ 6727-80			ГОСТ 5781-82			
	Ø8	Ø10	Ø12	Ø14	ИТОГО	Ø5	Ø4	ИТОГО	Ø10	Ø6	ИТОГО	
6Ц 30.5.2.5	4.68	0.00	0.00	0.00	4.68	1.96	0.44	2.40	0.00	0.84	0.84	8.02
6Ц 30.5.3.5	4.68	0.00	0.00	0.00	4.68	1.96	0.69	2.65	1.54	0.00	1.54	8.97
6Ц 36.5.2.5	5.72	0.00	0.00	0.00	5.72	2.32	0.51	2.83	1.54	0.00	1.54	10.09
6Ц 36.5.3.5	0.10	8.78	0.00	0.00	8.88	2.32	0.75	3.07	1.54	0.00	1.54	13.49
6Ц 60.5.2.5	0.10	0.00	21.16	0.00	21.26	3.80	0.83	4.63	1.54	0.00	1.54	27.43
6Ц 60.5.3.5	0.10	0.00	0.00	28.80	28.90	3.80	1.21	5.01	1.54	0.00	1.54	35.45

ГИП ВИНОКУР
ГАП ВЕДИНЕЕВ
СП ВЕДИНЕЕВ
ГЕОЛОГ ВУРАЙКОВА
ИНВ. N ПОДЛ. | ПОДПИСЬ И ДАТА | ВЗАМ. ИНВ. N