ТИПОВЫЕ СТРОИТЕЛЬНЫЕ КОНСТРУКЦИИ, ИЗДЕЛИЯ И УЗЛЫ

СЕРИЯ 1.030.1—1/88

СТЕНЫ НАРУЖНЫЕ ИЗ ОДНОСЛОЙНЫХ ПАНЕЛЕЙ ДЛЯ КАРКАСНЫХ ОБЩЕСТВЕНЫХ ЗДАНИЙ, ПРОИЗВОДСТВЕННЫХ И ВСПОМОГАТЕЛЬНЫХ ЗДАНИЙ ПРОМЫШЛЕННЫХ ПРЕДПРИЯТИЙ

Выпуск 2—7

ЦОКОЛЬНЫЕ ПАНЕЛИ ДЛИНОЙ 6 М ИЗ ЛЕГКИХ БЕТОНОВ ДЛЯ СТЕН ПРОИЗВОДСТВЕННЫХ ЗДАНИЙ

АРМАТУРНЫЕ И ЗАКЛАДНЫЕ ИЗДЕЛИЯ

РАБОЧИЕ ЧЕРТЕЖИ

24759-02
ЦЕНА 5-02

ТИПОВЫЕ СТРОИТЕЛЬНЫЕ КОНСТРУКЦИИ, ИЗДЕЛИЯ И УЗЛЫ

СЕРИЯ 1.030.1–1/88

СТЕНЫ НАРУЖНЫЕ ИЗ ОДНОСЛОЙНЫХ ПАНЕЛЕЙ ДЛЯ КАРКАСНЫХ ОБЩЕСТВЕНЫХ ЗДАНИЙ, ПРОИЗВОДСТВЕННЫХ И ВСПОМОГАТЕЛЬНЫХ ЗДАНИЙ ПРОМЫШЛЕННЫХ ПРЕДПРИЯТИЙ

Выпуск 2–7

ЦОКОЛЬНЫЕ ПАНЕЛИ ДЛИНОЙ 6 М ИЗ ЛЕГКИХ БЕТОНОВ ДЛЯ СТЕН ПРОИЗВОДСТВЕННЫХ ЗДАНИЙ

АРМАТУРНЫЕ И ЗАКЛАДНЫЕ ИЗДЕЛИЯ

РАБОЧИЕ ЧЕРТЕЖИ

РАЗРАБОТАНЫ
ИНСТИТУТОМ ЛЕНИНГРАДСКИЙ ЛРОМСТРОЙПРОЕКТ

ГЛАВНЫЙ ИНЖЕНЕР ИНСТИТУТА В.СЕМЕНОВ

ГЛАВНЫЙ КОНСТРУКТОР ИНСТИТУТА Г.ВИНОГРАДОВ

ГЛАВНЫЙ ИНЖЕНЕР ПРОЕКТА Т.ЧЕРЕВАНЬ

ПРИ УЧАСТИИ: ЦНИИПРОМЗДАНИЙ

ЗАМЕСТИТЕЛЬ ДИРЕКТОРА С.ГЛИКИН

ЗАВЕДУЮЩИЙ ОТДЕЛОМ Г.СМИЛЯНСКИЙ

ГЛАВНЫЙ ИНЖЕНЕР ПРОЕКТА А.РУДАКОВ

НИИСК

ЗАМЕСТИТЕЛЬ ДИРЕКТОРА ИНСТИТУТА И.ТКАЧЕНКО

ЗАВЕДУЮЩИЙ ЛАБОРАТОРИЕЙ В.КРИТОВ

ДАЛЬПРОМСТРОЙНИИПРОЕКТ

ЗАМЕСТИТЕЛЬ ДИРЕКТОРА ИНСТИТУТА П.ШТЕЙНЕЛЬМАН

ГЛАВНЫЙ ИНЖЕНЕР ПРОЕКТА Э.ТРИМЕВ

УТВЕРЖДЕНЫ
ГОССТРОЕМ СССР
ПРОТОКОЛ ОТ 17 МАРТА 1989 г.
№ АЦ–10

ВВЕДЕНЫ В ДЕЙСТВИЕ
ЦНИИПРОМЗДАНИЙ
С 1 ЯНВАРЯ 1991 ГОДА
ПРИКАЗ № 46
ОТ 13 АПРЕЛЯ 1989 ГОДА

Обозначение	Наименование	Стр.
I.030.I-I/88.2-7-ТТ	Технические требования	4
-I	Каркас пространственный КПI...КП4	5
-2	Каркас пространственный КП5...КП8	6
-3	Каркас пространственный КП9...КПI2	7
-4	Каркас пространственный КПI3...КПI6	8
-5	Каркас пространственный КПI7...КП20	9
-6	Каркас пространственный КП2I...КП24	I0
-7	Каркас пространственный КП25...КП28	II
-8	Каркас пространственный КП29...КП32	I2
-9	Каркас пространственный КП33...КП36	I3
-I0	Каркас пространственный КП37...КП40	I4
-II	Каркас пространственный КП4I, КП42	I5
-I2	Каркас пространственный КП43, КП44	I6
-I3	Каркас пространственный КП45, КП46	I7
-I4	Каркас пространственный КП47, КП48	I8
-I5	Каркас пространственный КП49, КП50	I9
-I6	Каркас пространственный КП5I, КП52	20
-I7	Каркас пространственный КП53, КП54	2I
-I8	Каркас пространственный КП55, КП56	22
-I9	Каркас пространственный КП57, КП58	23
-20	Каркас пространственный КП59, КП60	24
-2I	Каркас пространственный КП6I, КП62	25
-22	Каркас пространственный КП63, КП64	26
-23	Каркас пространственный КП65, КП66	27
-24	Каркас пространственный КП67, КП68	28

Обозначение	Наименование	Стр.
I.030.I-I/88.2-7-25	Каркас пространственный КП69, КП70	29
-26	Каркас пространственный КП7I, КП72	30
-27	Каркас пространственный КП73... КП76	3I
-28	Каркас пространственный КП77...КП80	32
-29	Каркас пространственный КП8I...КП84	33
-30	Каркас пространственный КП85...КП88	34
-3I	Каркас пространственный КП89...КП92	35
-32	Каркас пространственный КП93...КП96	36
-33	Каркас пространственный КП97...КПI00	37
-34	Каркас пространственный КПI0I...КПI04	38
-35	Каркас пространственный КПI05...КПI08	39
-36	Каркас пространственный КПI09...КПII2	40
-37	Каркас пространственный КПII3...КПII6	4I
-38	Каркас пространственный КПII7...КПI20	42
-39	Каркас плоский КРI, КР5, КР9, КРI3	43
-40	Каркас плоский КР2, КР6, КРI0, КНI4	43
-4I	Каркас плоский КР3, КР7, КРII, КРI5	44
-42	Каркас плоский КР4, КР8, КРI2, КРI6	44
-43	Каркас плоский КРI7, КРI9, КР2I, КР23	45
-44	Каркас плоский КРI8, КР20, КР22, КР24	45

Нач.отд.	Царбак	
Н.контр.	Аксёнова	
Гл.констр.	Цибаров	
Зав.групп.	Бродский	
Проверил	Аксёнова	
Рассчитал	Калюжнюк	
Разработал	Фоменко	

1.030. 1-1/88. 2-7

Содержание

Стадия | Листов

Обозначение	Наименование	Стр.
I.030.I-I/88.2-7-45	Каркас плоский КР25, КР27, КР29, КР3I	46
-46	Каркас плоский КР26, КР28, КР30, КР32	46
-47	Каркас плоский КР33, КР35, КР37, КР39	47
-48	Каркас плоский КР34, КР36, КР38, КР40	47
-49	Каркас плоский КР4I, КР44, КР 47, КР50	48
-50	Каркас плоский КР42, КР45, КР48, КР5I	48
-5I	Каркас плоский КР43, КР46, КР49, КР52	49
-52	Каркас плоский КР53, КР57	49
-53	Каркас плоский КР54, КР58, КР62, КР66	50
-54	Каркас плоский КР55, КР59	50
-55	Каркас плоский КР56, КР60	5I
-56	Каркас плоский КР6I, КР65	5I
-57	Каркас плоский КР63, КР67	52
-58	Каркас плоский КР64, КР68	52
-59	Каркас плоский КР69, КР72	53
-60	Каркас плоский КР70, КР73	53
-6I	Каркас плоский КР7I, КР74	54
-62	Каркас плоский КР75, КР78	54
-63	Каркас плоский КР76, КР79	55
-64	Каркас плоский КР77, КР80	55
-65	Каркас плоский КР8I, КР83, КР85, КР87	56
-66	Каркас плоский КР82, КР84	56
-67	Каркас плоский КР86, КР88	57
-68	Каркас плоский КР89, КР90	57
-69	Каркас плоский КР9I, КР92	58

Обозначение	Наименование	Стр.
I.030.I-I/88.2-7-70	Каркас плоский КР93, КР99, КРI05, КРIII	58
-7I	Каркас плоский КР94, КРI00, КРI06, КРII2	59
-72	Каркас плоский КР95, КРI0I, КРI07, КРII3	59
-73	Каркас плоский КР96, КРI02, КРI08, КРII4	60
-74	Каркас плоский КР97, КРI03, КРI09, КРII5	60
-75	Каркас плоский КР98, КРI04, КРII0, КРII6	6I
-76	Каркас плоский КРII7...КРI20	6I
-77	Каркас плоский КРI2I...КРI24	62
-78	Петля строповочная ПI	62
-79	Петля строповочная П2, П3, П4	63
-80	Петля строповочная П5	63
-8I	Изделие закладное МI	64
-82	Изделие закладное М2	64

Инв № подл | Подпись и дата | Взам инв №

I. Общие данные

I.I. Настоящий выпуск содержит рабочие чертежи пространственных каркасов, арматурных сеток и закладных изделий для цокольных панелей длиной 6 м из легких бетонов для стен производственных зданий промышленных предприятий.

Данный выпуск следует рассматривать совместно с выпуском 2-6 " Цокольные панели длиной 6 м из легких бетонов для стен производственных зданий. Опалубка и армирование. Рабочие чертежи"

I.2. Арматурная сталь принята в соответствии со СНиП 2.03.0I-84 : для плоских каркасов , сеток и отдельных стержней - сталь класса А-Ш по ГОСТ 578I-82 и класса Вр-I по ГОСТ 6727-80; для строповочных петель - сталь класса А-I марки ВСт3сп2 и марки ВСт3пс2; для закладных изделий приняты профильные стали : листовая по ГОСТ I9903-74 марки ВСт3пс6-I по ТУ I4-I-3023-80, угловая по ГОСТ 8509-86* марки ВСт3кп2 по ГОСТ 380-7I*.

2. Конструкция и изготовление каркасов

2.I. Пространственные арматурные каркасы состоят из продольных плоских каркасов и отдельных поперечных стержней,соединенных между собой во всех местах пересечений.

2.2. Сборка пространственных каркасов выполняется в сборочных кондукторах при помощи контактной сварки.

2.3. Изготовление арматурных и закладных изделий производится при помощи сварки с соблюдением требований ГОСТ I0922-75 "Арматурные изделия и закладные детали для железобетонных конструкций. Технические требования и методы испытаний", ГОСТ I4098-85 "Соединения сварные арматуры и закладных изделий железобетонных конструкций".

2.4. Качество сварки, выполняемой при сборке пространственных арматурных каркасов,должно быть не ниже требований, предъявляемых к соединениям с ненормируемой прочностью по ГОСТ I0922-75.

2.5. Строповочные петли должны привариваться к пространственному каркасу. Для изделий, предназначенных для подъема и монтажа при температуре ниже минус 40°С,запрещается применять сталь марки ВСт3пс2.

2.6. Закладные изделия должны быть защищены от коррозии цинковым покрытием в соответствии со СНиП 2.03.II-85.

2.7. Дуговая сварка крестообразных соединений не допускается.

Нач.отд.	Царбак		1.030.1-1/88. 2-7-ТТ		
Н.контр.	Аксёнова				
Гл.констр.	Цибарова		Технические требования	Стадия	Лист	Листов
Зав.груп	Бродский			Р		/
Проверил	Аксёнова			ГОССТРОЙ СССР ЛЕНИНГРАДСКИЙ ПРОМСТРОЙПРОЕКТ	
Рассчитал	Калюжнюк				
Разработал	Фоменко				

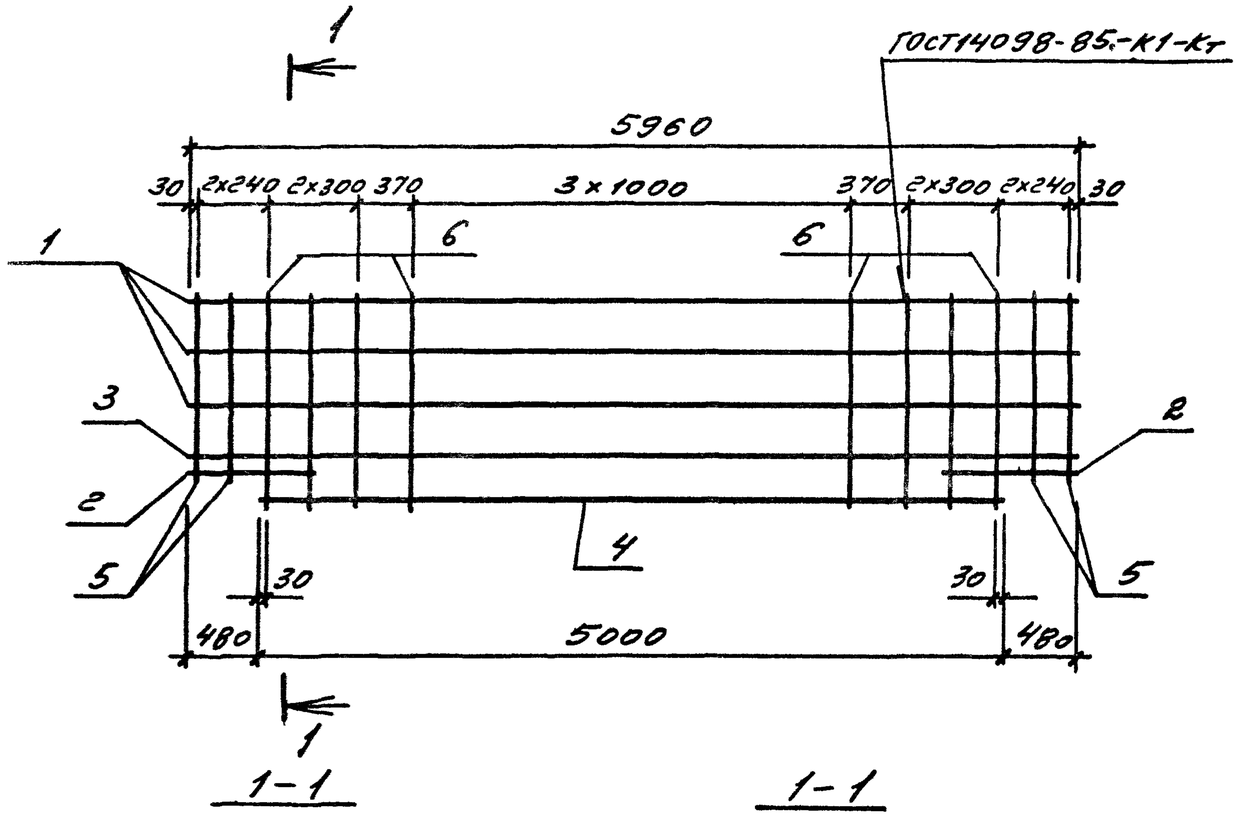

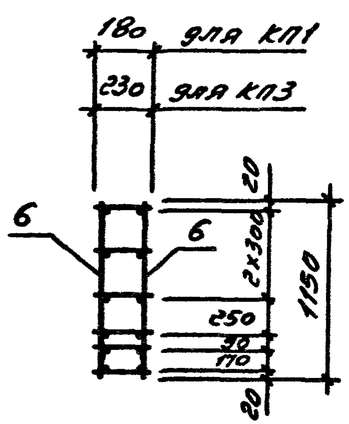

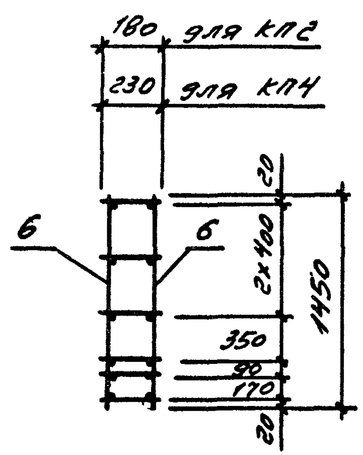

Поз.	Наименование	Кол. на каркас				Обозначение
		КП1	КП2	КП3	КП4	
1	Каркасы КР1	3	3			1.030.1-1/88.2-7-39
	КР5			3	3	
2	КР2	2	2			-40
	КР6			2	2	
3	КР3	1	1			-41
	КР7			1	1	
4	КР4	1	1			-42
	КР8			1	1	
5	⌀5ВрI ℓ=980 0,14кг	8		8		без черт.
	⌀5ВрI ℓ=1280 0,18кг		8		8	без черт.
6	⌀5ВрI ℓ=1150 0,16кг	20		20		без черт.
	⌀5ВрI ℓ=1450 0,20кг		20		20	без черт.
	Масса каркаса, кг	28,2	29,4	26,3	27,5	

Арматура класса Вр-I по ГОСТ 6727-80*

Нач.отд	Жарбин		1.030.1-1/88.2-7-1
Н.контр.	Аксёнова		
Гл.констр.	Цыбаров		Каркас пространственный КП1,..,КП4
Зав.груп	Брацкий		Стадия: Р; Лист; Листо
Проверил	Аксёнова		ГОССТРОЙ С ЛЕНИНГРАД ПРОМСТРОЙ
Рассчитал	Калинкин		
Разработал	Фоменко		

Инв.№подл. | Подпись и дата | Взам.инв.№

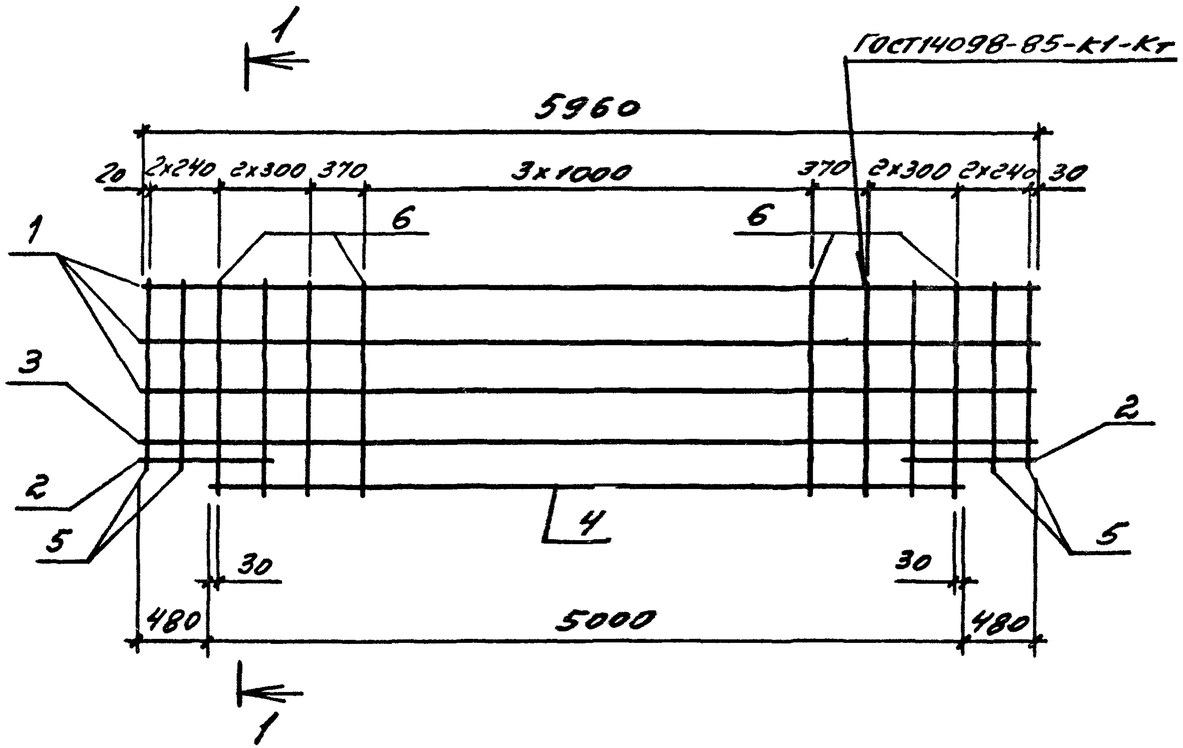

Поз.	Наименование	Кол. на каркас				Обозначение
		КП5	КП6	КП7	КП8	
1	Каркасы КР9	3	3			1.030.1-1/88.2-7-39
	КР13			3	3	
2	КР10	2	2			-40
	КР14			2	2	
3	КР11	1	1			-41
	КР15			1	1	
4	КР12	1	1			-42
	КР16			1	1	
5	Ф5ВрI ℓ=980 0,14кг	8		8		без черт.
	Ф5ВрI ℓ=1280 0,18кг		8		8	без черт.
6	Ф5ВрI ℓ=1150 0,16кг	20		20		без черт.
	Ф5ВрI ℓ=1450 0,20кг		20		20	без черт.
	Масса каркаса, кг	31,1	32,2	35,2	36,4	

Арматура класса Вр-I по ГОСТ 6727-80*

1-1

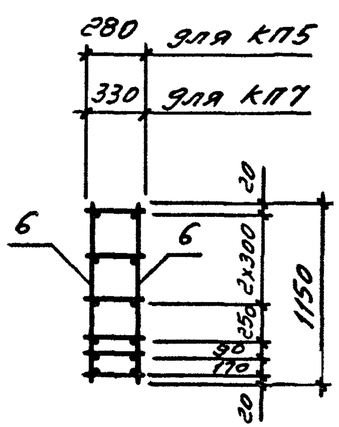

1-1

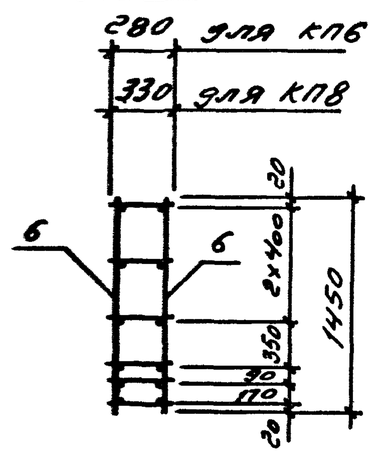

Нач.отд.	Царбак		1.030.1-1/88.2-7-2
Н.контр.	Аксёнова		
Гл.констр.	Цибаров		Каркас пространственный КП5 ... КП8
Зав.груп.	Бродский		Стадия: Р; Лист; Листов: 1
Проверил	Аксёнова		Госстрой СССР Ленинградский Промстройпроект
Рассчитал	Калюжнюк		

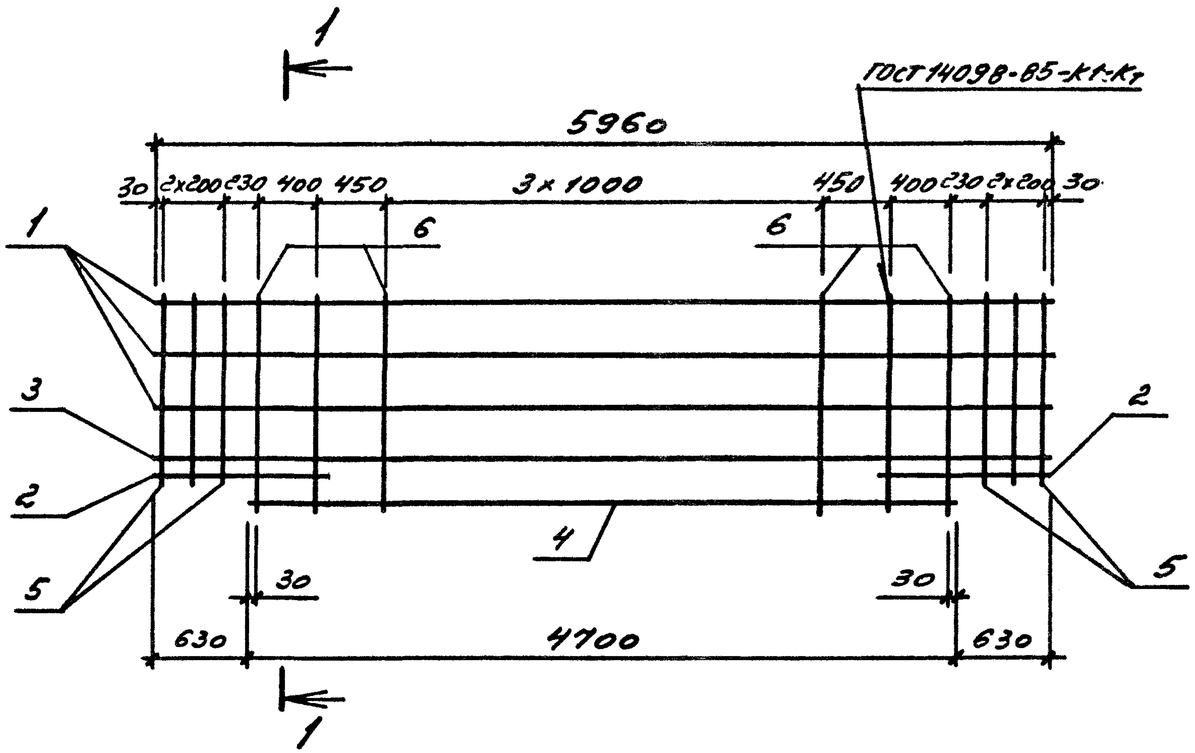

1-1

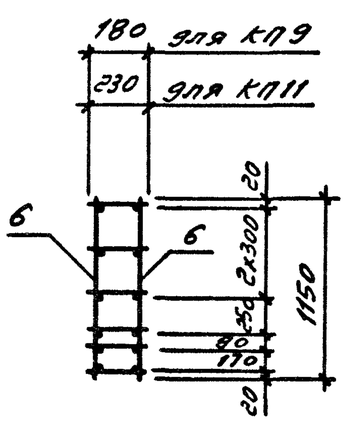

1-1

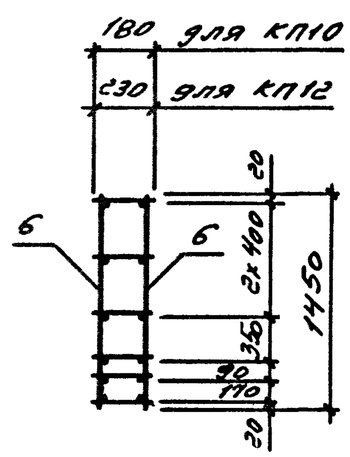

Поз.	Наименование	Кол. на каркас				Обозначение
		КП9	КП10	КП11	КП12	
1	Каркас КР1	3	3			1.030.1-1/88.2-7-39
	КР5			3	3	
2	КР17	2	2			-43
	КР19			2	2	
3	КР3	1	1			-41
	КР7			1	1	
4	КР18	1	1			-44
	КР20			1	1	
5	ф5ВрI ℓ=980 0,14 кг	12		12		без черт.
	ф5ВрI ℓ=1280 0,18 кг		12		12	без черт.
6	ф5ВрI ℓ=1150 0,16 кг	16		16		без черт.
	ф5ВрI ℓ=1450 0,20 кг		16		16	без черт.
	Масса каркаса, кг	28,4	29,6	26,3	27,5	

Арматура класса Вр-I по ГОСТ 6727-80*

Нач.отд.	Царбак		1.030.1-1/88.2-7-3
Н.контр.	Аксёнова		
Гл.констр.	Цибаров		К -ас
Зав.груп.	Бродский		прост чественный
Проверил	Аксёнова		
Рассчитал	Калюжнюк		

Стадия	Лист	Листов
Р		1

ГОССТРОЙ СССР
ЛЕНИНГРАДСКИЙ ПРОМСТРОЙПРОЕКТ

Взам. инв. №	Подпись и дата	Инв. № подл.

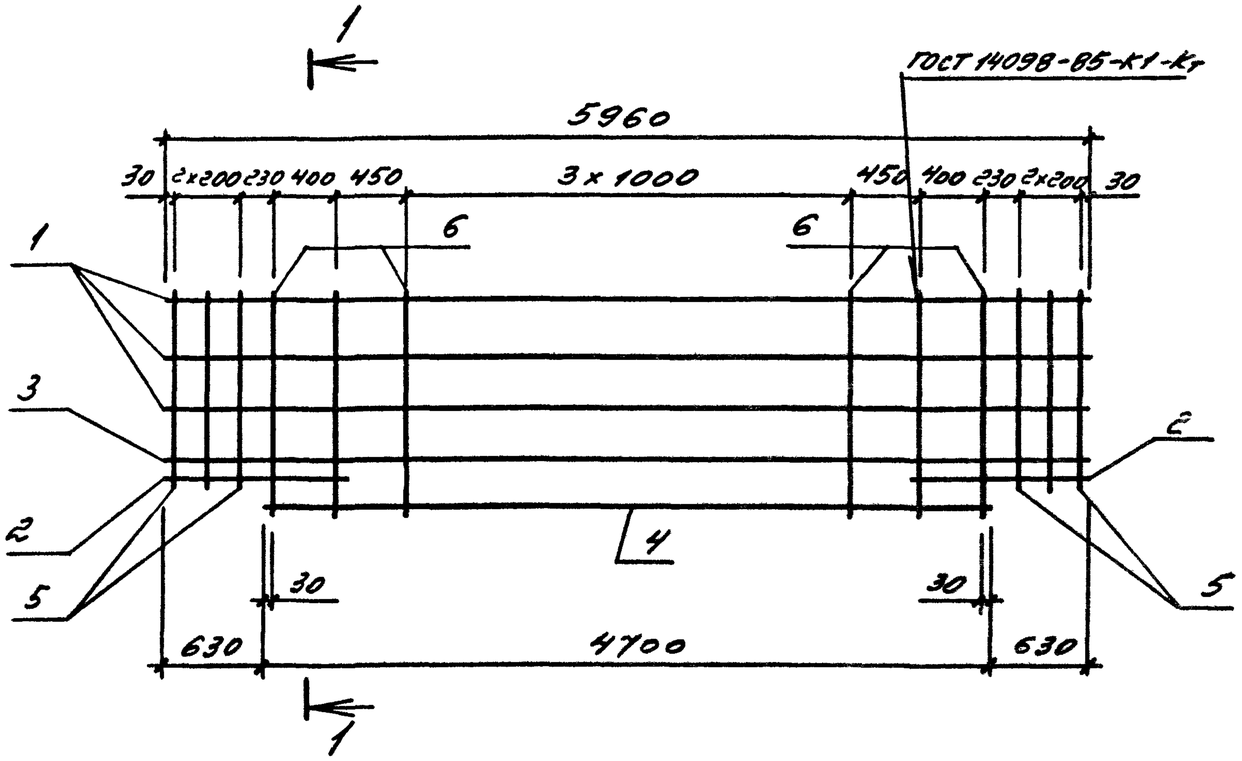

Поз.	Наименование	Кол. на каркас				Обозначение
		КП13	КП14	КП15	КП16	
1	Каркас КР9	3	3			1.030.1-1/88.2-7-39
	КР13			3	3	
2	КР21	2	2			-43
	КР23			2	2	
3	КР11	1	1			-41
	КР15			1	1	
4	КР22	1	1			-44
	КР24			1	1	
5	ф5ВрI ℓ=980 0,14 кг	12		12		без черт.
	ф5ВрI ℓ=1280 0,18 кг		12		12	без черт.
6	ф5ВрI ℓ=1150 0,16 кг	16		16		без черт.
	ф5ВрI ℓ=1450 0,20 кг		16		16	без черт.
	Масса каркаса, кг	31,2	32,3	35,1	36,3	

Арматура класса Вр-I по ГОСТ 6727-80*

1-1

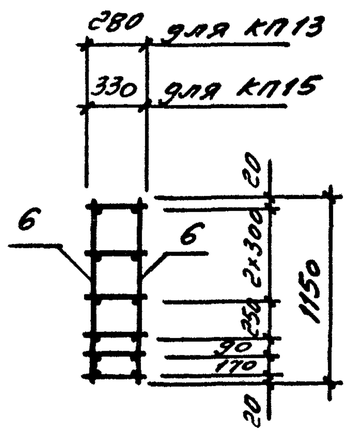

1-1

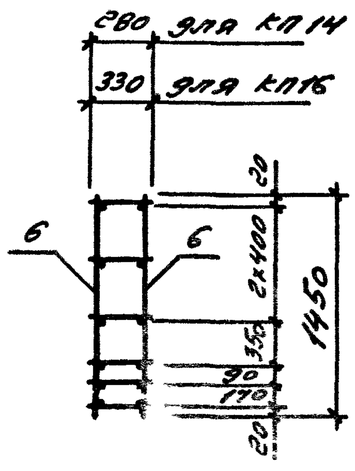

Нач.отд.	Царбая		1.030.1-1/88.2-7-4
Н.контр.	Аксёнова		
Гл.констр.	Цибаров		Каркас пространственный КП13 ... КП16
Зав.груп.	Бродский		
Проверил	Аксёнова		
Рассчитал	Калюжнюк		
Разработал	Фоменко		

Стадия	Лист	Листов
Р		1

ГОССТРОЙ СССР ЛЕНИНГРАДСКИЙ ПРОМСТРОЙПРОЕКТ

Копировал 24759-02 9 Формат

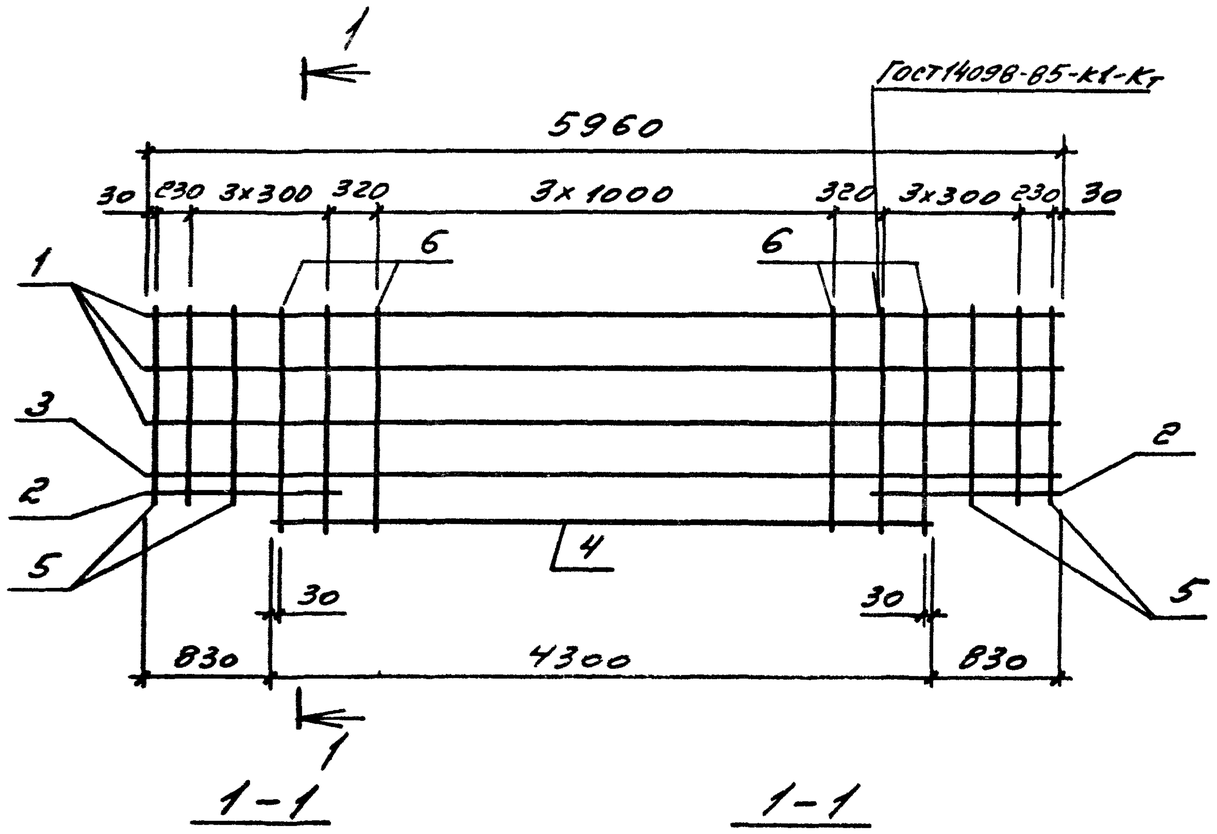

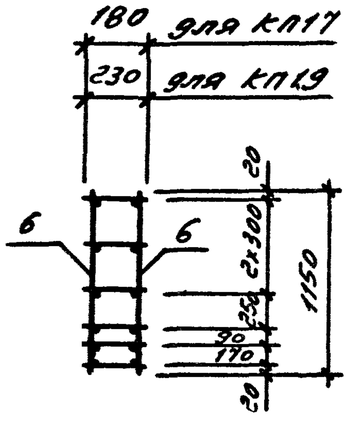

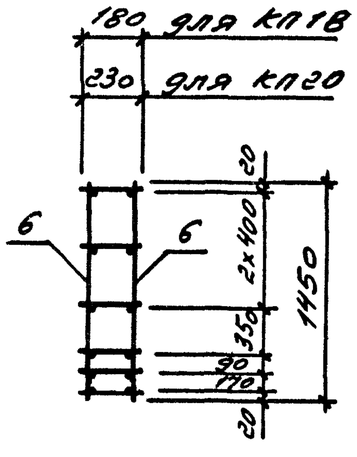

Поз.	Наименование	Кол. на каркас				Обозначение
		КП17	КП18	КП19	КП20	
1	Каркас КР1	3	3			1.030.1-1/88.2-7-39
	КР5			3	3	
2	КР25	2	2			-45
	КР27			2	2	
3	КР3	1	1			-41
	КР7			1	1	
4	КР26	1	1			-46
	КР28			1	1	
5	ф5ВрI ℓ=980 0,14кг	12		12		без черт.
	ф5ВрI ℓ=1280 0,18кг		12		12	без черт.
6	ф5ВрI ℓ=1150 0,16кг	16		16		без черт.
	ф5ВрI ℓ=1450 0,20кг		16		16	без черт.
	Масса каркаса, кг	27,2	28,3	25,4	26,5	

Арматура класса Вр-I по ГОСТ 6727-80*

Нач.отд	Царбак		
Н.контр.	Аксёнова		
Гл.констр.	Цибаров		
Зав.груп	Бродский		
Проверил	Аксёнова		
Рассчитал	Калюжнюк		
Разработал	Фоменко		

1.030.1-1/88.2-7-5

Каркас пространственный КП17 ... КП20

Стадия	Лист	Листов
Р		

ГОССТРОЙ СССР
ЛЕНИНГРАДСКИЙ ПРОМСТРОЙ

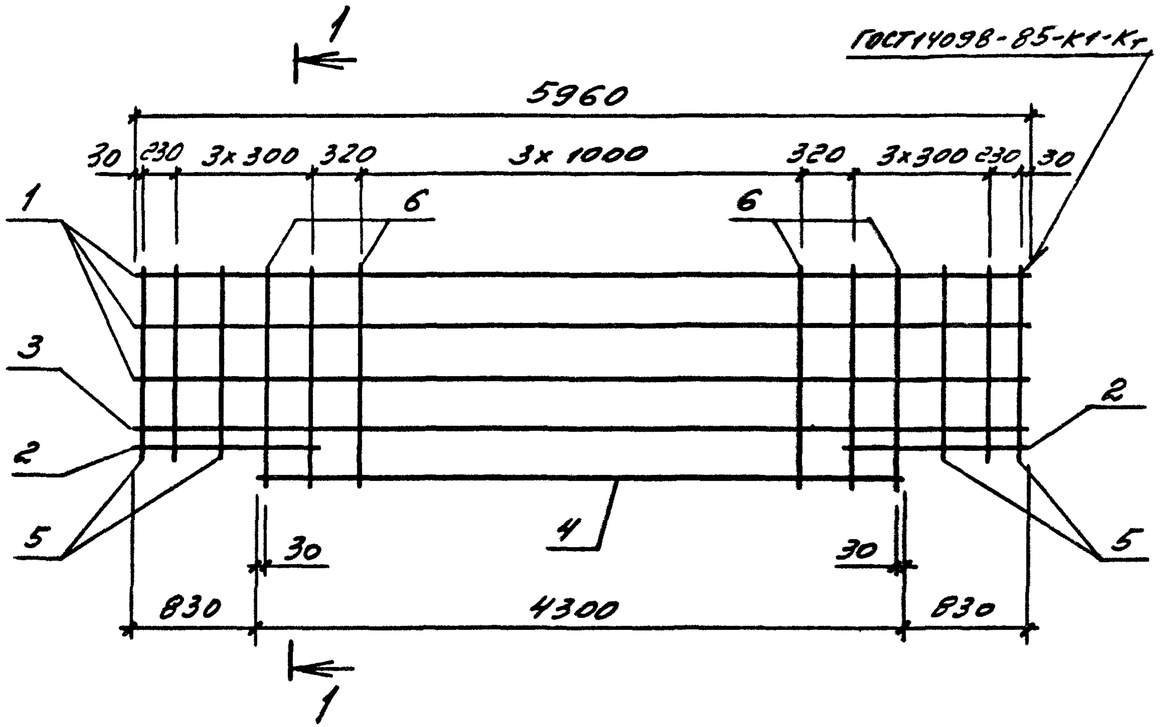

1-1

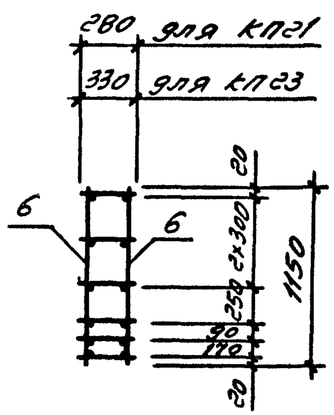

1-1

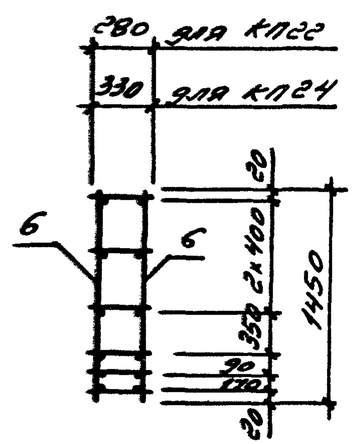

Поз.	Наименование	Кол. на каркас				Обозначение
		КП21	КП22	КП23	КП24	
1	Каркас КР9	3	3			1.030.1-1/88.2-7-39
	КР13			3	3	
2	КР29	2	2			-45
	КР31			2	2	
3	КР11	1	1			-41
	КР15			1	1	
4	КР30	1	1			-46
	КР32			1	1	
5	ф5ВрI ℓ=980 0,14кг	12		12		без черт.
	ф5ВрI ℓ=1280 0,18кг		12		12	без черт.
6	ф5ВрI ℓ=1150 0,16кг	16		16		без черт.
	ф5ВрI ℓ=1450 0,20кг		16		16	без черт.
	Масса каркаса, кг	29,9	31,0	33,7	34,9	

Арматура класса ВрI по ГОСТ 6727-80*

Нач отд	Царбак	
Н контр	Аксенова	
Гл констр	Цибаров	
Зав.груп.	Бродский	
Проверил	Аксенова	
Рассчитал	Калюжнюк	

1.030.1-1/88.2-7-6

Каркас пространственный КП21...КП24

Стадия	Листов
Р	1

ГОСГ... СССР ЛЕНИНГРАДСКИЙ ПРОМС... ПРОЕКТ

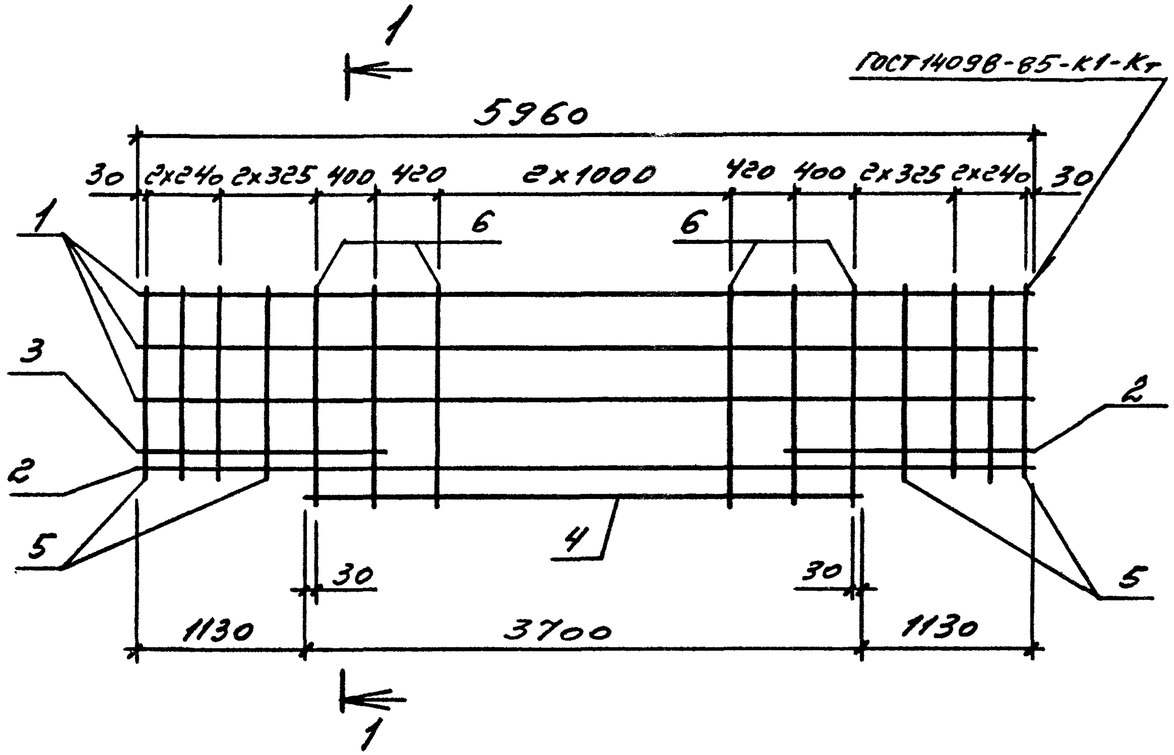

Поз.	Наименование	Кол. на каркас				Обозначение
		КП25	КП26	КП27	КП28	
1	каркас КР1	3	3			1.030.1-1/88.2-7-39
	КР5			3	3	
2	КР33	2	2			-47
	КР35			2	2	
3	КР3	1	1			-41
	КР7			1	1	
4	КР34	1	1			-48
	КР36			1	1	
5	ф5ВрI ℓ=980 0,14кг	16		16		без черт.
	ф5ВрI ℓ=1280 0,18кг		16		16	без черт.
6	ф5ВрI ℓ=1150 0,16кг	14		14		без черт.
	ф5ВрI ℓ=1450 0,20кг		14		14	без черт.
	Масса каркаса, кг	28,1	29,5	26,2	27,7	

Арматура класса Вр-I по ГОСТ 6727-80*

1-1

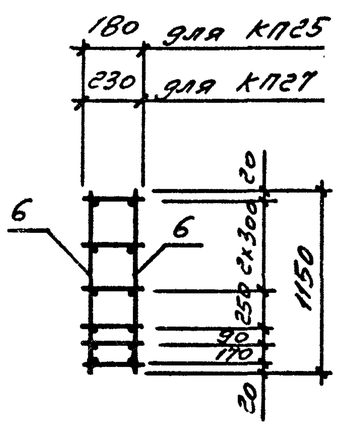

1-1

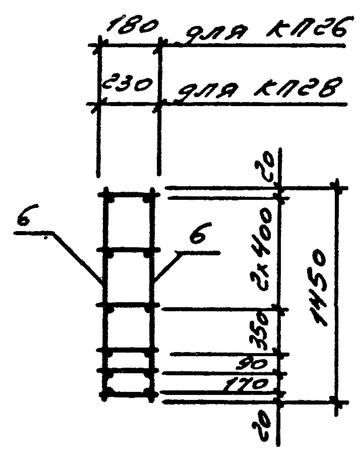

Нач.отд.	Царбак		1.030.1-1/88.2-7-7
Н.контр.	Аксёнова		
Гл.констр.	Цибаров		Каркас простр, чственный КП25 ... КП28
Зав.груп.	Бродский		
Проверил	Аксёнова		
Рассчитал	Калюжнюк		
Разработал	Фоменко		

Стадия	Лист	Листов
Р		1

ГОССТРОЙ СССР ЛЕНИНГРАДСКИЙ ПРОМСТРОЙПРОЕКТ

Взам. инв. № | Подпись и дата | Инв. № подл.

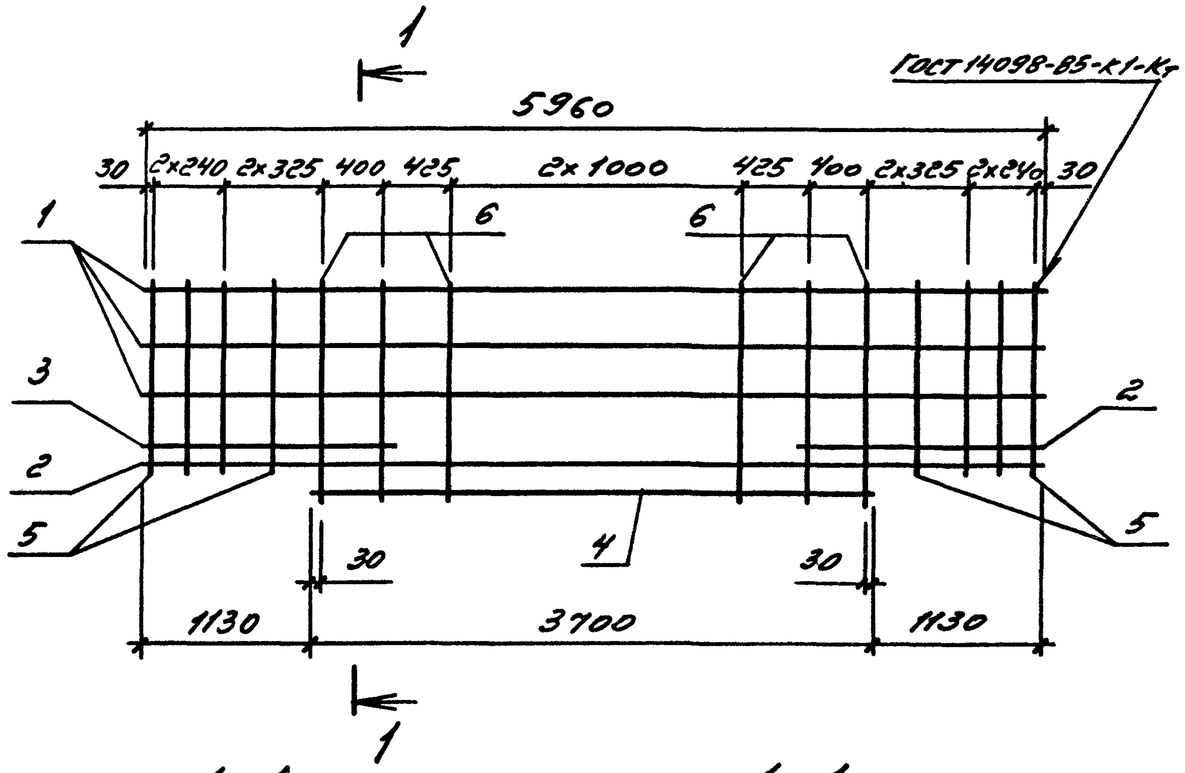

1-1

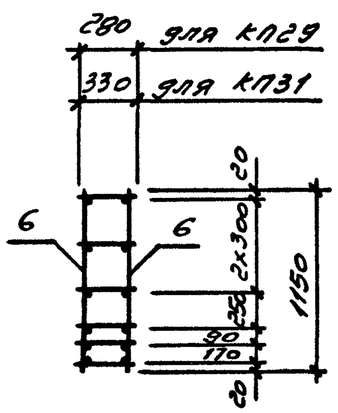

1-1

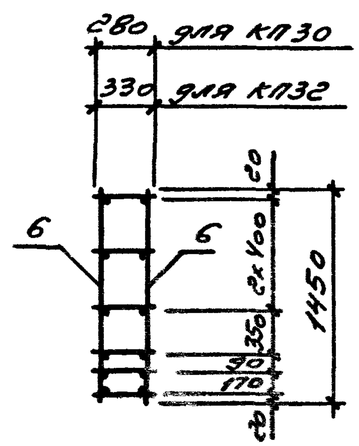

Поз.	Наименование	Кол. на каркас				Обозначение
		КП29	КП30	КП31	КП32	
1	Каркас КР9	3	3			1.030.1-1/88.2-7-39
	КР13			3	3	
2	КР37	2	2			-47
	КР39			2	2	
3	КР11	1	1			-41
	КР15			1	1	
4	КР38	1	1			-48
	КР40			1	1	
5	Ф5ВрI ℓ=980 0,14кг	16		16		без черт.
	Ф5ВрI ℓ=1280 0,18кг		16		16	без черт.
6	Ф5ВрI ℓ=1150 0,16кг	14		14		без черт.
	Ф5ВрI ℓ=1450 0,20кг		14		14	без черт.
	Масса каркаса, кг	30,3	31,7	34,3	35,8	

Арматура класса Вр-I по ГОСТ 6727-80*

Нач.отд.	Царбак		1.030.1-1/88.2-7-8
Н.контр.	Аксёнова		
Гл.констр.	Цибаров		Каркас пространственный
Зав.груп.	Бродский		
Проверил	Аксёнова		
Рассчитал	Калюжнюк		

Стадия	Лист	Листов
Р		1

ГОССТРОЙ СССР
ЛЕНИНГРАДСКИЙ

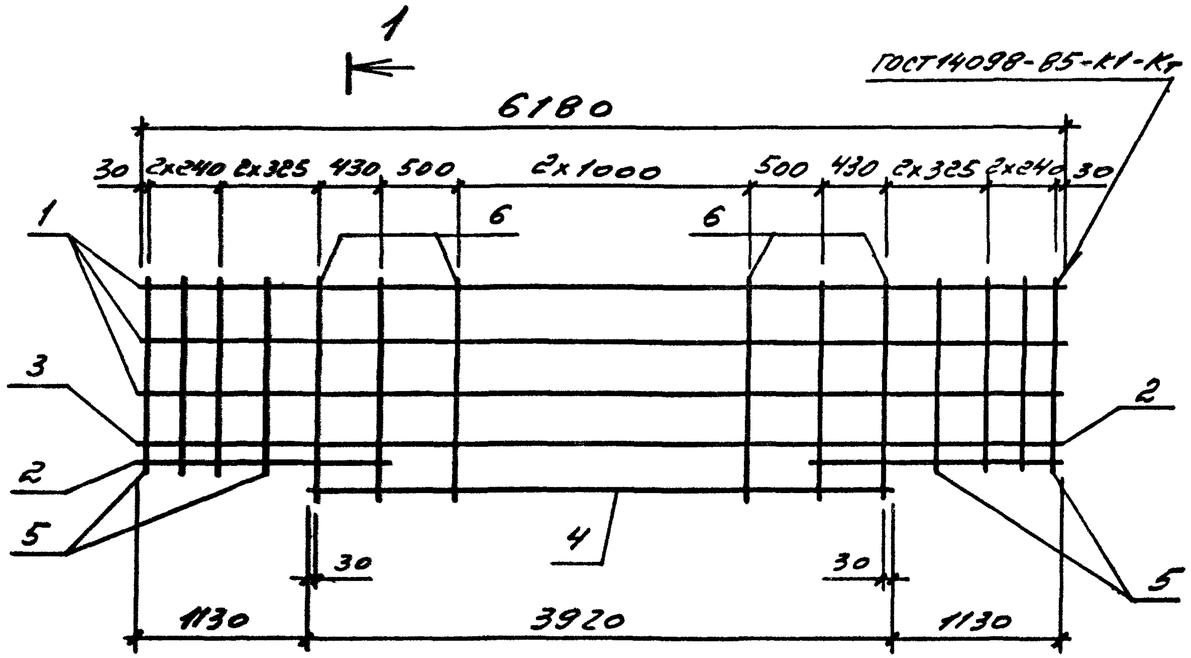

1-1

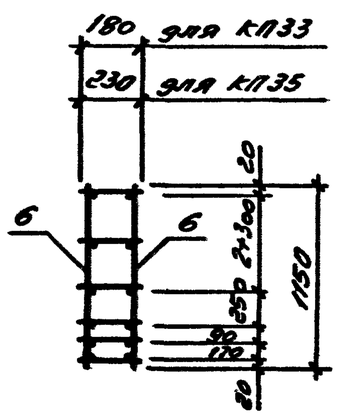

1-1

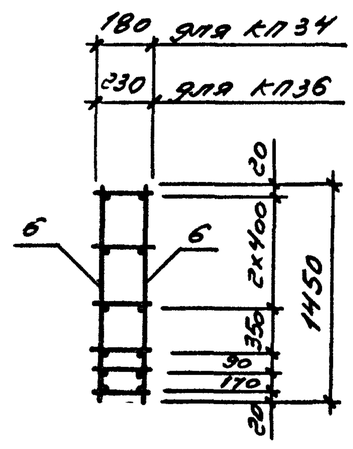

Поз.	Наименование	Кол. на каркас				Обозначение
		КП33	КП34	КП35	КП36	
1	Каркас КР41	3	3			1.030.1-1/88.2-7-49
	КР44			3	3	
2	КР33	2	2			-47
	КР35			2	2	
3	КР42	1	1			-50
	КР45			1	1	
4	КР43	1	1			-51
	КР46			1	1	
5	⌀5ВрI ℓ=980 0,14кг	16		16		без черт.
	⌀5ВрI ℓ=1280 0,18кг		16		16	без. черт.
6	⌀5ВрI ℓ=1150 0,16кг	14		14		без. черт.
	⌀5ВрI ℓ=1450 0,20кг		14		14	без. черт.
	Масса каркаса, кг	29,4	30,9	27,1	28,6	

Арматура класса Вр-I по ГОСТ 6727-80*

Нач.отд	Царбак		1.030.1-1/88.2-7-9
Н контр.	Аксёнова		
Гл.констр.	Цибаров		Каркас пространственный КП33...КП36
Зав.груп.	Бродский		
Проверил	Аксёнова		
Рассчитал	Калюжнюк		
Разработал	Фоменко		

Стадия	Лист	Листов
Р		1

ГОССТРОЙ СССР
ЛЕНИНГРАДСКОЕ ПРОМСТРОЙПРОЕКТНОЕ ОТДЕЛЕНИЕ

Взам. инв. № | Подпись и дата | Инв. № подл.

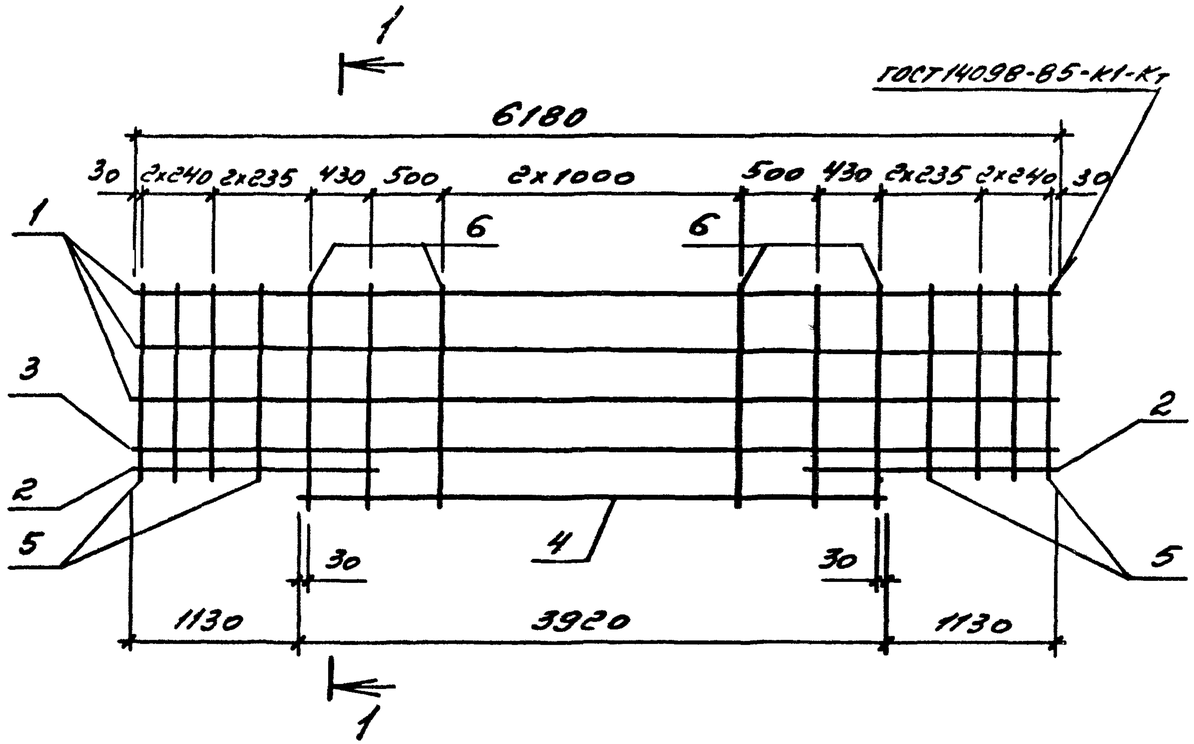

1-1

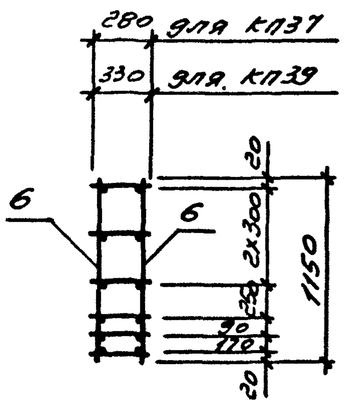

1-1

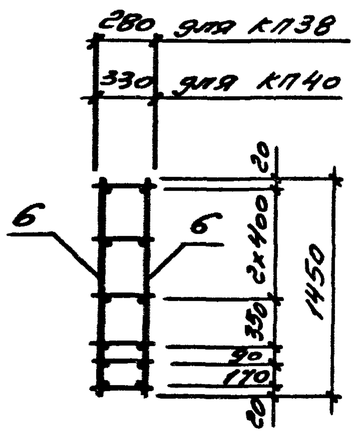

Поз.	Наименование	Кол. на каркас				Обозначение
		КП37	КП38	КП39	КП40	
1	Каркас КР47	3	3			1.030.1-1/88.2-7-49
	КР50			3	3	
2	КР37	2	2			-47
	КР39			2	2	
3	КР48	1	1			-50
	КР51			1	1	
4	КР49	1	1			-51
	КР52			1	1	
5	⌀5ВрI ℓ=980 0,14кг	16		16		без черт.
	⌀5ВрI ℓ=1280 0,18кг		16		16	без черт.
6	⌀5ВрI ℓ=1150 0,16кг	14		14		без черт.
	⌀5ВрI ℓ=1450 0,20кг		14		14	без черт.
	Масса каркаса, кг	31,6	33,1	35,4	36,9	

Арматура класса Вр-I по ГОСТ 6727-80*

Нач отд.	Царбак		1.030.1-1/88.2-7-10
Н.контр.	Аксёнова		
Гл.констр.	Цибаров		Каркас пространственный КП37...КП40
Зав.груп.	Бродский		Стадия Р / Лист / Листов
Проверил	Аксёнова		ГОССТРОЙ СССР ЛЕНИНГРАДСКИЙ ПРОМСТРОЙПРОЕКТ
Рассчитал	Калюжнюк		
Разработал	Фоменко		

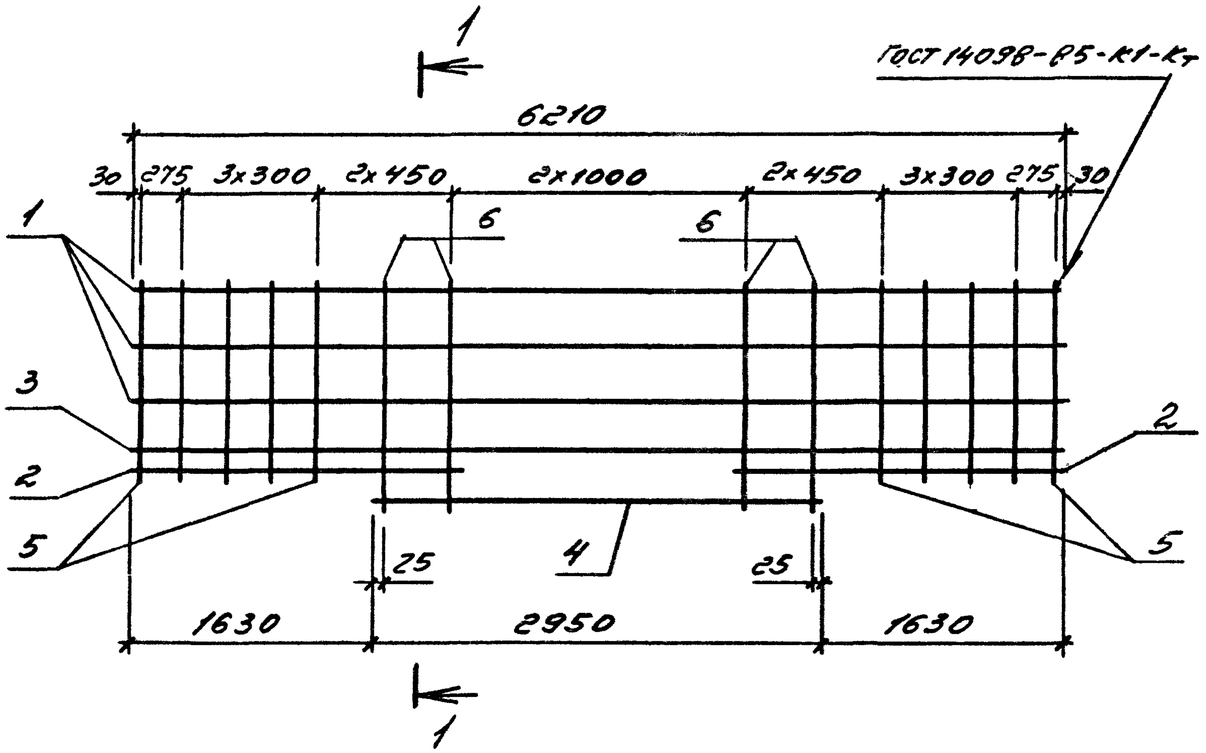

1-1
для КП41

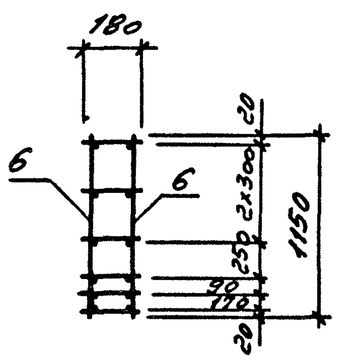

1-1
для КП42

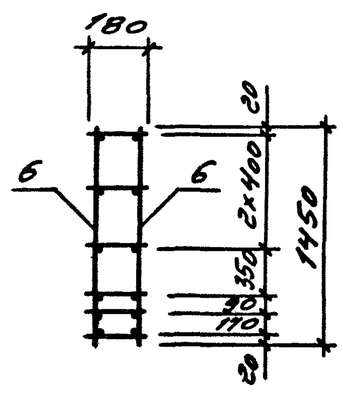

Поз.	Наименование	Кол. на каркас КП41	Кол. на каркас КП42	Обозначение
1	Каркас КР53	3	3	1.030.1-1/88.2-7-52
2	КР54	2	2	-53
3	КР55	1	1	-54
4	КР56	1	1	-55
5	Ф5ВрI ℓ=980 0,14кг	20		без черт.
	Ф5ВрI ℓ=1280 0,18кг		20	без черт.
6	Ф5ВрI ℓ=1150 0,16кг	10		без черт.
	Ф5ВрI ℓ=1450 0,20кг		10	без черт.
	Масса каркаса, кг	29,0	30,3	

Арматура класса Вр-I по ГОСТ 6727-80*

Нач отд	Царбак		1.030.1-1/88.2-2-11
Н.контр.	Аксёнова		
Гл констр	Цибаров		Каркас пространственный КП41, КП42
Зав.груп.	Бродский		Стадия: Р; Лист: ; Листов: 1
Проверил	Аксёнова		ГОССТРОЙ СССР ЛЕНИНГРАДСКИЙ ПРОМСТРОЙПРОЕКТ
Рассчитал	Калюжнюк		
Разработал	Фоменко		

Взам инв № | Подпись и дата | Инв № подл

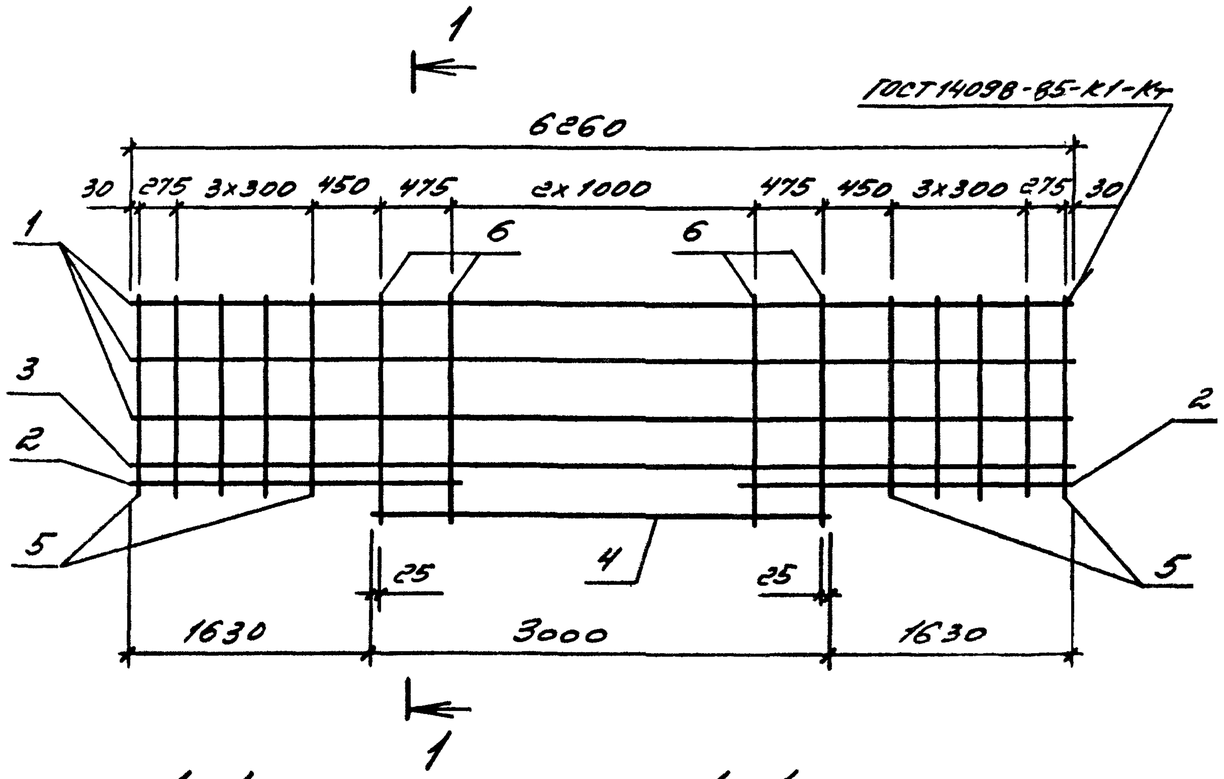

1-1
для КП43

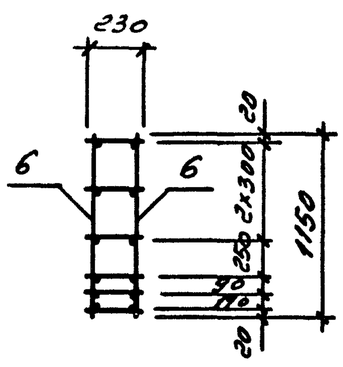

1-1
для КП44

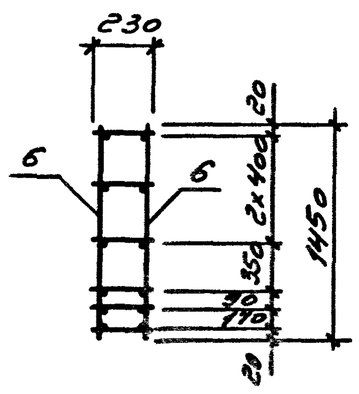

Поз.	Наименование	Кол. на каркас КП43	Кол. на каркас КП44	Обозначение
1	Каркас КР57	3	3	1.030.1-1/88.2-7-52
2	КР58	2	2	-53
3	КР59	1	1	-54
4	КР60	1	1	-55
5	⌀5ВрI ℓ=980 0,14кг	20		без черт.
	⌀5ВрI ℓ=1280 0,18кг		20	без черт.
6	⌀5ВрI ℓ=1150 0,16кг	10		без черт.
	⌀5ВрI ℓ=1450 0,20кг		10	без черт.
	Масса каркаса, кг	27,4	28,7	

Арматура класса Вр-I по ГОСТ 6727-80*

Нач.отд	Царбак		1.030.1-1/88.2-7-12
Н.контр.	Аксёнова		
Гл.констр	Цибаров		Каркас пространственный КП43, КП44
Зав.груп.	Бродский		Стадия: Р; Лист: ; Листов: 1
Проверил	Аксёнова		Госстрой СССР Ленинградский Промстройпроект
Рассчитал	Калюжнюк		
Разработал	Фоменко		

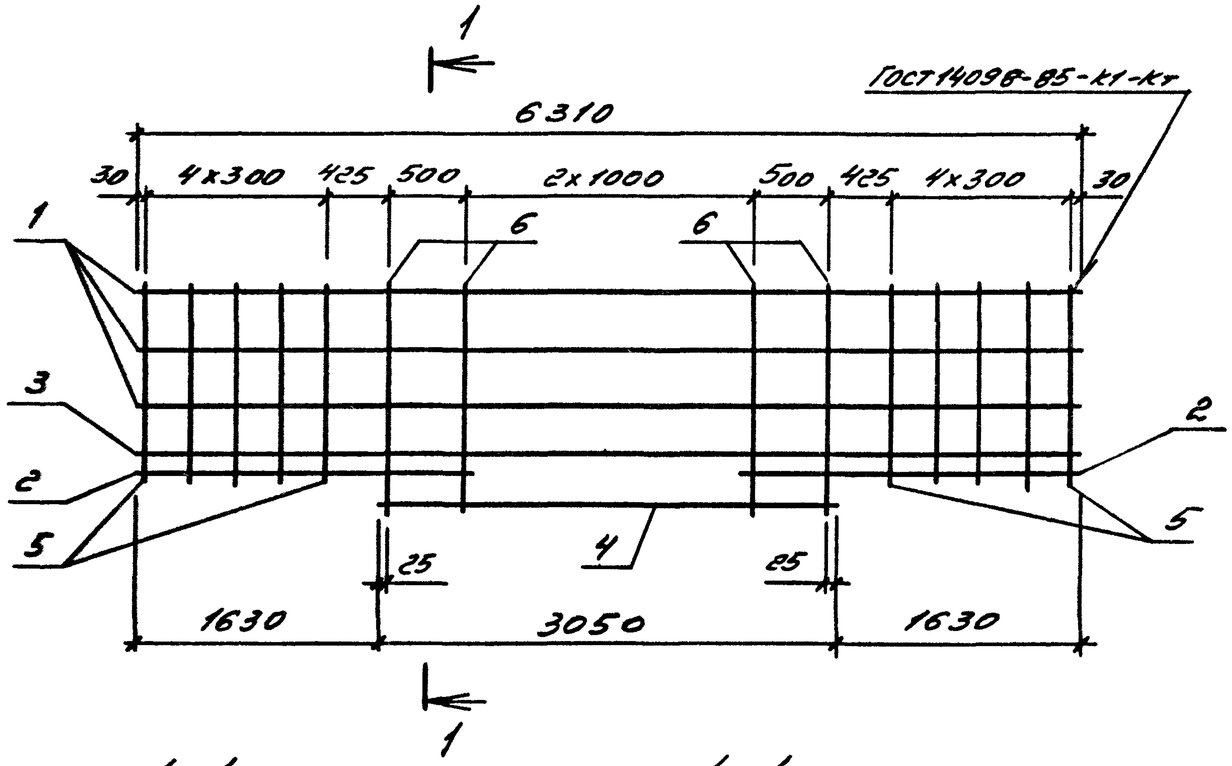

1-1
для КП45

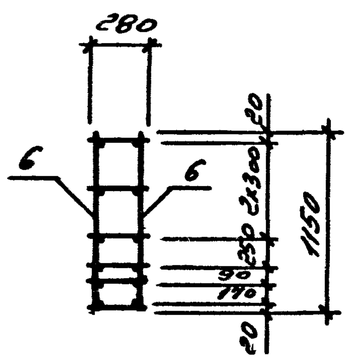

1-1
для КП46

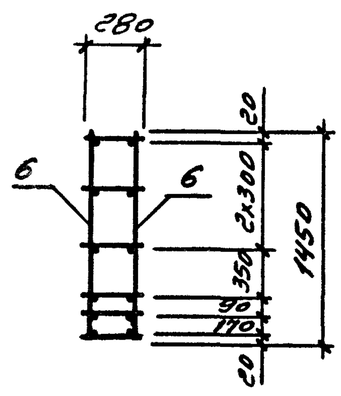

Поз.	Наименование	Кол. на каркас КП45	Кол. на каркас КП46	Обозначение
1	Каркас КР61	3	3	1.030.1-1/88-2-7-56
2	КР62	2	2	-53
3	КР63	1	1	-57
4	КР64	1	1	-58
5	⌀5ВрI ℓ=980 0,14кг	20		без черт.
	⌀5ВрI ℓ=1280 0,18кг		20	без черт.
6	⌀5ВрI ℓ=1150 0,16кг	10		без черт.
	⌀5ВрI ℓ=1450 0,20кг		10	без черт.
	Масса каркаса, кг	31,3	32,6	

Арматура класса Вр-I по ГОСТ 6727-80*

Нач.отд	Царбак		1.030.1-1/88-2-7-13
Н.контр.	Аксёнова		
Гл констр.	Цибаров		Каркас пространственный КП45, КП46
Зав.груп.	Бродский		Стадия: Р; Лист: ; Листов: 1
Проверил	Аксёнова		ГОССТРОЙ СССР ЛЕНИНГРАДСКОЕ ПРОМСТРОЙПРОЕКТНОЕ
Рассчитал	Калюжник		
Разработал	Фоменко		

Инв.№ подл. | Подпись и дата | Взам. инв.№

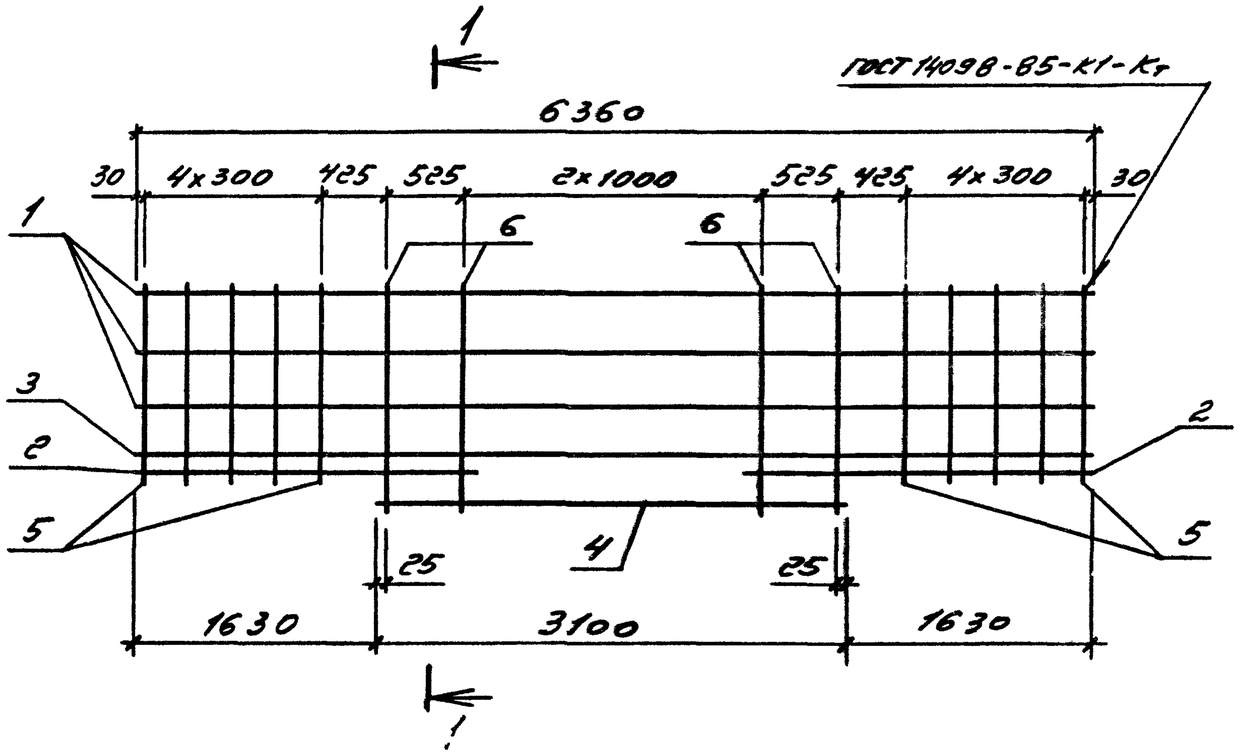

1-1
для КП47

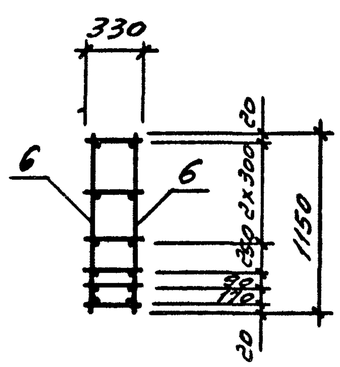

1-1
для КП48

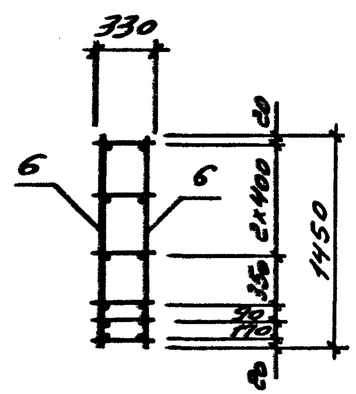

Поз.	Наименование	Кол. на каркас КП47	Кол. на каркас КП48	Обозначение
1	Каркас КР65	3	3	1.030.1-1/88-2-7-56
2	КР66	2	2	-53
3	КР67	1	1	-57
4	КР68	1	1	-58
5	ф5ВрI ℓ=980 0,14кг	20		без черт.
	ф5ВрI ℓ=1280 0,18кг		20	без черт.
6	ф5ВрI ℓ=1150 0,16кг	10		без черт.
	ф5ВрI ℓ=1450 0,20кг		10	без черт.
	Масса каркаса, кг	35,9	37,2	

Арматура класса ВрI по ГОСТ 6727-80*

Нач отд.	Царбак		1.030.1-1/88-2-7-14
Н.контр.	Аксёнова		
Гл.констр.	Цибаров		Каркас пространственный КП47, КП48
Зав.груп.	Бродский		Стадия Р; Лист; Листов 1
Проверил	Аксёнова		
Рассчитал	Калюжнюк		
Разработал	Фоменко		

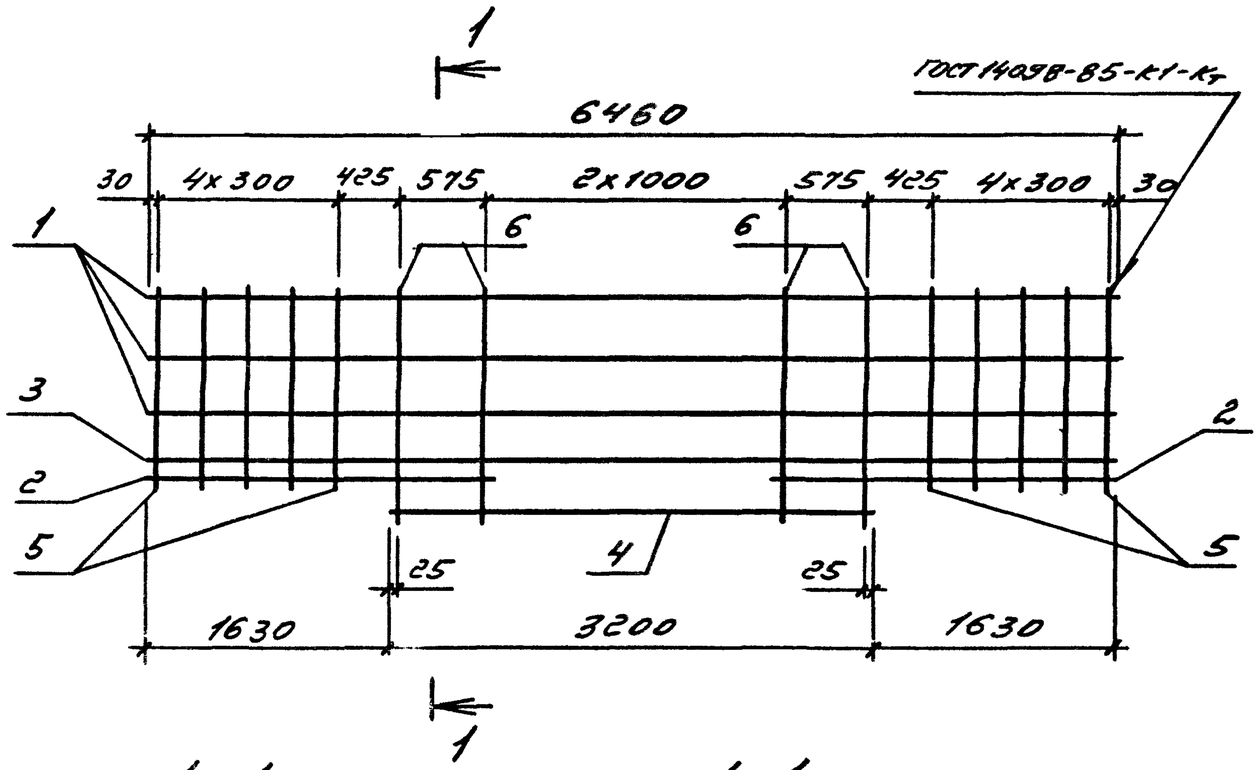

1-1
для КП49

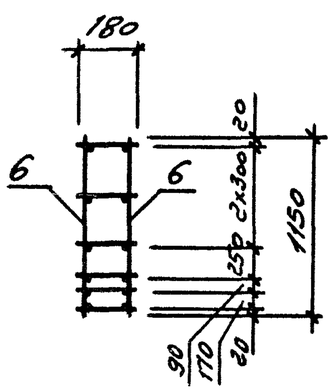

1-1
для КП50

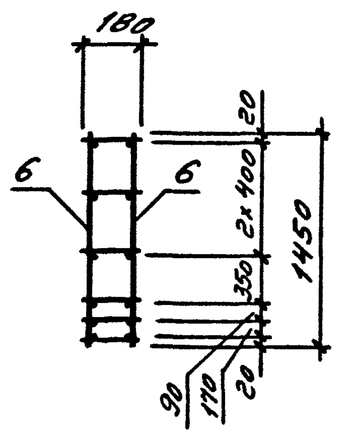

Поз.	Наименование	Кол. на каркас КП49	Кол. на каркас КП50	Обозначение
1	Каркас КР69	3	3	1.030.1-1/88.2-7-59
2	КР54	2	2	-53
3	КР70	1	1	-60
4	КР71	1	1	-61
5	ф5ВрI ℓ=980 0,14кг	20		без черт.
	ф5ВрI ℓ=1280 0,18кг		20	без черт.
6	ф5ВрI ℓ=1150 0,16кг	10		без черт.
	ф5ВрI ℓ=1450 0,20кг		10	без черт.
	Масса каркаса, кг	30,0	31,3	

Арматура класса Вр-I по ГОСТ 6727-80*

Нач.отд.	Царбак	
Н.контр.	Аксенова	
Гл.констр.	Цибаров	
Зав.груп.	Бродский	
Проверил	Аксёнова	
Рассчитал	Каляжнюк	
Разработал	Фоменко	

1.030.1-1/88.2-7-15

Каркас пространственный КП49, КП50

Стадия	Лист	Листов
Р		1

ГОССТРОЙ СССР
ЛЕНИНГРАДСКИЙ ПРОМСТРОЙПРОЕКТ

Взам. инв. № | Подпись и дата | Инв. № подл.

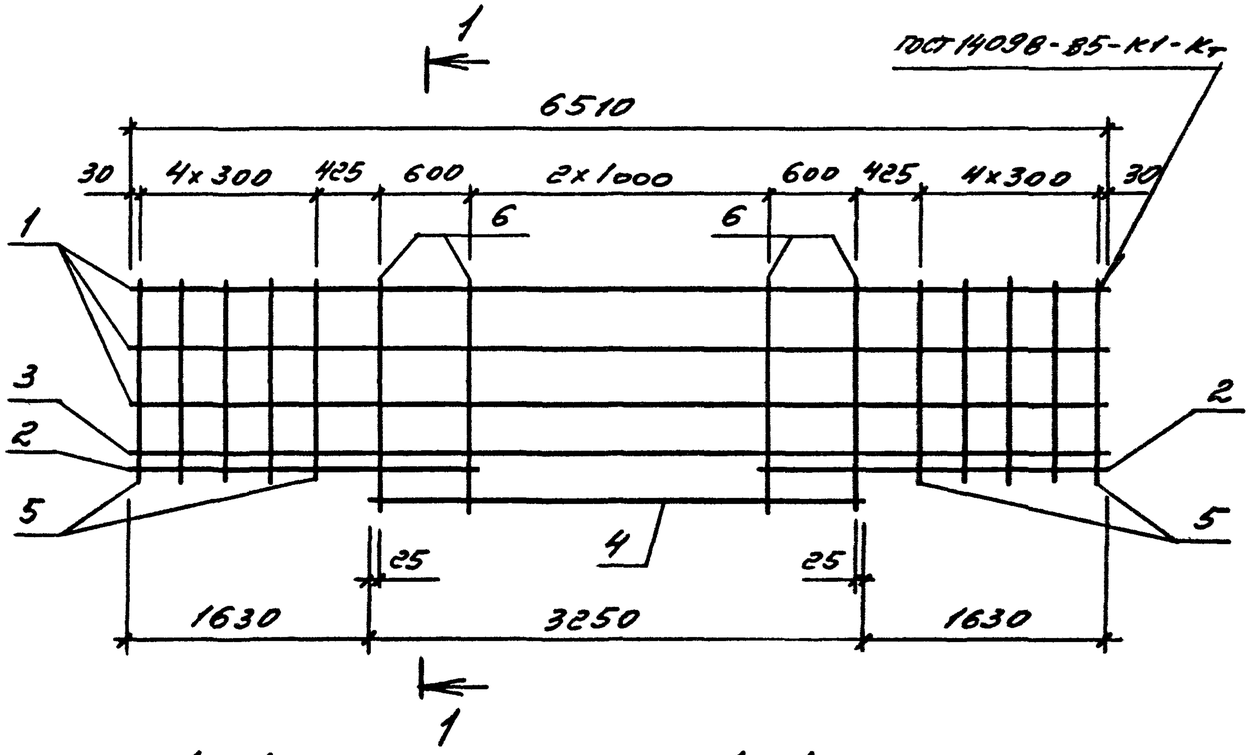

1-1
для КП51

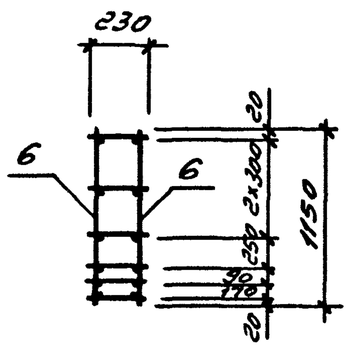

1-1
для КП52

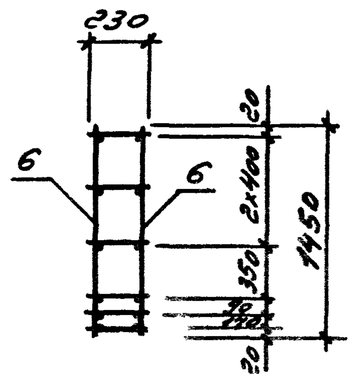

Поз.	Наименование	Кол. на каркас КП51	Кол. на каркас КП52	Обозначение
1	Каркас КР72	3	3	1.030.1-1/88.2-7-59
2	КР58	2	2	-53
3	КР73	1	1	-60
4	КР74	1	1	-61
5	Ф5ВрI ℓ=980 0,14кг	20		без черт.
	Ф5ВрI ℓ=1280 0,18кг		20	без черт.
6	Ф5ВрI ℓ=1150 0,16кг	10		без черт.
	Ф5ВрI ℓ=1450 0,20кг		10	без черт.
	Масса каркаса, кг	28,5	29,8	

Арматура класса Вр-I по ГОСТ 6727-80*

Нач.отд.	Царбак		1.030.1-1/88.2-7-16
Н.контр.	Аксёнова		
Гл.констр.	Цибарев		Каркас пространственный КП51, КП52
Зав.груп.	Бродский		
Проверил	Аксёнова		
Рассчитал	Калюжных		

Стадия	Лист	Листов
Р		1

ГОССТРОЙ СССР
ЛЕНИНГРАДСКИЙ ПРОМСТРОЙПРОЕКТ

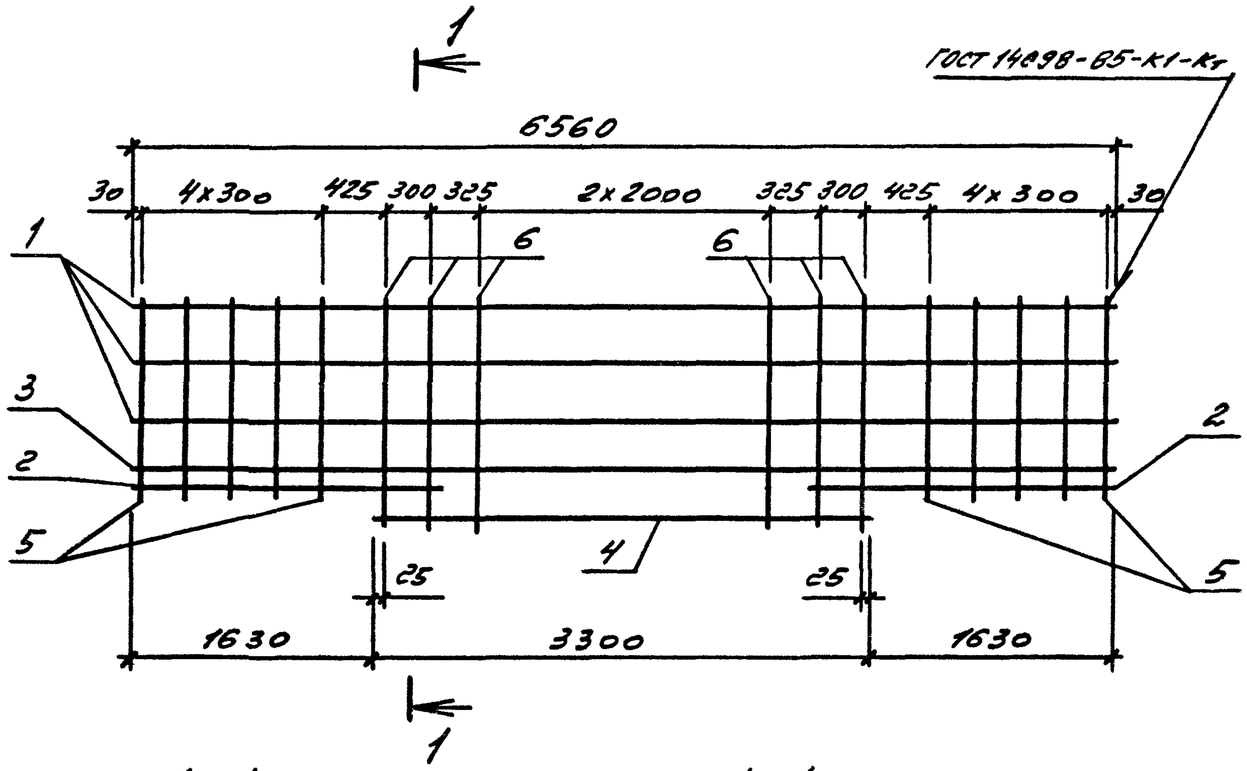

Поз.	Наименование	Кол. на каркас КП53	Кол. на каркас КП54	Обозначение
1	Каркас КР75	3	3	1.030.1-1/88.2-7-62
2	КР62	2	2	-53
3	КР76	1	1	-63
4	КР77	1	1	-64
5	⌀5ВрI ℓ=980 0,14кг	20		без черт.
	⌀5ВрI ℓ=1280 0,18кг		20	без черт.
6	⌀5ВрI ℓ=1150 0,16кг	14		без черт.
	⌀5ВрI ℓ=1450 0,20кг		14	без черт.
	Масса каркаса, кг	33,7	35,2	

Арматура класса Вр-I по ГОСТ 6727-80*.

1-1
для КП53

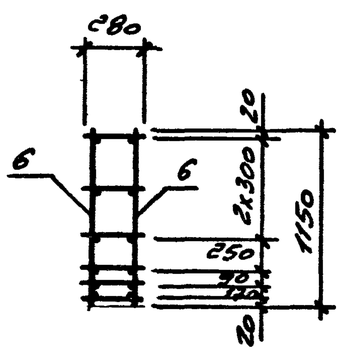

1-1
для КП54

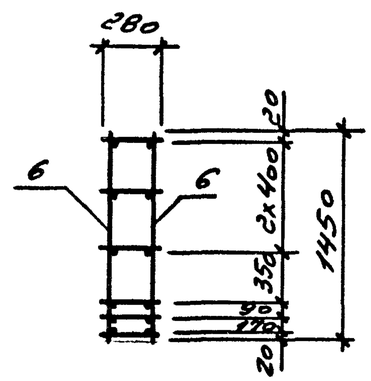

Нач.отд.	Царбак		
Н.контр.	Антёнова		
Гл.констр.	Цибаров		
Зав.груп.	Брацкий		
Проверил	Антёнова		
Рассчитал	Калинник		
Разработал	Фищенко		

1.030.1-1/88.2-7-17

Каркас пространственный КП53, КП54

Стадия	Лист	Листов
Р		1

ГОССТРОЙ СССР
ЛЕНИНГРАДСКОЕ ПРОМСТРОЙПРОЕКТНОЕ ОТДЕЛЕНИЕ

Инв.№ подл. | Подпись и дата | Взам. инв.№

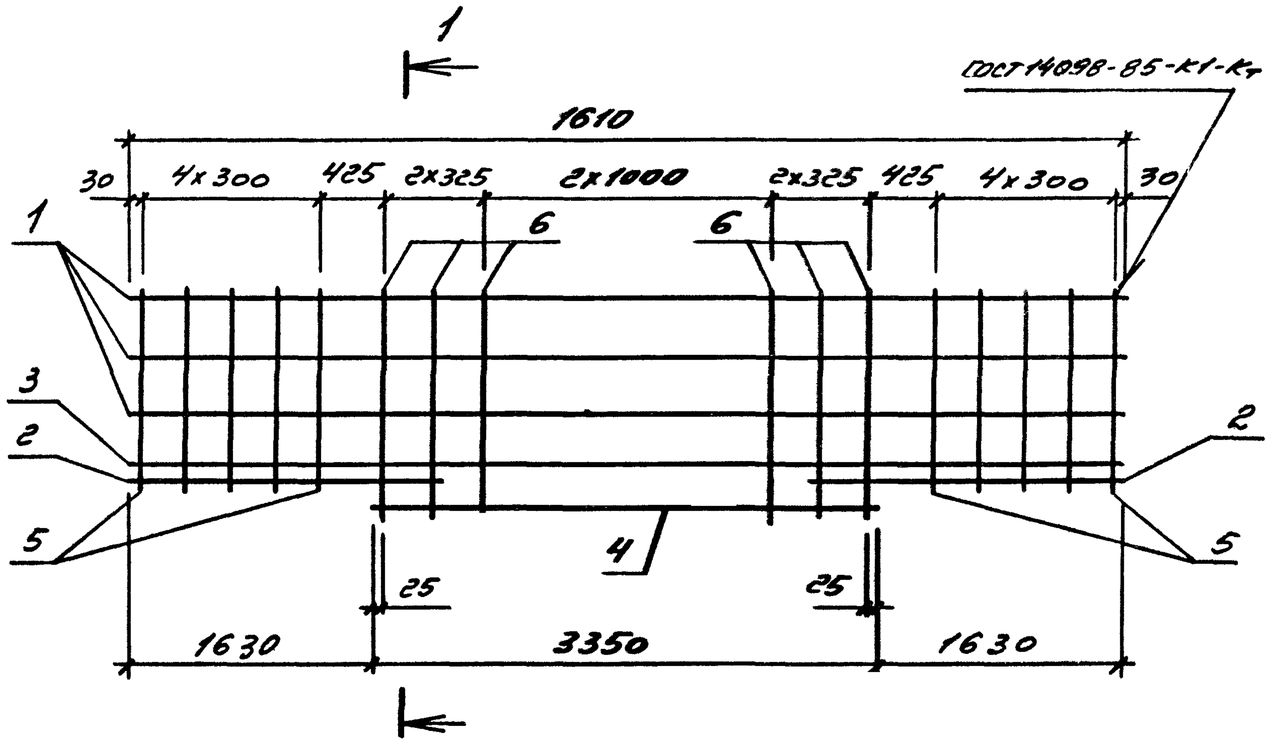

1-1
для КП55

1-1
для КП56

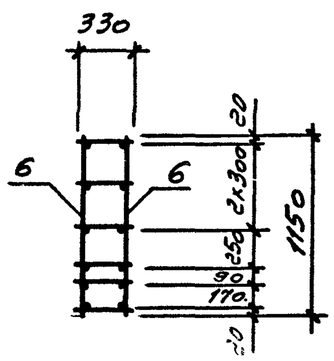

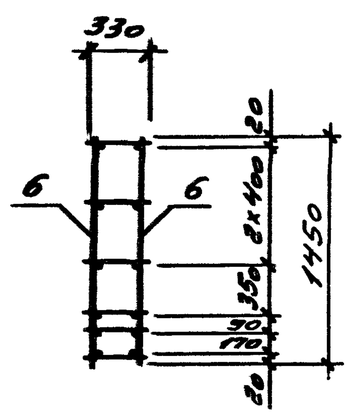

Поз.	Наименование	Кол. на каркас КП55	Кол. на каркас КП56	Обозначение
1	Каркас КР78	3	3	1.030.1-1/88.2-7-62
2	КР66	2	2	-53
3	КР79	1	1	-63
4	КР80	1	1	-64
5	⌀5ВрI ℓ=980 0,14кг	20		без черт.
	⌀5ВрI ℓ=1280 0,18кг		20	без черт.
6	⌀5ВрI ℓ=1150 0,16кг	14		без черт.
	⌀5ВрI ℓ=1450 0,20кг		14	без черт.
	Масса каркаса, кг	37,7	39,2	

Арматура класса Вр-I по ГОСТ 6727-80*

Нач.отд	Царбак		1.030.1-1/88.2-7-18
Н контр.	Аксёнова		
Гл констр.	Цибаров		Каркас пространственный КП55, КП56
Зав.груп..	Бродский		
Проверил	Аксёнова		
Рассчитал	Калюжнюк		
Разработал	Фоменко		

Стадия	Листов
Р	1

ГОССТРОЙ СССР
ЛЕНИНГРАДСКИЙ ПРОМСТРОЙПРОЕКТ

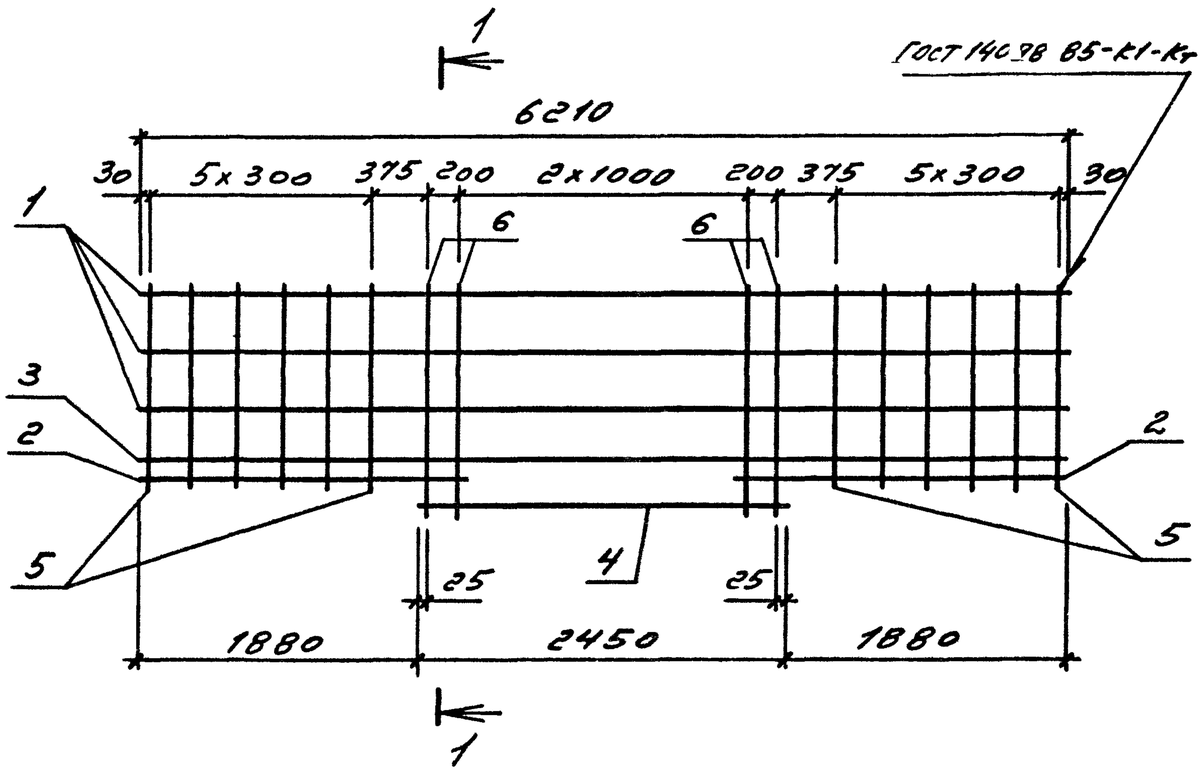

1-1
для КП57

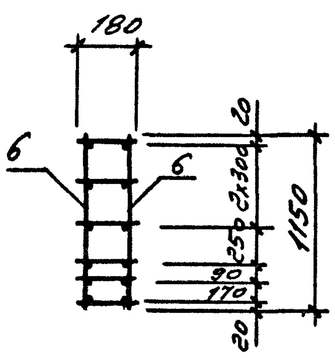

1-1
для КП58

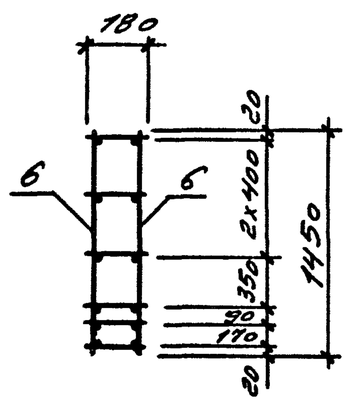

Поз.	Наименование	Кол. на каркас КП57	Кол. на каркас КП58	Обозначение
1	Каркас КР53	3	3	1.030.1-1/88.2-7-52
2	КР81	2	2	-65
3	КР55	1	1	-54
4	КР82	1	1	-66
5	⌀5ВрI ℓ=980 0,14кг	24		без черт.
	⌀5ВрI ℓ=1280 0,18кг		24	без черт.
6	⌀5ВрI ℓ=1150 0,16кг	10		без черт.
	⌀5ВрI ℓ=1450 0,20кг		10	без черт.
	Масса каркаса, кг	28,8	29,6	

Арматура класса ВрI по ГОСТ 6727-80*

Нач.отд	Царбак		1.030.1-1/88.2-7-19
Н.контр.	Аксёнова		
Гл констр	Цибаров		Каркас пространственный КП57, КП58
Зав.груп.	Бродский		
Проверил	Аксёнова		
Рассчитал	Калюжнюк		
Разработал	Фоменко		

Стадия	Лист	Листов
Р		1

ГОССТРОЙ СССР
ЛЕНИНГРАДСКИЙ ПРОМСТРОЙПРОЕКТ

Взам. инв. № | Подпись и дата | Инв. № подл.

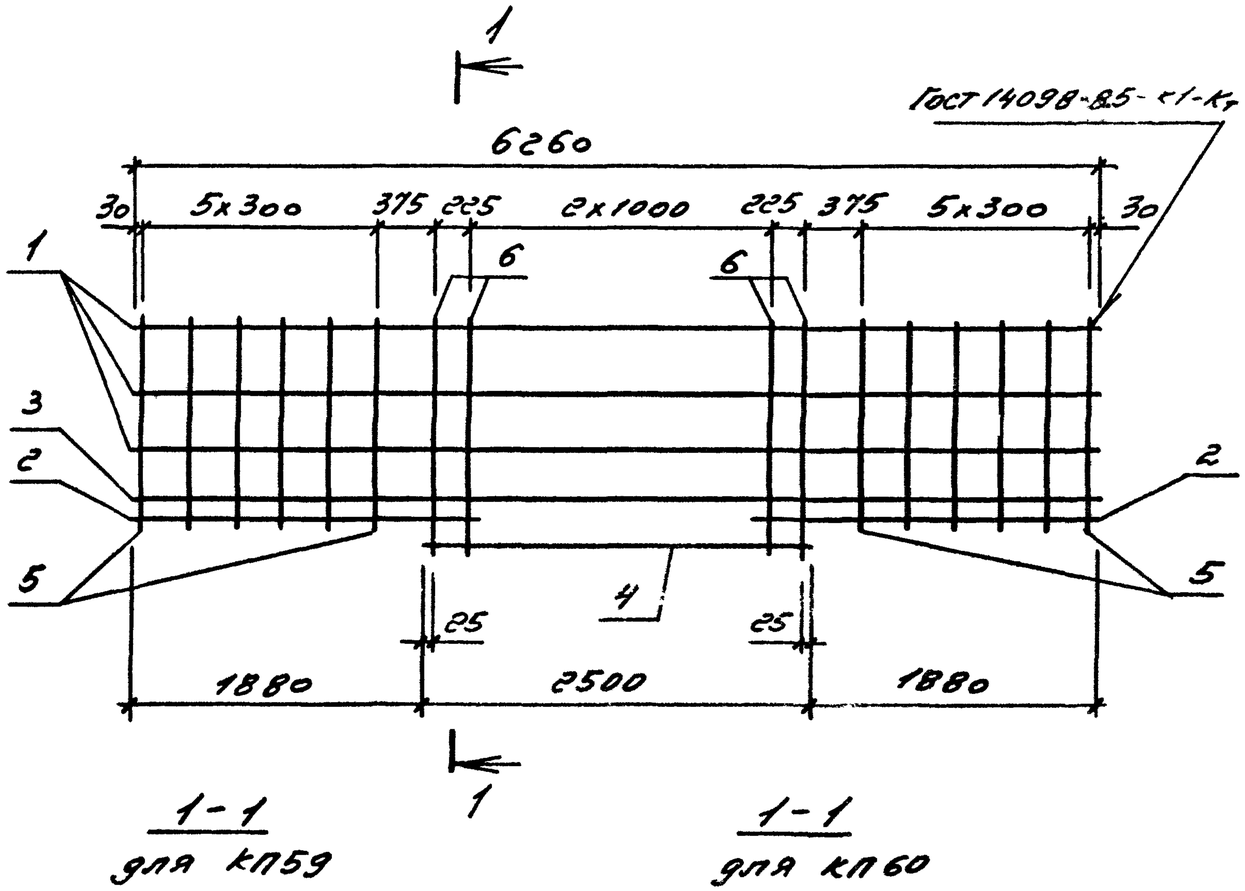

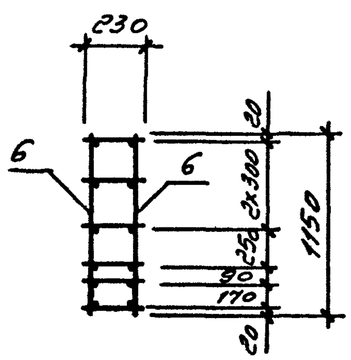

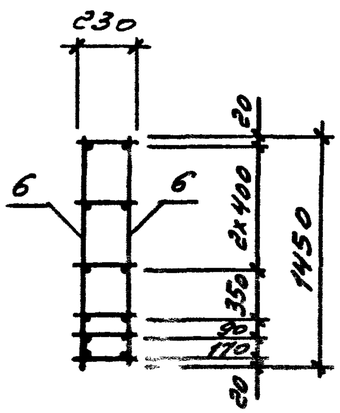

Поз.	Наименование	Кол. на каркас КП59	Кол. на каркас КП60	Обозначение
1	Каркас КР57	3	3	1.030.1-1/88.2-7-52
2	КР83	2	2	-65
3	КР59	1	1	-54
4	КР84	1	1	-66
5	ф5ВрI ℓ=980 0,14кг	24		без черт.
	ф5ВрI ℓ=1280 0,18кг		24	без черт.
6	ф5ВрI ℓ=1150 0,16кг	10		без черт.
	ф5ВрI ℓ=1450 0,20кг		10	без черт.
	Масса каркаса, кг	27,4	28,9	

Арматура класса Вр-I по ГОСТ 6727-80*

Нач.отд	Царбан		1.030.1-1/88.2-7-20
Н.контр.	Аксёнова		
Гл.констр.	Цибаров		Каркас пространственный КП59, КП60
Зав.груп	Бродский		
Проверил	Аксёнова		
Рассчитал	Калюжнюк		
Разработал	Фоменко		

Стадия	Лист	Листов
Р		1

ГОССТРОЙ СССР
ЛЕНИНГРАДСКИЙ ПРОМСТРОЙПРОЕКТ

Копировал 24759-02 25 Формат

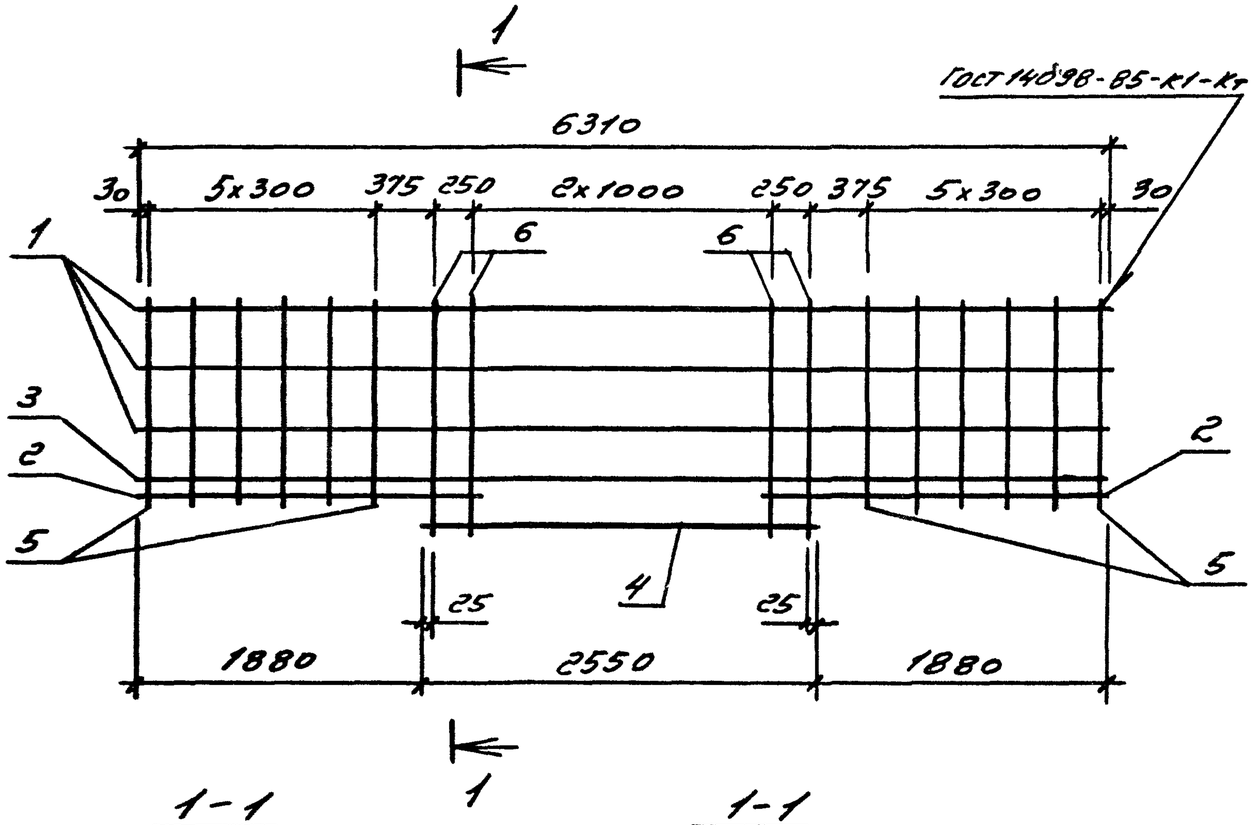

1-1
для КП61

1-1
для КП62

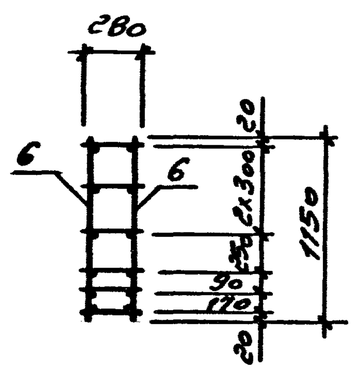

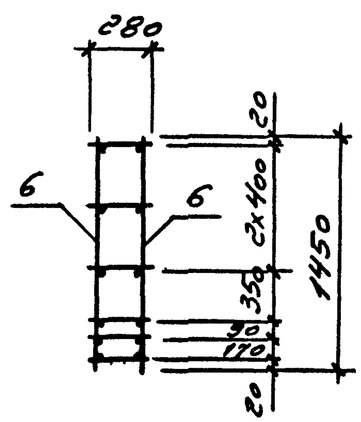

Поз.	Наименование	Кол. на каркас КП61	Кол. на каркас КП62	Обозначение
1	Каркас КР61	3	3	1.030.1-1/88.2-7-56
2	КР65	2	2	-65
3	КР63	1	1	-57
4	КР66	1	1	-67
5	⌀5ВрI ℓ=980 0,14кг	24		без черт.
	⌀5ВрI ℓ=1280 0,18кг		24	без черт.
6	⌀5ВрI ℓ=1150 0,16кг	10		без черт.
	⌀5ВрI ℓ=1450 0,20кг		10	без черт.
	Масса каркаса, кг	30,7	32,0	

Арматура класса Вр-I по ГОСТ 6727-80*

Нач.отд.	Царбак		1.030.1-1/88.2-7-21
Н.контр.	Аксёнова		
Гл.констр.	Цибарев		Каркас пространственный КП61, КП62
Зав.груп.	Бродский		Стадия: Р; Лист: ; Листов: 1
Проверил	Аксёнова		ГОССТРОЙ СССР ЛЕНИНГРАДСК ПРОМСТРОЙПР
Рассчитал	Калашник		
Разработал	Фоменко		

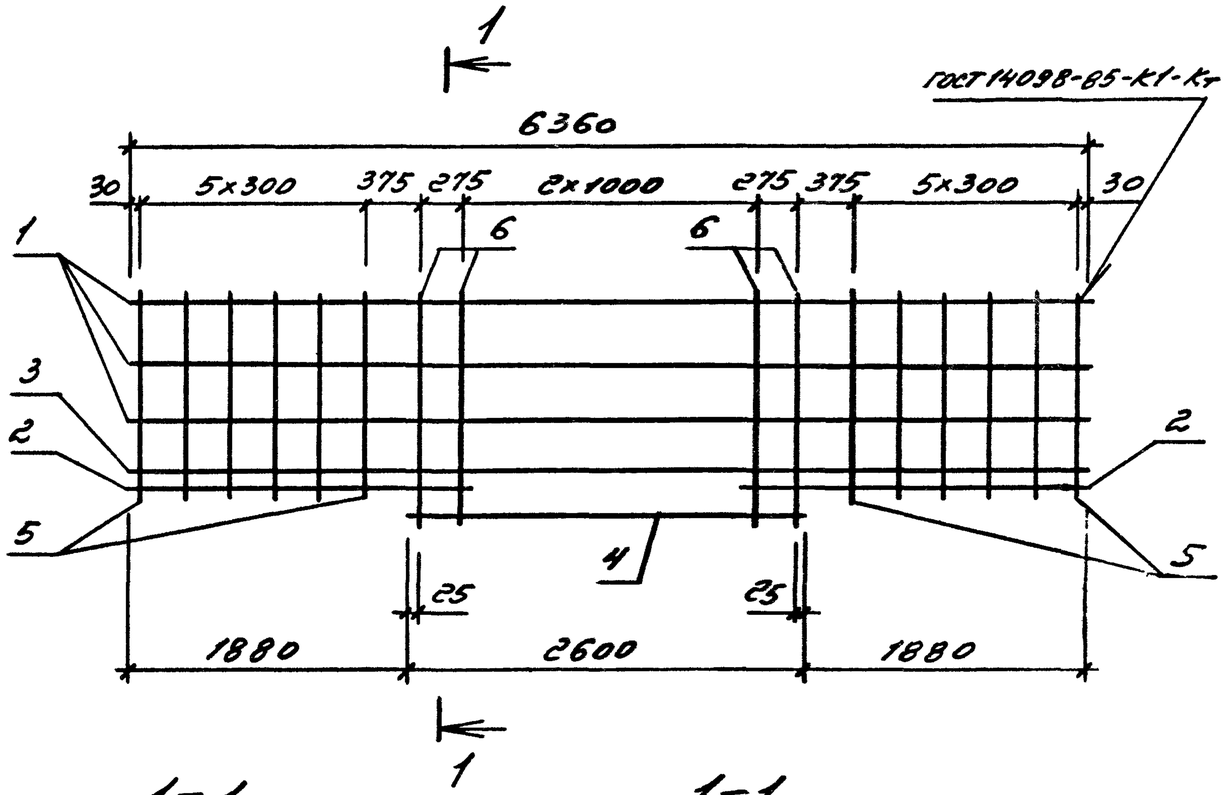

1-1
для КП63

1-1
для КП64

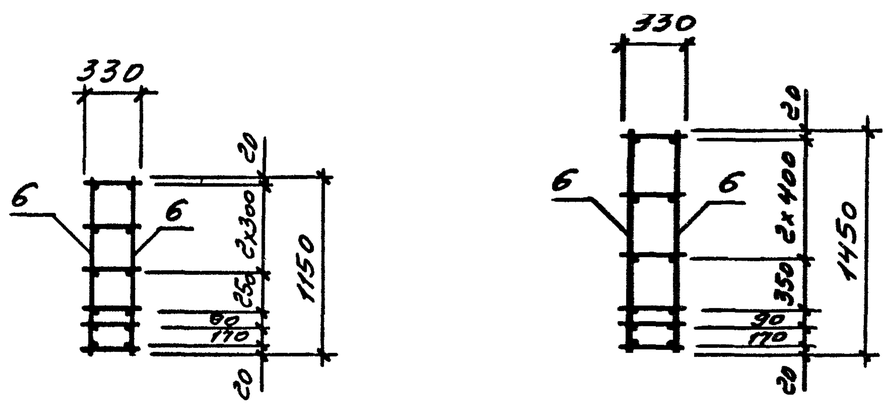

Поз.	Наименование	Кол. на каркас КП63	Кол. на каркас КП64	Обозначение
1	Каркас КР65	3	3	1.030.1-1/88.2-7-56
2	КР87	2	2	-65
3	КР67	1	1	-57
4	КР88	1	1	-67
5	Ф5ВрI ℓ=980 0,14кг	24		без черт.
	Ф5ВрI ℓ=1280 0,18кг		24	без черт.
6	Ф5ВрI ℓ=1150 0,16кг	10		без черт.
	Ф5ВрI ℓ=1450 0,20кг		10	без черт.
	Масса каркаса, кг	35,2	36,7	

Арматура класса Вр-I по ГОСТ 6727-80*

Нач.отд	Царбак		1.030.1-1/88.2-7-22
Н контр.	Аксёнова		
Гл констр.	Цибаров		Каркас пространственный КП63; КП64
Зав.груп	Бродский		Стадия Р / Листов 1
Проверил	Аксёнова		Госстрой СССР Ленинградский Промстройпроект
Рассчитал	Калюжнюк		
Разработал	Фоменко		

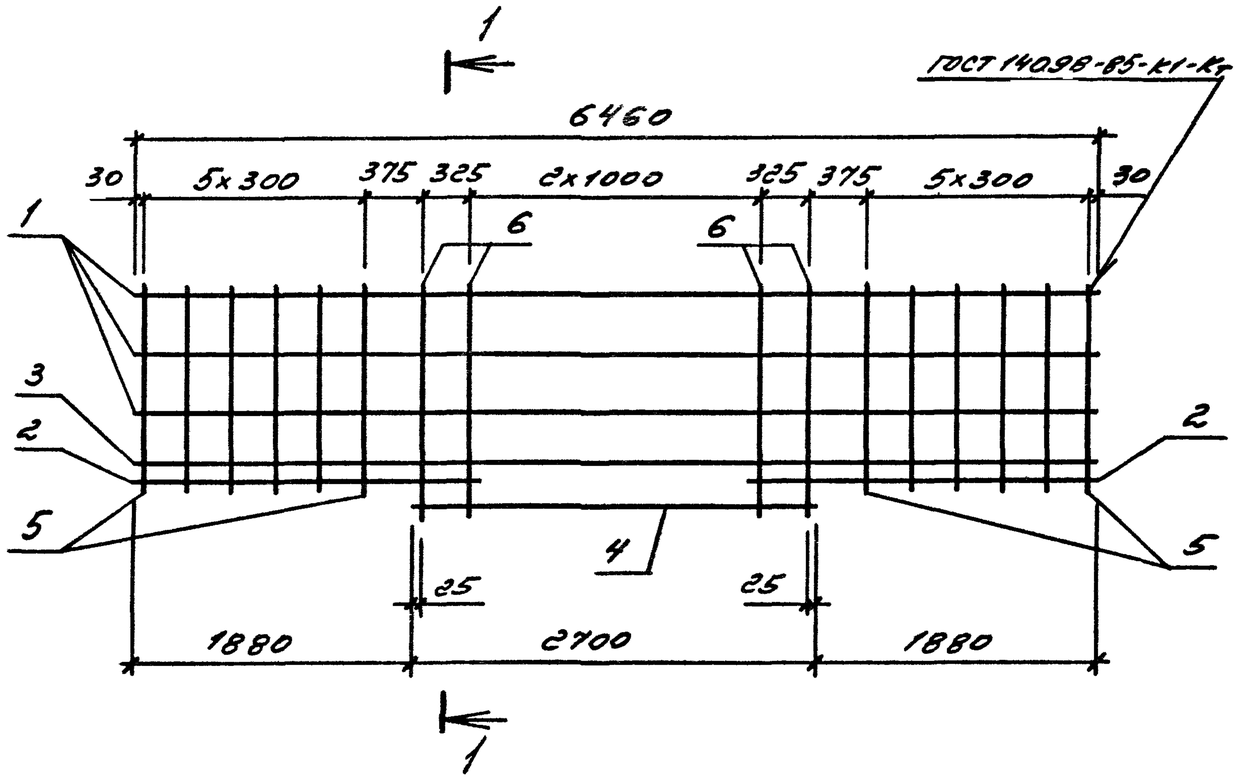

Поз.	Наименование	Кол. на каркас КП65	Кол. на каркас КП66	Обозначение
1	Каркас КР69	3	3	1.030.1-1/88.2-7-59
2	КР81	2	2	-65
3	КР70	1	1	-60
4	КР89	1	1	-68
5	ф5ВрI ℓ=980 0,14кг	24		без черт.
	ф5ВрI ℓ=1280 0,18кг		24	без черт.
6	ф5ВрI ℓ=1150 0,16кг	10		без черт.
	ф5ВрI ℓ=1450 0,20кг		10	без черт.
	Масса каркаса, кг	29,4	31,2	

Арматура класса Вр-I по ГОСТ 6727-80*

1-1
для КП65

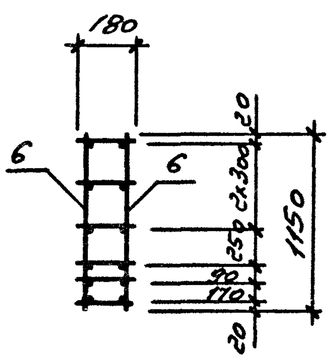

1-1
для КП66

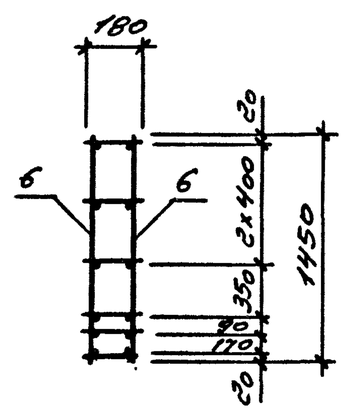

Нач отд	Царбак
Н.контр.	Аксёнова
Гл констр.	Цибаров
Зав.груп.	Бродский
Проверил	Аксёнова
Рассчитал	Калюжнюк
Разработал	Фоменко

1.030.1-1/88.2-7-23

Каркас пространственный КП65, КП66

Стадия	Лист	Листов
Р		1

ГОССТРОЙ СССР
ЛЕНИНГРАДСКИЙ ПРОМСТРОЙПРОЕКТ

Инв № подл | Подпись и дата | Взам инв №

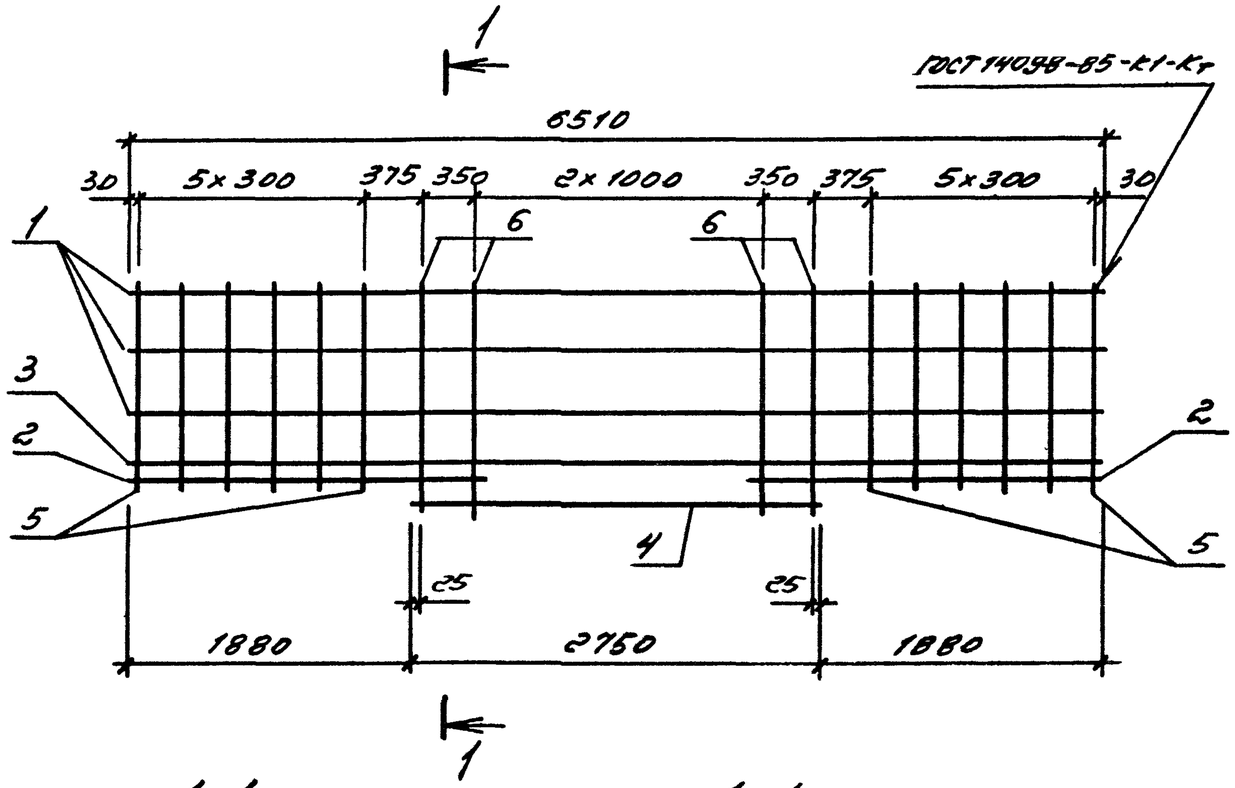

1-1
для КП67

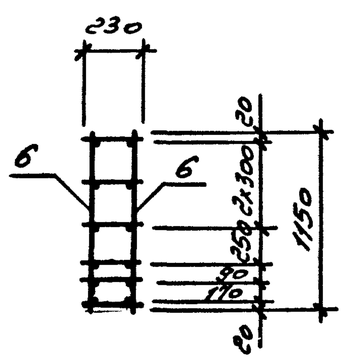

1-1
для КП68

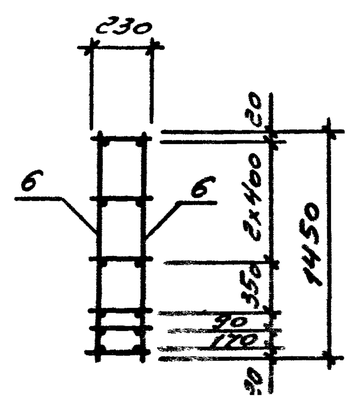

Поз.	Наименование	Кол. на каркас КП67	Кол. на каркас КП68	Обозначение
1	Каркас КР72	3	3	1.030.1-1/88.2-7-59
2	КР83	2	2	-65
3	КР73	1	1	-60
4	КР90	1	1	-68
5	⌀5ВрI ℓ=980 0,14кг	24		без черт.
	⌀5ВрI ℓ=1280 0,18кг		24	без черт.
6	⌀5ВрI ℓ=1150 0,16кг	10		без черт.
	⌀5ВрI ℓ=1450 0,20кг		10	без черт.
	Масса каркаса, кг	28,2	29,7	

Арматура класса Вр-I по ГОСТ 6727-80*

Нач.отд	Шарбак		1.030.1-1/88.2-7-24
Н.контр.	Аксёнова		
Гл.констр.	Цибаров		Каркас пространственный КП67, КП68
Зав.груп.	Бродский		
Проверил	Аксёнова		
Рассчитал	Калюжнюк		
Разработал	Фоменко		

Стадия	Лист	Листов
Р		1

ГОССТРОЙ СССР
ЛЕНИНГРАДСКИЙ ПРОМСТРОЙПРОЕКТ

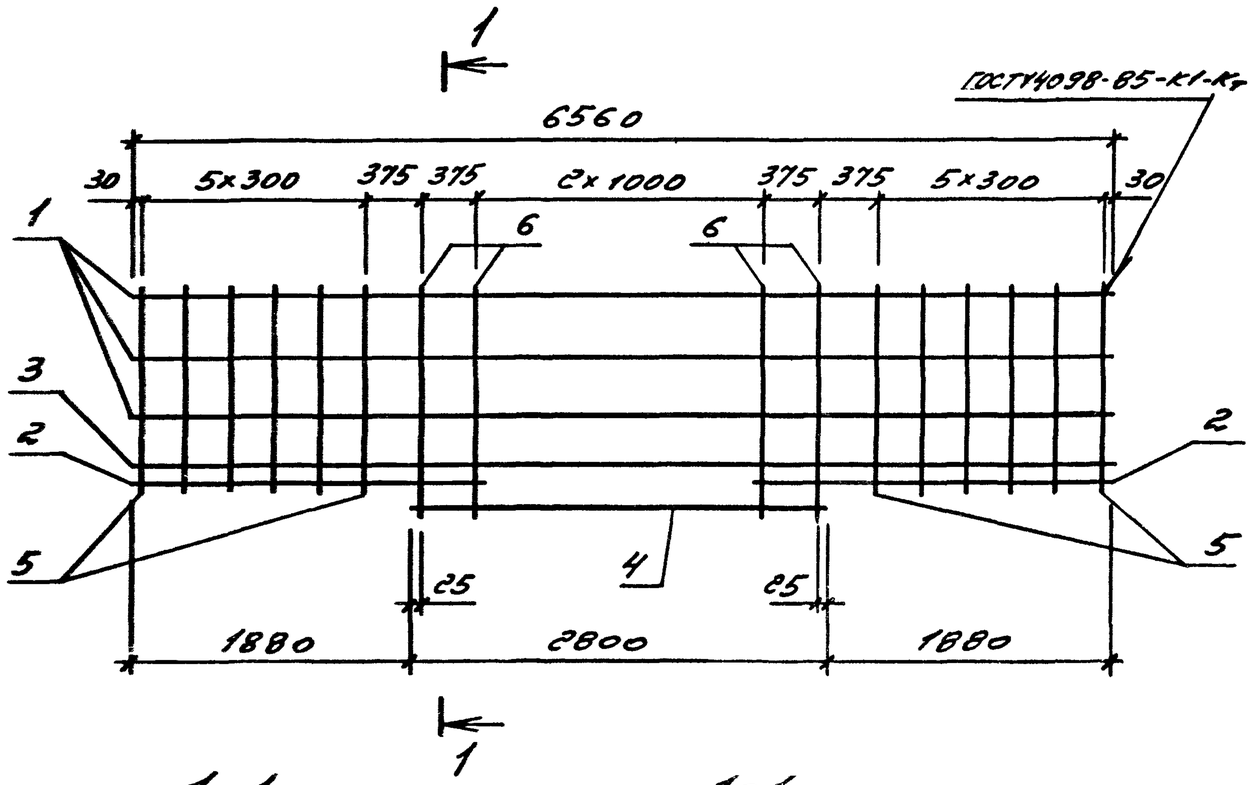

1-1
для КП69

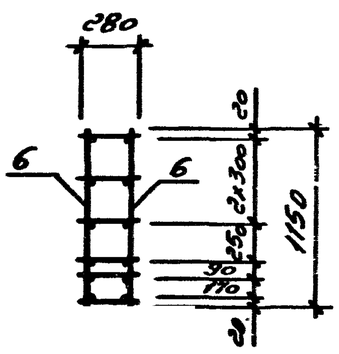

1-1
для КП70

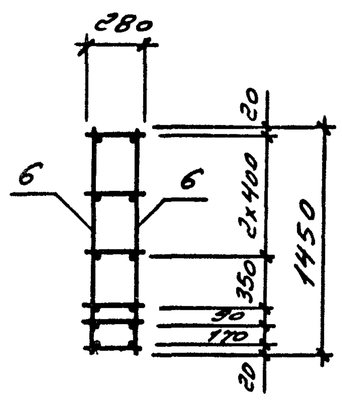

Поз.	Наименование	Кол. на каркас КП69	Кол. на каркас КП70	Обозначение
1	Каркас КР75	3	3	1.030.1-1/88.2-7-62
2	КР85	2	2	-65
3	КР76	1	1	-63
4	КР91	1	1	-69
5	Ф5ВрI ℓ=980 0,14кг	24		без черт.
	Ф5ВрI ℓ=1280 0,18кг		24	без черт.
6	Ф5ВрI ℓ=1150 0,16кг	10		без черт.
	Ф5ВрI ℓ=1450 0,20кг		10	без черт.
	Масса каркаса, кг	32,4	33,2	

Арматура класса Вр-I по ГОСТ 6727-80*

Нач.отд	Царбак		1.030.1-1/88.2-7-25
Н.контр.	Аксёнова		
Гл.констр.	Цибаров		Каркас пространственный КП69, КП70
Зав.груп.	Бродский		
Проверил	Аксёнова		
Рассчитал	Калашник		
Разработал	Фоменко		

Стадия	Лист	Листов
Р		

ГОССТРОЙ СС
ЛЕНИНГРАДС
ПРОМСТРОЙП

Взам. инв. № | Подпись и дата | Инв. № подл.

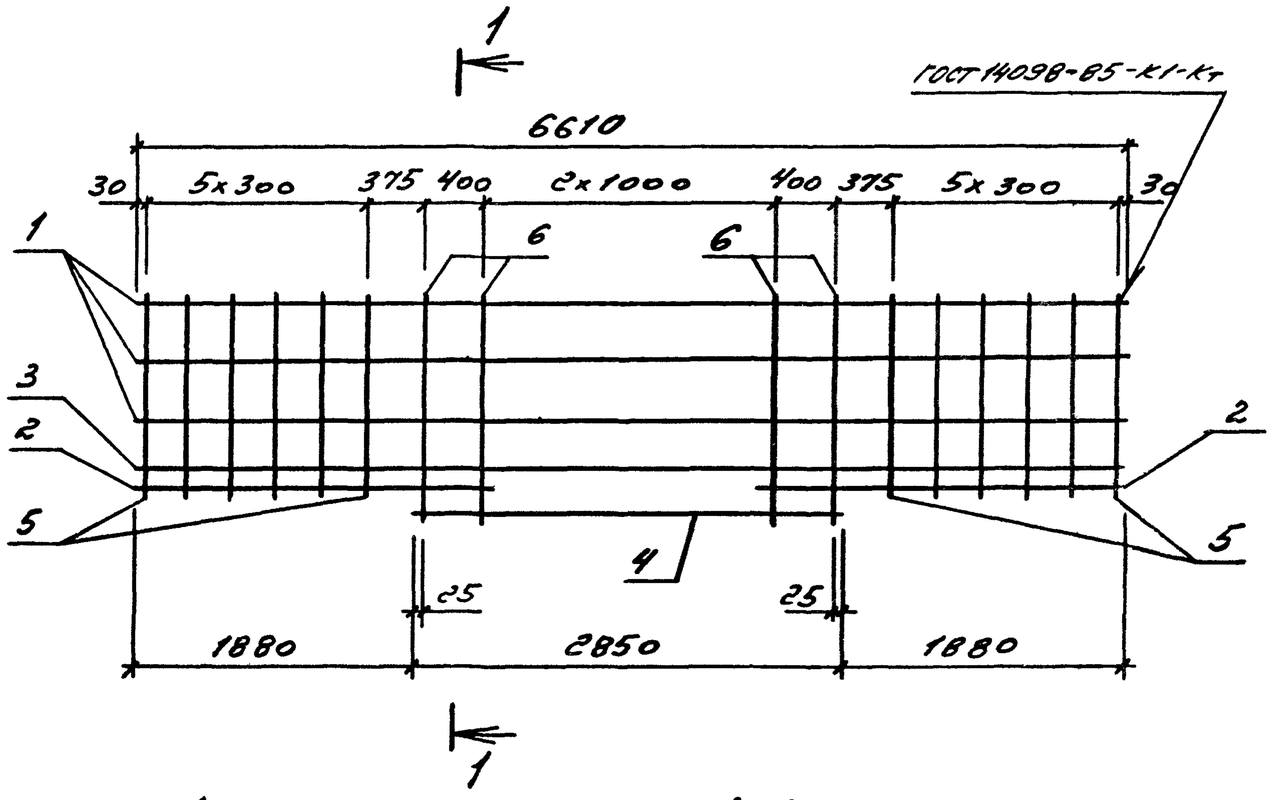

Поз.	Наименование	Кол. на каркас КП11	Кол. на каркас КП12	Обозначение
1	Каркас КР78	3	3	1.030.1-1/88.2-7-62
2	КР87	2	2	-65
3	КР79	1	1	-63
4	КР92	1	1	-69
5	Ф5ВрI ℓ=980 0,14кг	24		без черт.
	Ф5ВрI ℓ=1280 0,18кг		24	без черт.
6	Ф5ВрI ℓ=1150 0,16кг	10		без черт.
	Ф5ВрI ℓ=1450 0,20кг		10	без черт.
	Масса каркаса, кг	36,4	37,9	

Арматура класса Вр-I по ГОСТ 6727-80*

1-1
для КП11

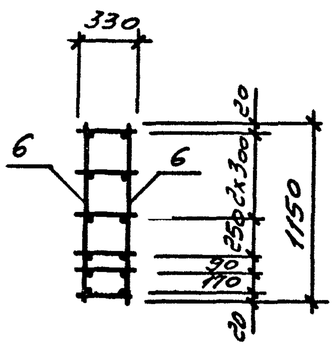

1-1
для КП12

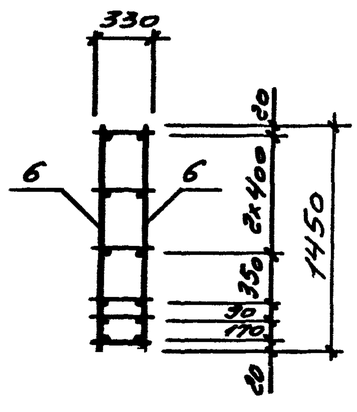

Нач.отд.	Царбак		1.030.1-1/88.2-7-26
Н.контр.	Аксёнова		
Гл.констр.	Цибаров		Каркас пространственный КП11, КП12
Зав.груп.	Бродский		
Проверил	Аксёнова		
Рассчитал	Калюжнюк		
Разработал	Фоменко		

Стадия	Лист	Листов
Р		

Госстрой СССР Ленинградский проектный институт

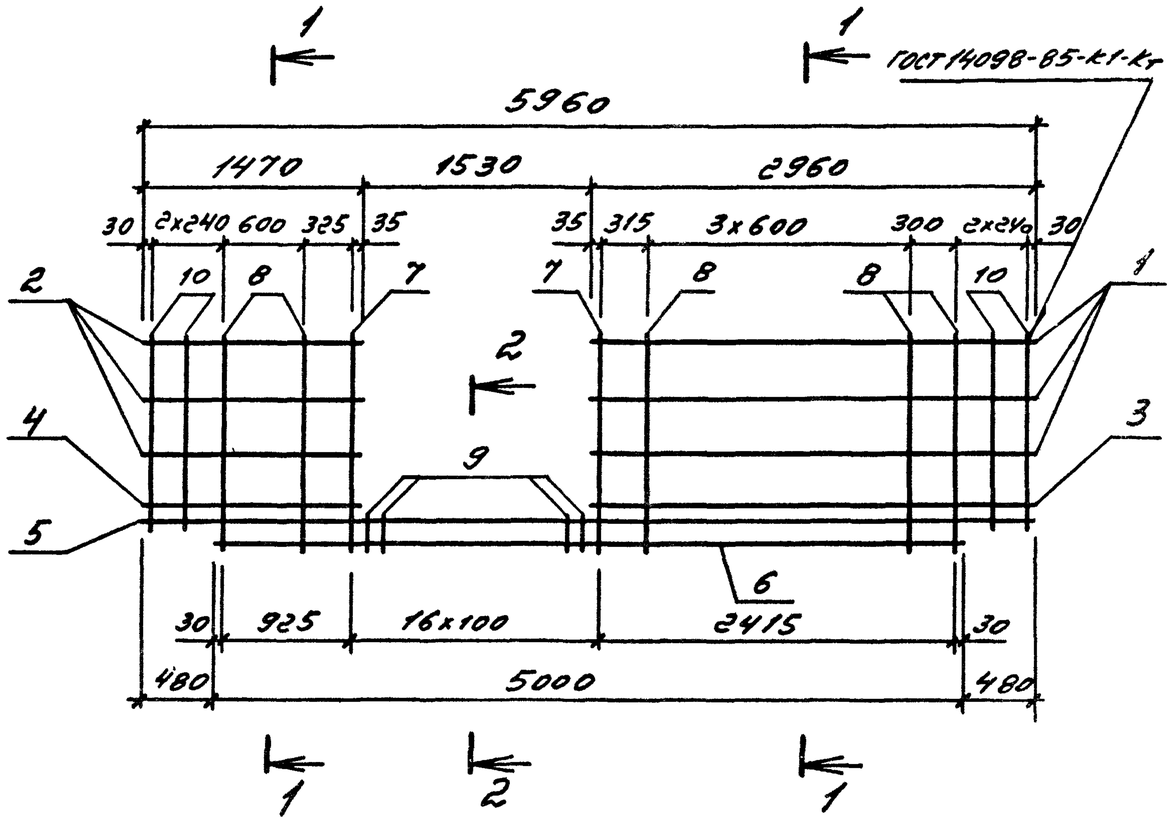

1-1

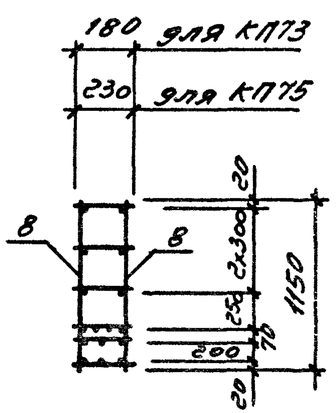

1-1

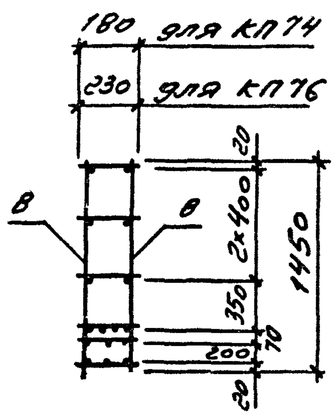

2-2

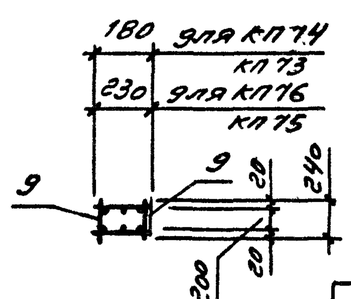

Поз.	Наименование	Кол. на каркас КП73	КП74	КП75	КП76	Обозначение
1	Каркасы КР93	3	3			1.030.1-1/88.2-7-76
	КР99			3	3	
2	КР94	3	3			-71
	КР100			3	3	
3	КР95	1	1			-72
	КР101			1	1	
4	КР96	1	1			-73
	КР102			1	1	
5	КР97	1	1			-74
	КР103			1	1	
6	КР98	1	1			-75
	КР104			1	1	
7	⌀6АIII ℓ=1150 0,26кг	4				Без черт.
	⌀6АIII ℓ=1450 0,32кг		4			Без черт.
	⌀8АIII ℓ=1150 0,46кг			4		Без черт.
	⌀8АIII ℓ=1450 0,57кг				4	Без черт.
8	⌀5ВрI ℓ=1150 0,16кг	14		14		Без черт.
	⌀5ВрI ℓ=1450 0,20кг		14		14	Без черт.
9	⌀6АIII ℓ=240 0,05кг	30	30			Без черт.
	⌀8АIII ℓ=240 0,09кг			30	30	Без черт.
10	⌀5ВрI ℓ=980 0,14кг	8		8		Без черт.
	⌀5ВрI ℓ=1280 0,18кг		8		8	Без черт.
	Масса каркаса, кг	84,3	85,4	105,7	107,1	

Арматура: класса А-III по ГОСТ 5781-82, класса Вр-I по ГОСТ 6727-80*

Нач отд	Царбак	
Н контр.	Аксёнова	
Гл констр	Цибаров	
Зав.груп.	Бродский	
Проверил	Аксёнова	
Рассчитал	Калюжнюк	
Разработал	Фоменко	

1.030.1-1/88.2-7-27

Каркас пространственный КП72 ,, КП76

Стадия	Лист	Листов
Р		1

ГОССТРОЙ СССР
ЛЕНИНГРАДСКИЙ ПРОМСТРОЙПРОЕКТ

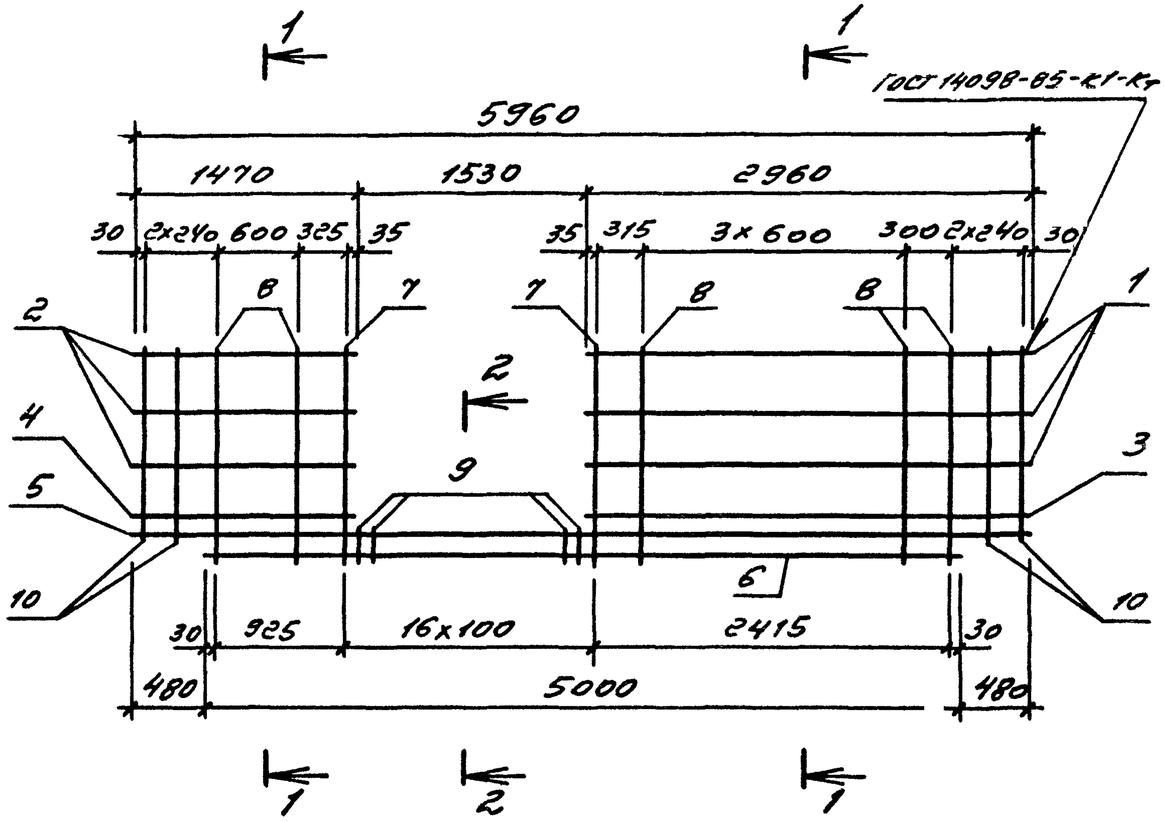

1-1

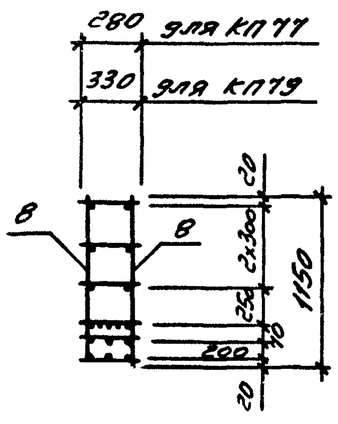

1-1

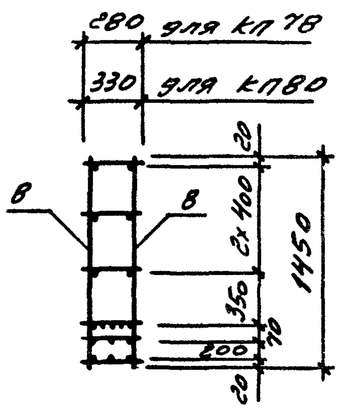

2-2

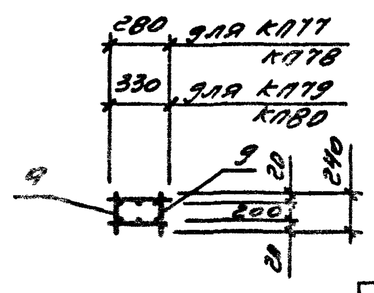

Поз.	Наименование	Кол. на каркас КП77	КП78	КП79	КП80	Обозначение
1	Каркасы КР105	3	3			1.030.1-1/88.2-7-70
	КР111			3	3	
2	КР106	3	3			-71
	КР112			3	3	
3	КР107	1	1			-72
	КР113			1	1	
4	КР108	1	1			-73
	КР114			1	1	
5	КР109	1	1			-74
	КР115			1	1	
6	КР110	1	1			-75
	КР116			1	1	
7	⌀8АIII ℓ=1150 0,46кг	4		4		без черт.
	⌀8АIII ℓ=1450 0,57кг		4		4	без черт.
8	⌀5ВрI ℓ=1150 0,16кг	14		14		без черт.
	⌀5ВрI ℓ=1450 0,20кг		14		14	без черт.
9	⌀8АIII ℓ=240 0,09кг	30	30	30	30	без черт.
10	⌀5ВрI ℓ=980 0,14кг	8		8		без черт.
	⌀5ВрI ℓ=1280 0,18кг		8		8	без черт.
	Масса каркаса, кг	130,4	131,8	133,8	135,2	

Арматура: класса А-III по ГОСТ 5781-82, класса Вр-I по ГОСТ 6727-80.*

Нач.отд.	Царбак	
Н.контр.	Аксёнова	
Гл.констр.	Цибаров	
Зав.груп	Бродский	
Проверил	Аксёнова	
Рассчитал	Калюжнюк	
Разработал	Фоменко	

1.030.1-1/88.2-7-28

Каркас пространственный КП77 ... КП80

Стадия	Лист	Листов
Р		1

ГОССТРОЙ СССР
ЛЕНИНГРАДСКИЙ ПРОМСТРОЙПРОЕКТ

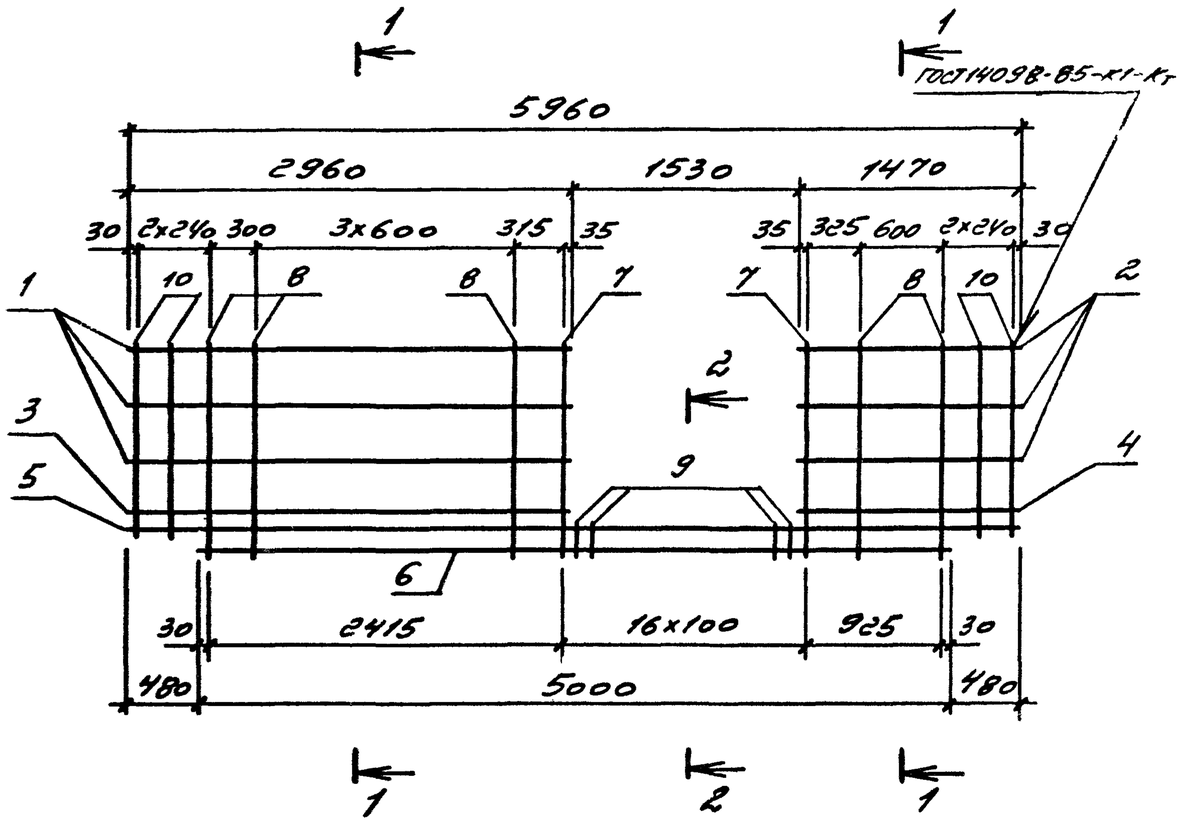

1-1

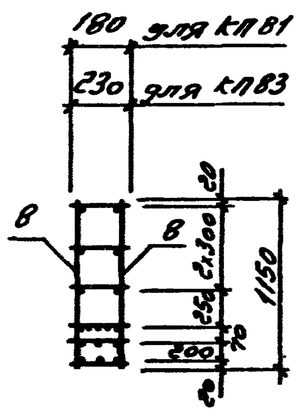

1-1

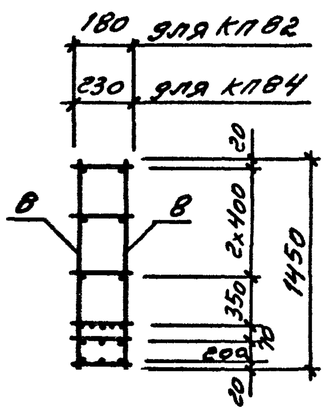

2-2

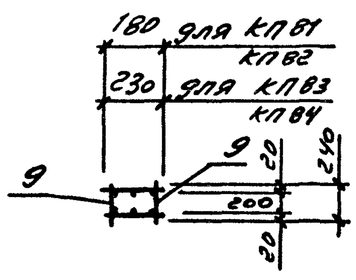

Поз.	Наименование	Кол. на каркас КП81	КП82	КП83	КП84	Обозначение
1	Каркасы КР93	3	3			1.030.1-1/88.2-7-70
	КР99			3	3	
2	КР94	3	3			-71
	КР100			3	3	
3	КР95	1	1			-72
	КР101			1	1	
4	КР96	1	1			-73
	КР102			1	1	
5	КР97	1	1			-74
	КР103			1	1	
6	КР98	1	1			-75
	КР104			1	1	
7	⌀6АIII ℓ=1150 0,26кг	4				без черт.
	⌀6АIII ℓ=1450 0,32кг		4			без черт.
	⌀8АIII ℓ=1150 0,46кг			4		без черт.
	⌀8АIII ℓ=1450 0,57кг				4	без черт.
8	⌀5ВрI ℓ=1150 0,16кг	14		14		без черт.
	⌀5ВрI ℓ=1450 0,20кг		14		14	без черт.
9	⌀6АIII ℓ=240 0,05кг	30	30			без черт.
	⌀8АIII ℓ=240 0,09кг			30	30	без черт.
10	⌀5ВрI ℓ=980 0,14кг	8		8		без черт.
	⌀5ВрI ℓ=1280 0,18кг		8		8	без черт.
	Масса каркаса, кг	84,3	85,4	105,7	107,1	

Арматура: класса А-III по ГОСТ 5781-82, класса Вр-I по ГОСТ 6727-8

Нач.отд.	Царбак	
Н.контр.	Аксёнова	
Гл.констр.	Цибаров	
Зав.груп.	Бродский	
Проверил	Аксёнова	
Рассчитал	Калюжнюк	
Разработал	Фоменко	

1.030.1-1/88.2-7-29

Каркас пространственный КП81... КП84

Стадия	Лист	Листов
Р		

ГОССТРОЙ СС
ЛЕНИНГРАДС
ПРОМСТРОЙП

Инв № подл | Подпись и дата | Взам инв №

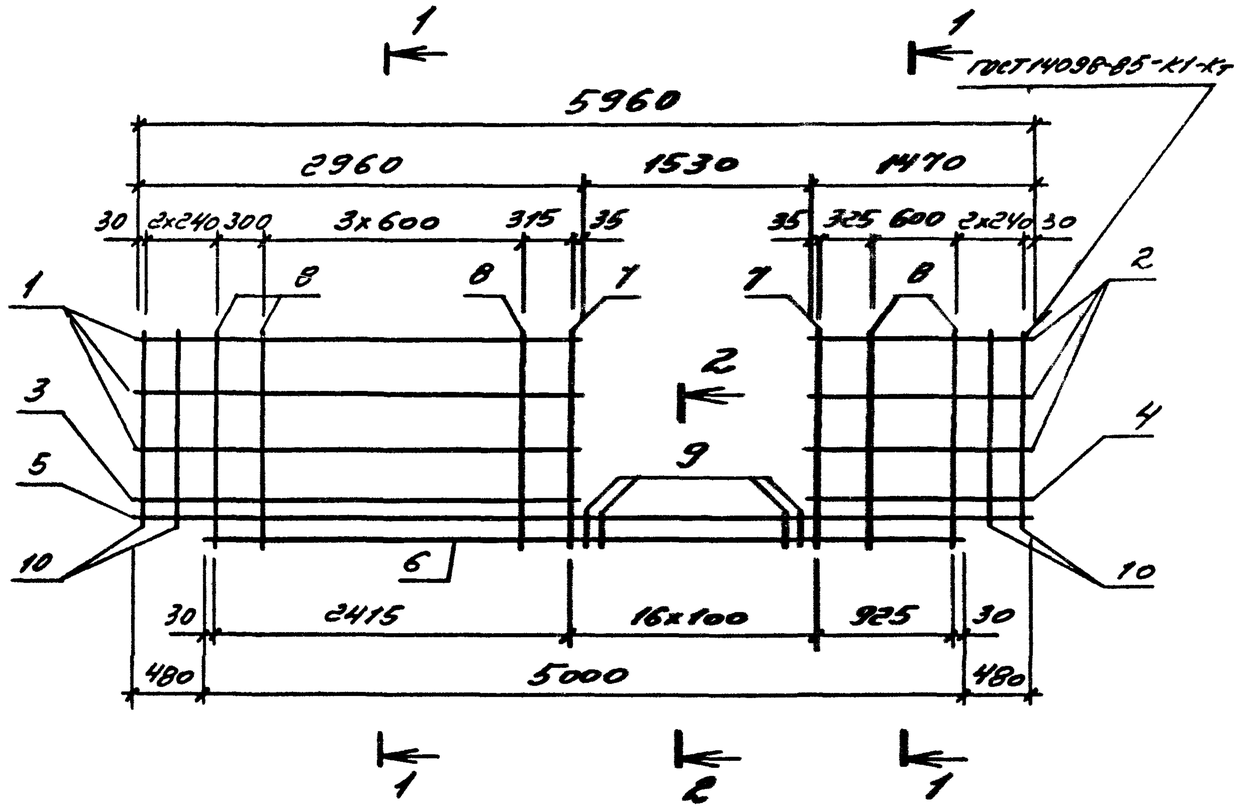

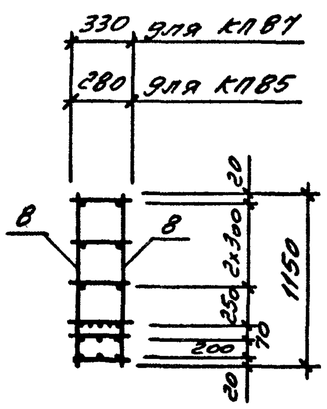

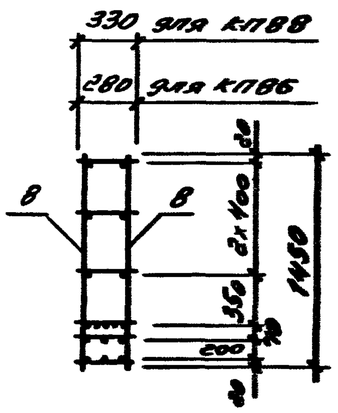

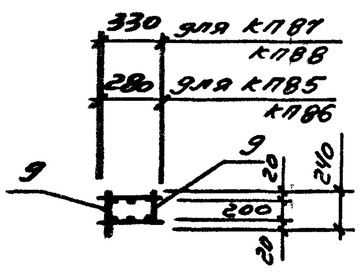

Поз.	Наименование	Кол. на каркас КП85	КП86	КП87	КП88	Обозначение
1	Каркасы КР105	3	3			1.030.1-1/88.2-7-70
	КР111			3	3	
2	КР106	3	3			-71
	КР112			3	3	
3	КР107	1	1			-72
	КР113			1	1	
4	КР108	1	1			-73
	КР114			1	1	
5	КР109	1	1			-74
	КР115			1	1	
6	КР110	1	1			-75
	КР116			1	1	
7	⌀8АIII ℓ=1150 0,46кг	4		4		без черт.
	⌀8АIII ℓ=1450 0,57кг		4		4	без черт.
8	⌀5ВрI ℓ=1150 0,16кг	14		14		без черт.
	⌀5ВрI ℓ=1450 0,20кг		14		14	без черт.
9	⌀8АIII ℓ=240 0,09кг	30	30	30	30	без черт.
10	⌀5ВрI ℓ=980 0,14кг	8		8		без черт.
	⌀5ВрI ℓ=1280 0,18кг		8		8	без черт.
	Масса каркаса, кг	130,4	131,8	133,8	135,2	

Арматура: класса А-III по ГОСТ 5781-82, класса Вр-I по ГОСТ 6727-80.*

Нач.отд	Царбак	
Н контр.	Аксёнова	
Гл констр.	Цибаров	
Зав.груп	Бродский	
Проверил	Аксёнова	
Рассчитал	Калюжнюк	
Разработал	Фоменко	

1.030.1-1/88.2-7-30

Каркас пространственный КП85 ... КП88

Стадия	Листов
Р	1

ГОСУДАРСТВЕННОЕ СОЮЗНОЕ ПРОЕКТ

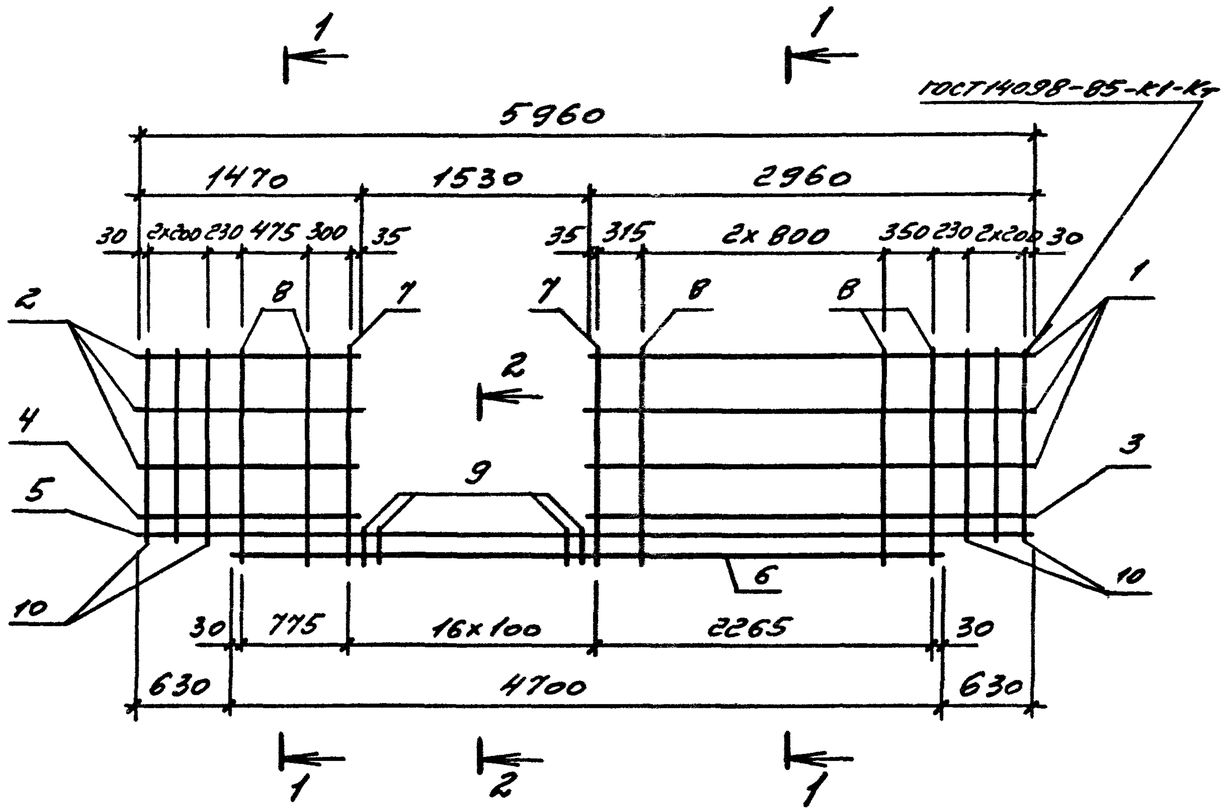

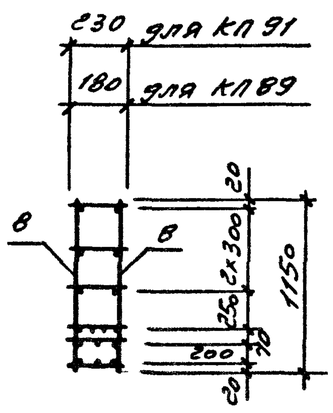

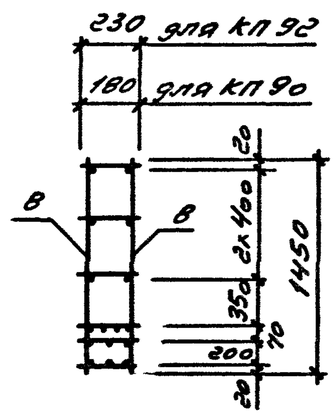

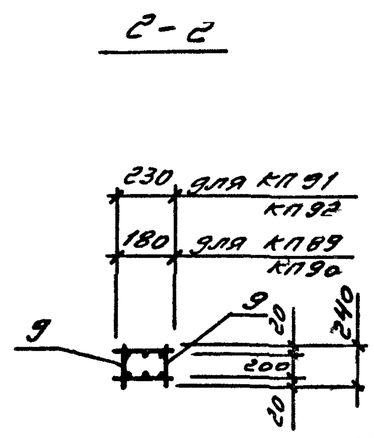

Поз.	Наименование	Кол. на каркас КП89	КП90	КП91	КП92	Обозначение
1	Каркасы КР 93	3	3			1.030.1-1/88.2-7-70
	КР 99			3	3	
2	КР94	3	3			-71
	КР100			3	3	
3	КР95	1	1			-72
	КР101			1	1	
4	КР96	1	1			-73
	КР102			1	1	
5	КР97	1	1			-74
	КР103			1	1	
6	КР117	1	1			-76
	КР118			1	1	
7	⌀6 А III ℓ=1150 0,26 кг	4				без черт.
	⌀6 А III ℓ=1450 0,32 кг		4			без черт.
	⌀8 А III ℓ=1150 0,46 кг			4		без черт.
	⌀8 А III ℓ=1450 0,57 кг				4	без черт.
8	⌀5 Вр I ℓ=1150 0,16 кг	12		12		без черт.
	⌀5 Вр I ℓ=1450 0,20 кг		12		12	без черт.
9	⌀6 А III ℓ=240 0,05 кг	30	30			без черт.
	⌀8 А III ℓ=240 0,09 кг			30	30	без черт.
10	⌀5 Вр I ℓ=980 0,14 кг	12		12		без черт.
	⌀5 Вр I ℓ=1280 0,18 кг		12		12	без черт.
	Масса каркаса, кг	81,6	82,9	102,2	103,7	

Арматура: класса А-III по ГОСТ 5781-82, класса Вр-I по ГОСТ 6727-80.*

Нач отд.	Царбак	
Н.контр.	Аксёнова	
Гл констр.	Цибаров	
Зав.груп.	Бродский	
Пррверил	Аксёнова	
Рассчитал	Калюжнюк	
Разработал	Фоменко	

1.030.1-1/88.2-7-31

Каркас простенственный КП89 ... КП92

Стадия	Лист	Листо
Р		1

ГОССТРОЙ СССР
ЛЕНИНГРАДСКИЙ ПРОМСТРОЙПРОЕКТ

Инв № подл | Подпись и дата | Взам инв №

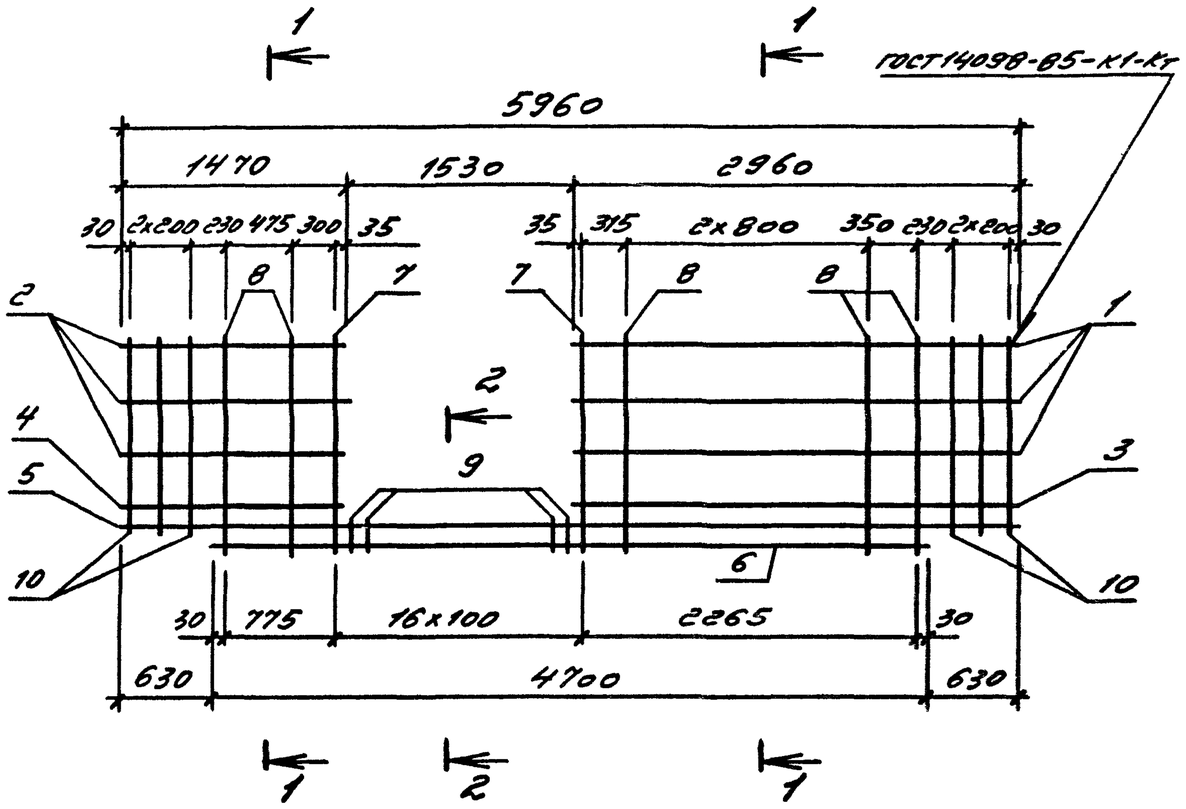

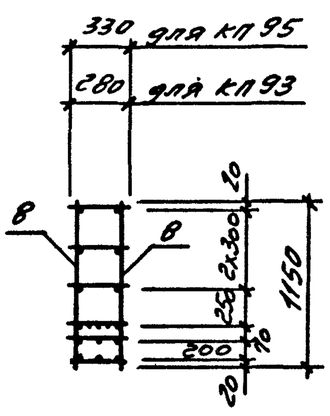

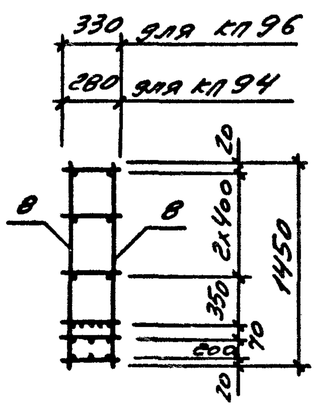

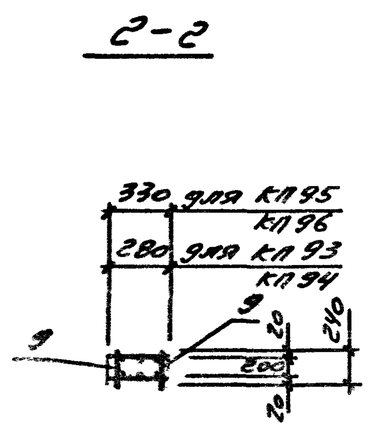

Поз.	Наименование	Кол. на каркас КП93	КП94	КП95	КП96	Обозначение
1	Каркасы КР105	3	3			1.030.1-1/88.2-7-70
	КР111			3	3	
2	КР106	3	3			-71
	КР112			3	3	
3	КР107	1	1			-72
	КР113			1	1	
4	КР108	1	1			-73
	КР114			1	1	
5	КР109	1	1			-74
	КР115			1	1	
6	КР119	1	1			-76
	КР120			1	1	
7	Ф8АIII ℓ=1150 0,46кг	4		4		без черт.
	Ф8АIII ℓ=1450 0,57кг		4		4	без черт.
8	Ф5ВрI ℓ=1150 0,16кг	12		12		без черт.
	Ф5ВрI ℓ=1450 0,20кг		12		12	без черт.
9	Ф8АIII ℓ=240 0,09кг	30	30	30	30	без черт.
10	Ф5ВрI ℓ=980 0,14кг	12		12		без черт.
	Ф5ВрI ℓ=1280 0,18кг		12		12	без черт.
	Масса каркаса, кг	125,9	127,4	129,3	130,8	

Арматура: класса А-III по ГОСТ 5781-82, класса Вр-I по ГОСТ 6727-80*

Нач.отд.	Царбак		
Н.контр.	Аксёнова		
Гл.констр.	Цибаров		
Зав.груп.	Бродский		
Проверил	Аксёнова		
Рассчитал	Калюжнюк		
Разработал	Фоменко		

1.030.1-1/88.2-7-32

Каркас пространственный КП93 ... КП96

Стадия	Лист	Листов
Р		1

ГОССТРОЙ СССР
ЛЕНИНГРАДСКИЙ ПРОМСТРОЙПРОЕКТ

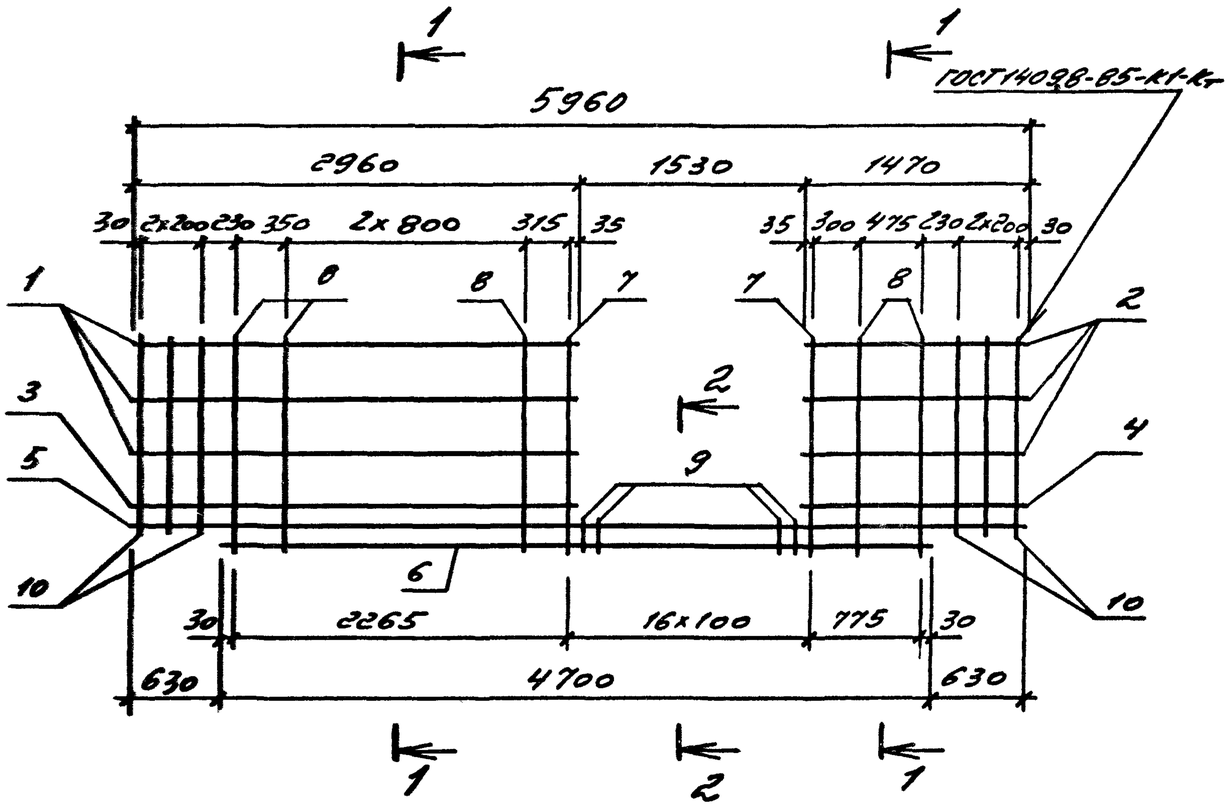

1-1

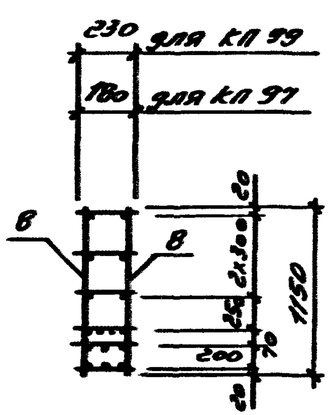

1-1

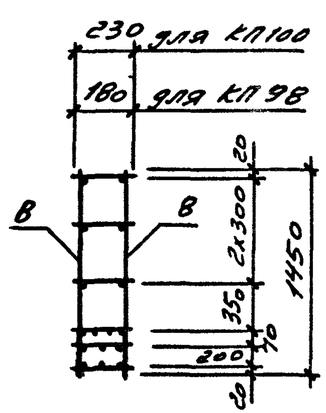

2-2

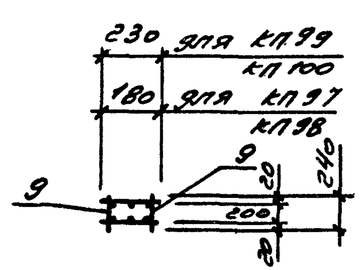

Поз.	Наименование			Кол. на каркас				Обозначение
				КП97	КП98	КП99	КП100	
1	Каркасы	КР93		3	3			1.030.1-1/88.2-7-70
		КР99				3	3	
2		КР94		3	3			-71
		КР100				3	3	
3		КР95		1	1			-72
		КР101				1	1	
4		КР96		1	1			-73
		КР102				1	1	
5		КР97		1	1			-74
		КР103				1	1	
6		КР117		1	1			-76
		КР118				1	1	
7	⌀6АIII	ℓ=1150	0,26кг	4				без черт.
	⌀6АIII	ℓ=1450	0,32кг		4			без черт.
	⌀8АIII	ℓ=1150	0,46кг			4		без черт.
	⌀8АIII	ℓ=1450	0,57кг				4	без черт.
8	⌀5ВрI	ℓ=1150	0,16кг	12		12		без черт.
	⌀5ВрI	ℓ=1450	0,20кг		12		12	без черт.
9	⌀6АIII	ℓ=240	0,05кг	30	30			без черт.
	⌀8АIII	ℓ=240	0,09кг			30	30	без черт.
10	⌀5ВрI	ℓ=980	0,14кг	12		12		без черт.
	⌀5ВрI	ℓ=1280	0,18кг		12		12	без черт.
	Масса каркаса, кг			81,6	82,9	102,2	103,7	

Арматура: класса А-III по ГОСТ 5781-82 класса Вр-I по ГОСТ 6727-80*

Нач отд	Щербак		1.030.1-1/88.2-7-33
Н контр.	Алексеева		
Гл констр.	Щербак		Каркас пространственный КП97..., КП100
Зав.груп.	Брацкий		
Проверил	Алексеева		
Рассчитал	Калинкина		
Разработал	Фомина		

Стадия	Лист	Листов
Р		

ГОССТРОЙ СССР ЛЕНИНГРАДСКОЕ ПРОМСТРОЙПРОЕКТ

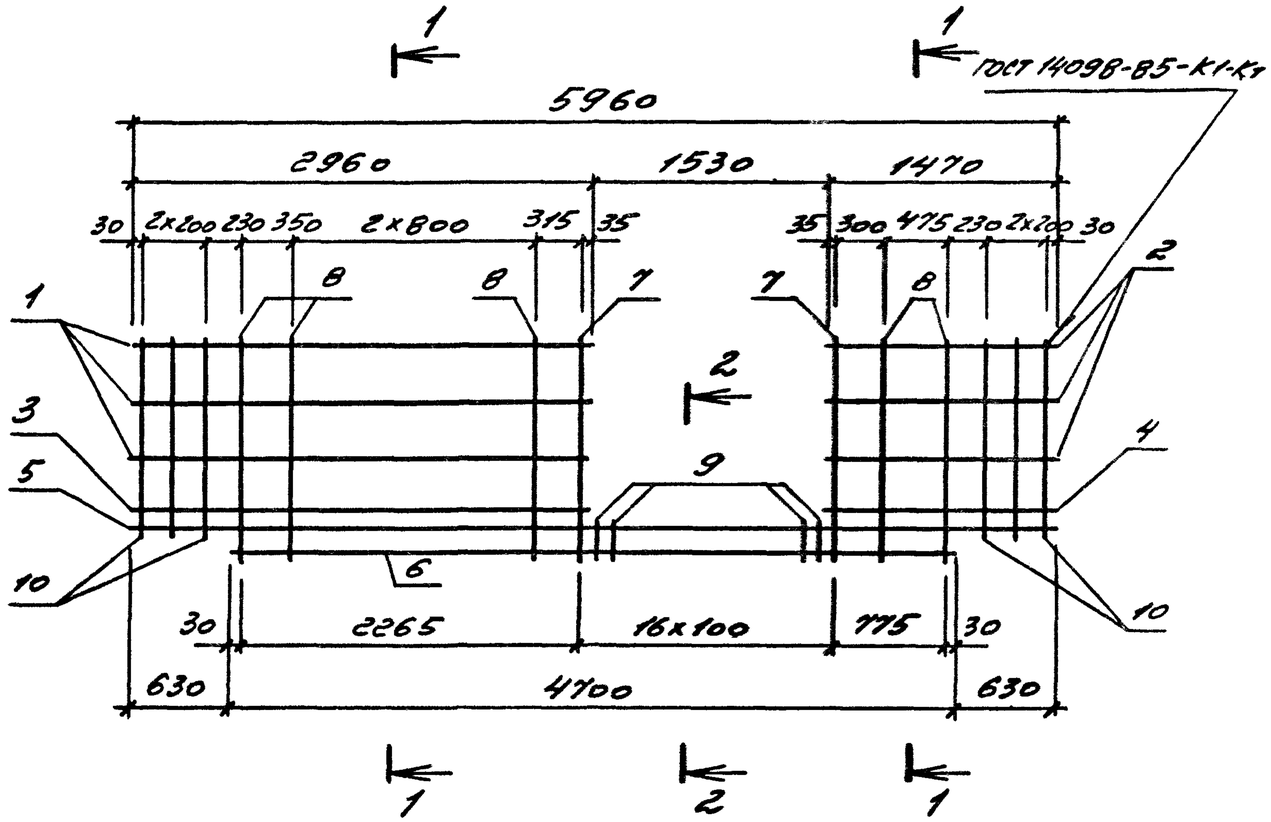

1-1

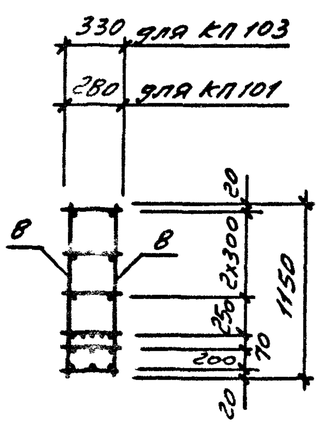

1-1

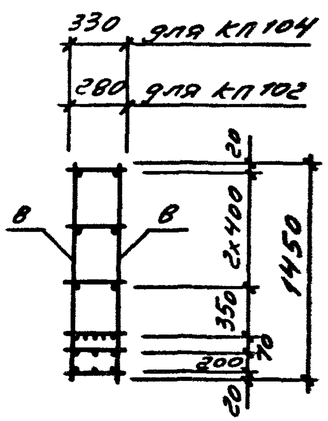

2-2

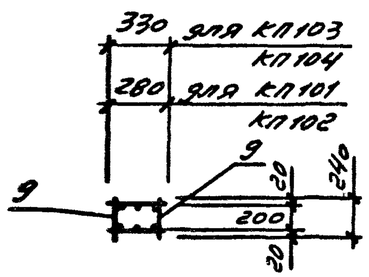

Поз.	Наименование	Кол. на каркас КП101	КП102	КП103	КП104	Обозначение
1	Каркасы КР 105	3	3			1.030.1-1/88.2-7-70
	КР 111			3	3	
2	КР 106	3	3			-71
	КР 112			3	3	
3	КР 107	1	1			-72
	КР 113			1	1	
4	КР 108	1	1			-73
	КР 114			1	1	
5	КР 109	1	1			-74
	КР 115			1	1	
6	КР 119	1	1			-76
	КР 120			1	1	
7	⌀8 А-III ℓ=1150 0,46 кг	4		4		без черт.
	⌀8 А-III ℓ=1450 0,57 кг		4		4	без черт.
8	⌀5 Вр-I ℓ=1150 0,16 кг	12		12		без черт.
	⌀5 Вр-I ℓ=1450 0,20 кг		12		12	без черт.
9	⌀8 А-III ℓ=240 0,09 кг	30	30	30	30	без черт.
10	⌀5 Вр-I ℓ=980 0,14 кг	12		12		без черт.
	⌀5 Вр-I ℓ=1280 0,18 кг		12		12	без черт.
	Масса каркаса, кг	125,9	127,4	129,3	130,8	

Арматура: класса А-III по ГОСТ 5781-82, класса Вр-I по ГОСТ 6727-80*

Нач.отд.	Царбак	
Н.контр.	Аксёнова	
Гл.констр.	Цибаров	
Зав.груп.	Бродский	
Проверил	Аксёнова	
Рассчитал	Калюжнюк	
Разработал	Фоменко	

1.030.1-1/88.2-7-34

Каркас пространственный КП101 ... КП104

Стадия	Листов
Р	1

ГОСУДАРСТВЕННОЕ ... ЛЕНИНГРАДСКИЙ ... ПРОЕКТ

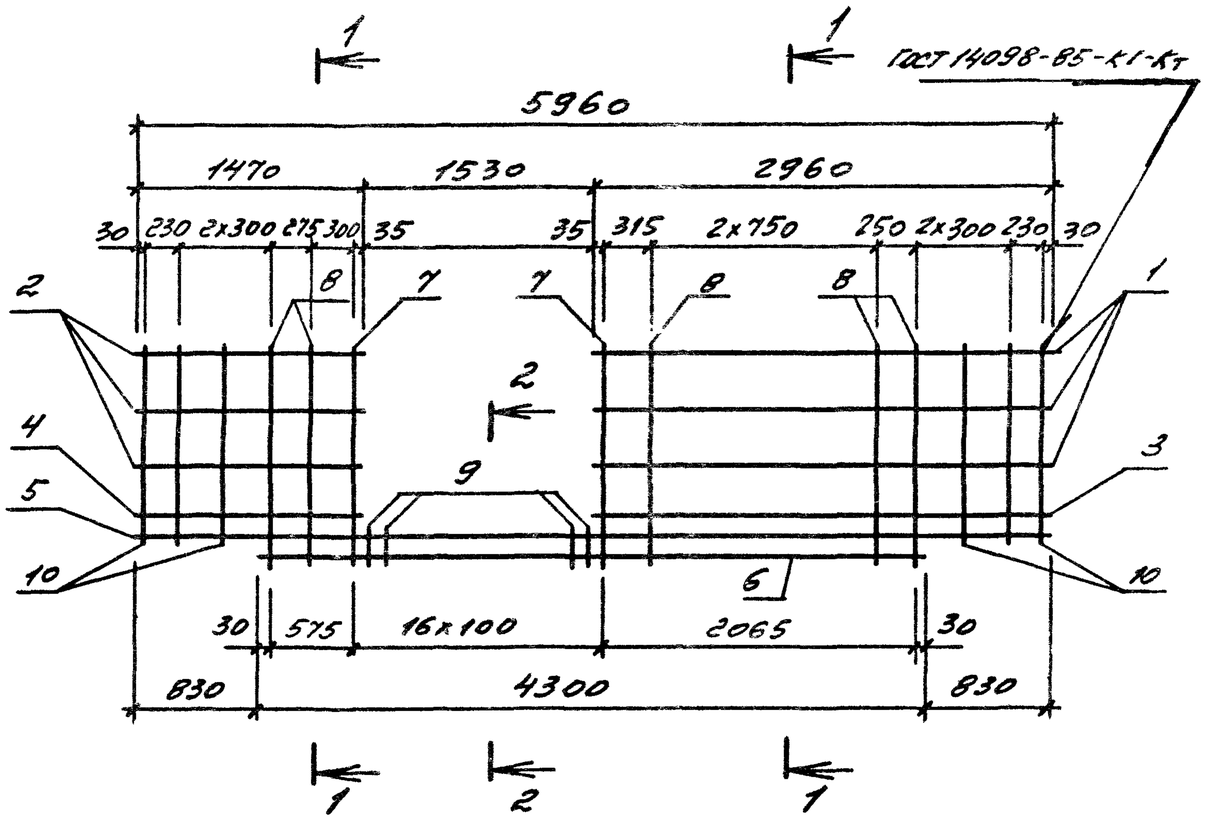

1-1

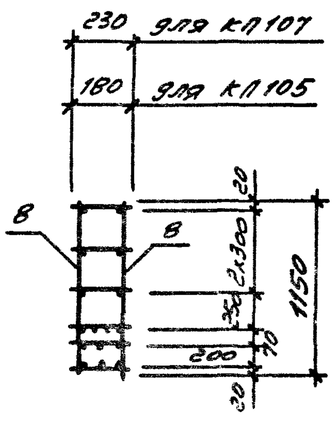

1-1

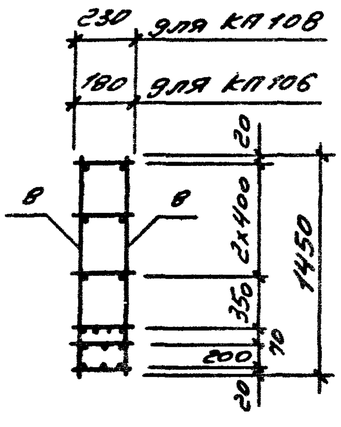

2-2

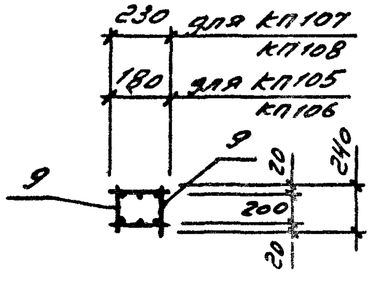

Поз.	Наименование	Кол. на каркас КП105	КП106	КП107	КП108	Обозначение
1	Каркасы КР 93	3	3			1.030.1-1/88.2-7-70
	КР 99			3	3	
2	КР 94	3	3			-71
	КР 100			3	3	
3	КР 95	1	1			-72
	КР 101			1	1	
4	КР 96	1	1			-73
	КР 102			1	1	
5	КР 97	1	1			-74
	КР 103			1	1	
6	КР 121	1	1			-77
	КР 122			1	1	
7	Ф6АIII ℓ=1150 0,26кг	4				без черт.
	Ф6АIII ℓ=1450 0,32кг		4			без черт.
	Ф8АIII ℓ=1150 0,46кг			4		без черт.
	Ф8АIII ℓ=1450 0,57кг				4	без черт.
8	Ф5ВрI ℓ=1150 0,16кг	12		12		без черт.
	Ф5ВрI ℓ=1450 0,20кг		12		12	без черт.
9	Ф6АIII ℓ=240 0,05кг	30	30			без черт.
	Ф8АIII ℓ=240 0,09кг			30	30	без черт.
10	Ф5ВрI ℓ=980 0,14кг	12		12		без черт.
	Ф5ВрI ℓ=1280 0,18кг		12		12	без черт.
	Масса каркаса, кг	78,0	79,3	97,3	98,8	

Армат. ра: класса А-III по ГОСТ 5781-82, класса Вр-I по ГОСТ 6727-80.*

Нач.отд	Царбак	
Н контр.	Аксёнова	
Гл констр.	Цибаров	
Зав.груп	Бродский	
Проверил	Аксёнова	
Рассчитал	Калюжнюк	
Разработал	Фоменко	

1.030.1-1/88.2-7-35

Каркас пространственный КП106 КП108

Стадия	Лист	Листов
Р		1

ГОССТРОЙ СССР ЛЕНИНГРАДСКИЙ ПРОМСТРОЙПРОЕКТ

Инв. № подл. | Подпись и дата | Взам. инв. №

Копировал 24759-02 40 Формат

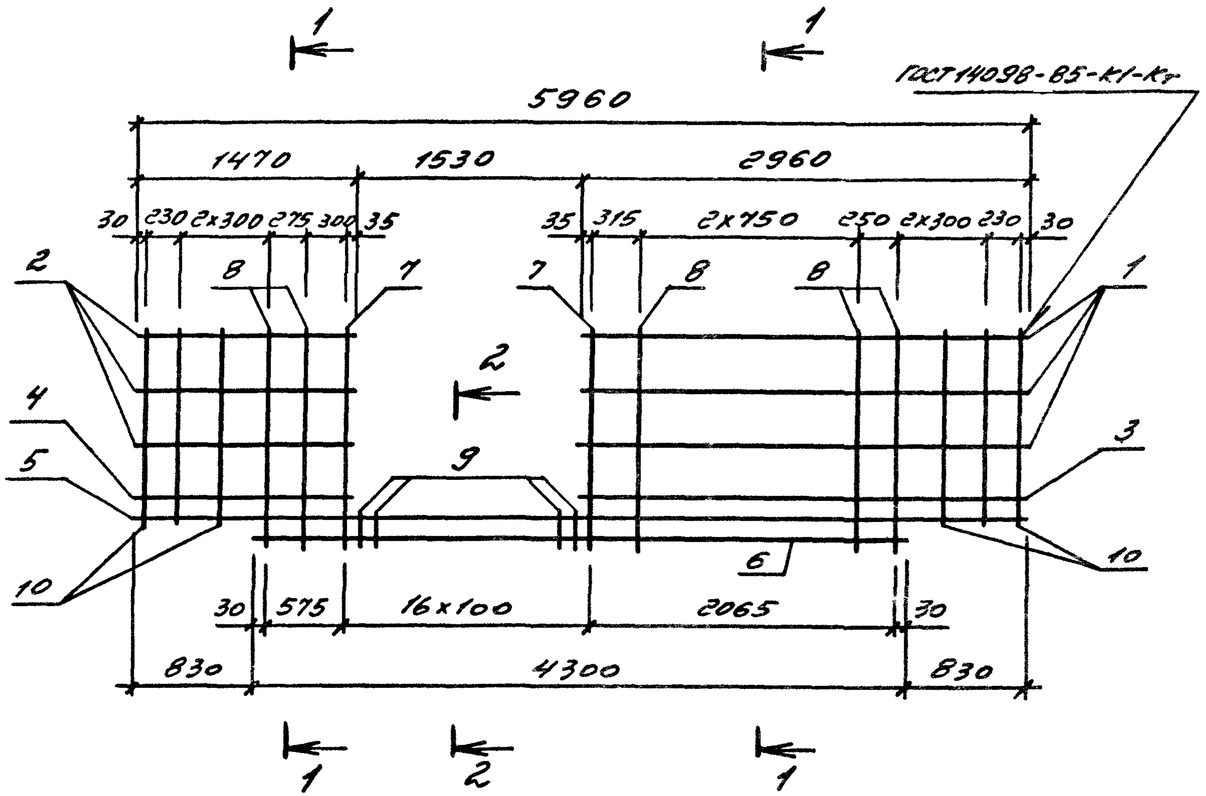

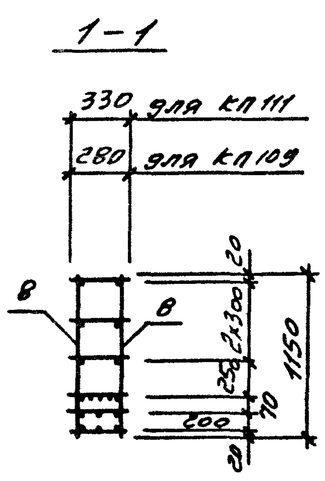

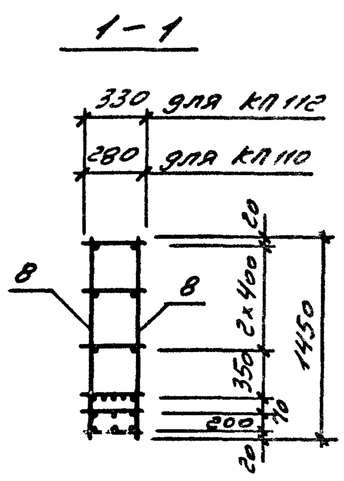

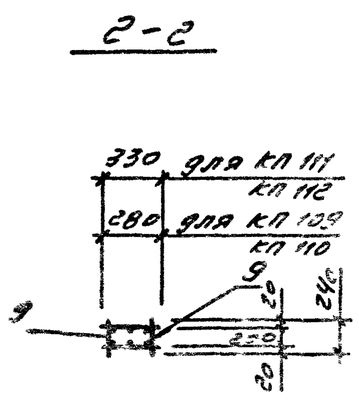

Поз.	Наименование	Кол. на каркас КП109	КП110	КП111	КП112	Обозначение
1	Каркас КР105	3	3			1.030.1-1/88.2-7-70
	КР111			3	3	
2	КР106	3	3			-71
	КР112			3	3	
3	КР107	1	1			-72
	КР113			1	1	
4	КР108	1	1			-73
	КР114			1	1	
5	КР109	1	1			-74
	КР115			1	1	
6	КР123	1	1			-77
	КР124			1	1	
7	⌀8АIII ℓ=1150 0,46кг	4		4		без черт.
	⌀8АIII ℓ=1450 0,57кг		4		4	без черт.
8	⌀5ВрI ℓ=1150 0,16кг	12		12		без черт.
	⌀5ВрI ℓ=1450 0,20кг		12		12	без черт.
9	⌀8АIII ℓ=240 0,09кг	30	30	30	30	без черт.
10	⌀5ВрI ℓ=980 0,14кг	12		12		без черт.
	⌀5ВрI ℓ=1280 0,18кг		12		12	без черт.
	Масса каркаса, кг	119,8	121,3	123,2	124,7	

Арматура: класса А-III по ГОСТ 5781-82, класса Вр-I по ГОСТ 6727-80*

Нач.отд	Царбак	
Н.контр	Аксёнова	
Гл.констр.	Цибаров	
Зав.груп	Бродский	
Проверил	Аксёнова	
Рассчитал	Калюжнюк	
Разработал	Фоменко	

1.030.1-1/88.2-7-36

Каркас пространственный КП109 ... КП112

Стадия	Лист	Листов
Р		1

ГОССТРОЙ СССР
ЛЕНИНГРАДСКИЙ ПРОМСТРОЙПРОЕКТ

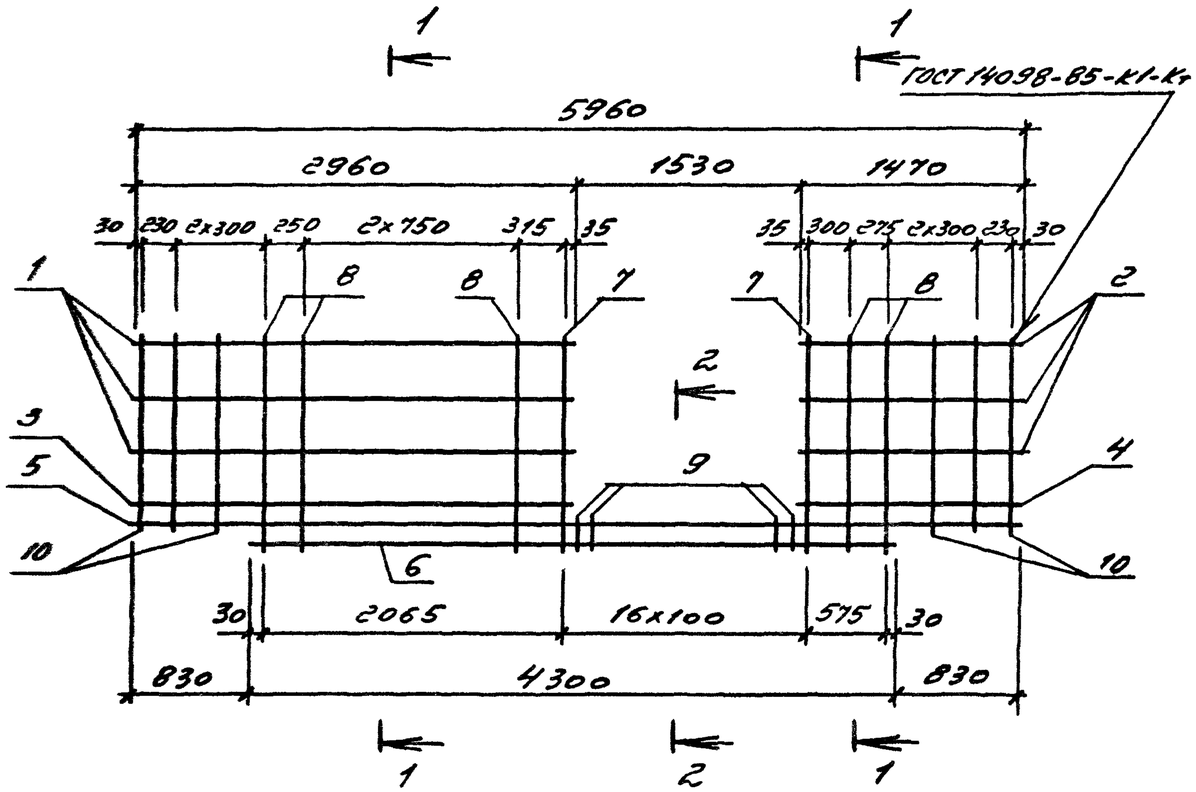

1-1

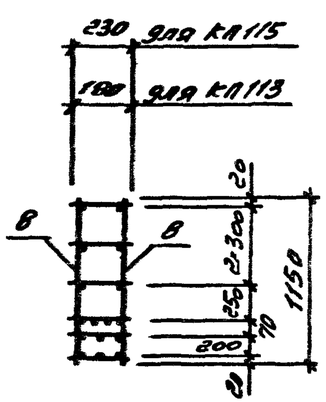

1-1

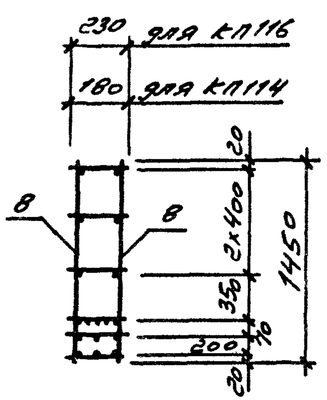

2-2

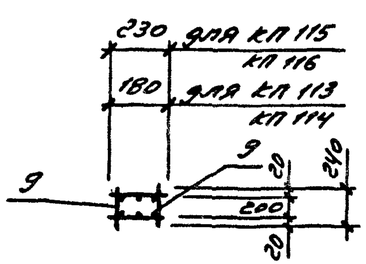

Поз.	Наименование		Кол. на каркас				Обозначение
			КП113	КП114	КП115	КП116	
1	Каркасы	КР93	3	3			1.030.1-1/88.2-7-70
		КР99			3	3	
2		КР94	3	3			-71
		КР100			3	3	
3		КР95	1	1			-72
		КР101			1	1	
4		КР96	1	1			-73
		КР102			1	1	
5		КР97	1	1			-74
		КР103			1	1	
6		КР121	1	1			-77
		КР122			1	1	
7	Ф6АIII	ℓ=1150 0,26кг	4				без черт.
	Ф6АIII	ℓ=1450 0,32кг		4			без черт.
	Ф8АIII	ℓ=1150 0,46кг			4		без черт.
	Ф8АIII	ℓ=1450 0,57кг				4	без черт.
8	Ф5ВрI	ℓ=1150 0,16кг	12		12		без черт.
	Ф5ВрI	ℓ=1450 0,20кг		12		12	без черт.
9	Ф6АIII	ℓ=240 0,05кг	30	30			без черт.
	Ф8АIII	ℓ=240 0,09кг			30	30	без черт.
10	Ф5ВрI	ℓ=980 0,14кг	12		12		без черт.
	Ф5ВрI	ℓ=1280 0,18кг		12		12	без черт.
	Масса каркаса, кг		78,0	79,3	97,3	98,8	

Арматура: класса А-III по ГОСТ 5781-82, класса Вр-I по ГОСТ 6727-80.*

Нач.отд.	Царбах		1.030.1-1/88.2-7-37
Н.контр.	Аксёнова		
Гл.констр.	Цибарев		Каркас пространственный КП113 ... КП116
Зав.груп.	Бродский		
Проверил	Аксёнова		
Рассчитал	Калашников		
Разработал	Фоменко		

Стадия	Лист	Листов
Р		

ГОССТРОЙ СССР
ЛЕНИНГРАДСКОЕ ПРОМСТРОЙПРОЕКТНОЕ

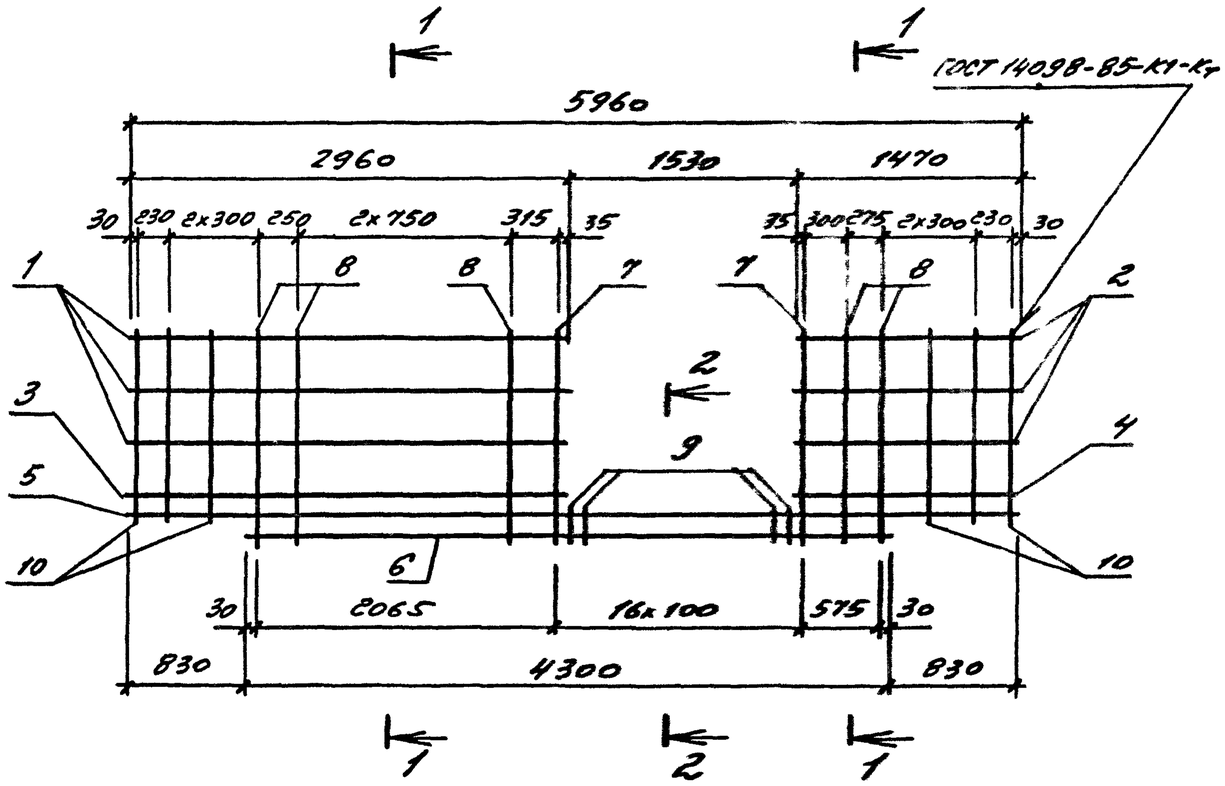

1-1

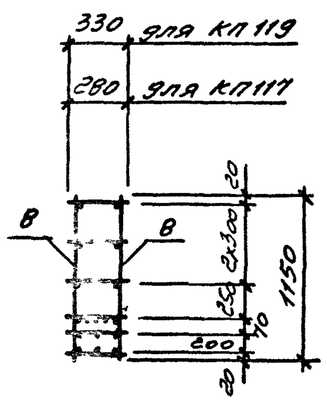

1-1

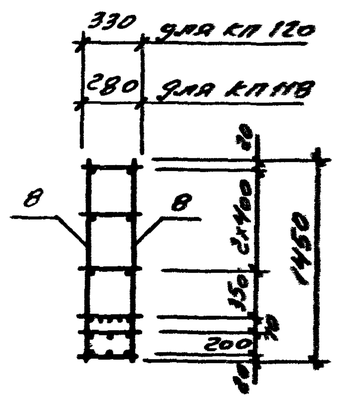

2-2

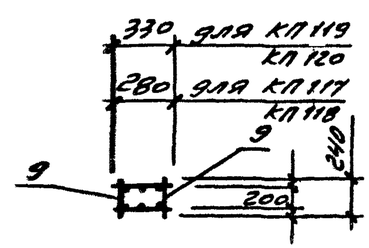

Поз.	Наименование	Кол. на каркас				Обозначение
		КП117	КП118	КП119	КП120	
1	Каркас КР105	3	3			1.030.1-1/88.2-7-70
	КР111			3	3	
2	КР106	3	3			-71
	КР112			3	3	
3	КР107	1	1			-72
	КР113			1	1	
4	КР108	1	1			-73
	КР114			1	1	
5	КР109	1	1			-74
	КР115			1	1	
6	КР123	1	1			-77
	КР124			1	1	
7	⌀8АIII ℓ=1150 0,46кг	4		4		без черт.
	⌀8АIII ℓ=1450 0,57кг		4		4	без черт.
8	⌀5ВрI ℓ=1150 0,16кг	12		12		без черт.
	⌀5ВрI ℓ=1450 0,20кг		12		12	без черт.
9	⌀8АIII ℓ=240 0,09кг	30	30	30	30	без черт.
10	⌀5ВрI ℓ=980 0,14кг	12		12		без черт.
	⌀5ВрI ℓ=1280 0,18кг		12		12	без черт.
	Марка каркаса, кг	119,8	121,3	123,2	124,7	

Арматура: класса А-III по ГОСТ 5781-82, класса Вр-I по ГОСТ 6727-80.*

Нач.отд.	Царбак	
Н.контр.	Аксёнова	
Гл констр.	Цибаров	
Зав.груп.	Бродский	
Проверил	Аксёнова	
Рассчитал	Калюжнюк	
Разработал	Фоменко	

1.030.1-1/88.2-7-38

Каркас пространственный КП 117... КП120

Стадия	Лист	Листов
Р		1

ГОССТРОЙ СССР ЛЕНИНГРАДСКИЙ ПРОМСТРОЙПРОЕКТ

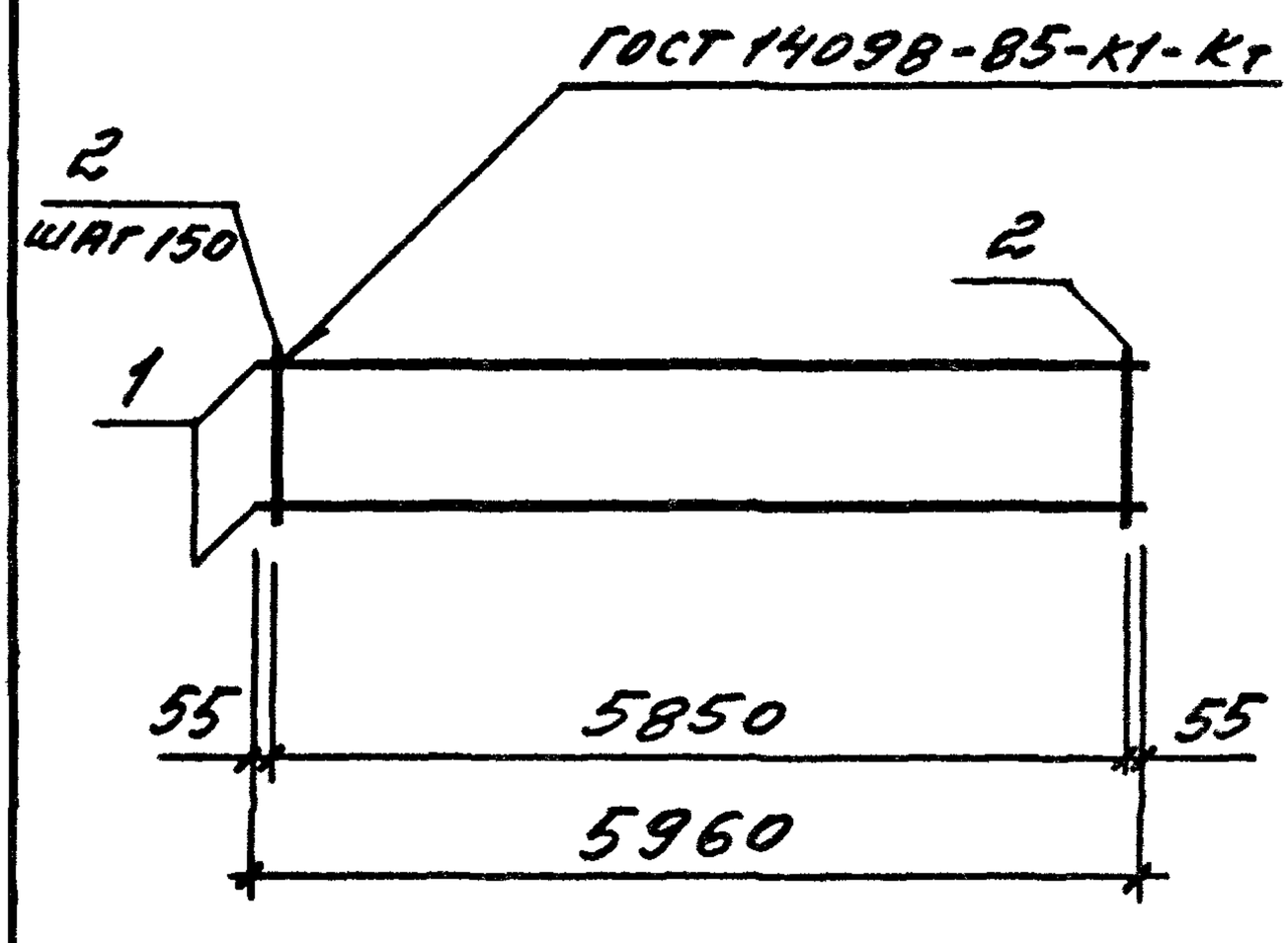

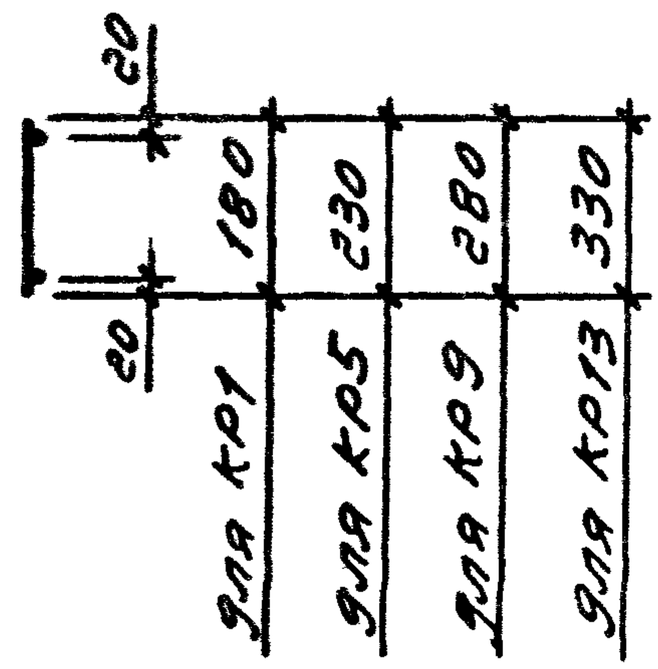

Марка	Поз.	Наименование	Кол.	Масса ед. кг	Масса, кг
КР1	1	ф 6 А-III ℓ=5960	2	1,32	3,44
	2	ф 4 Вр-I ℓ=180	40	0,02	
КР5	1	ф 5 Врп-I ℓ=5960	2	0,83	2,46
	2	ф 4 Вр-I ℓ=230	40	0,02	
КР9	1	ф 5 Врп-I ℓ=5960	2	0,86	2,75
	2	ф 4 Вр-I ℓ=280	40	0,03	
КР13	1	ф 6 А-III ℓ=5960	2	1,32	3,84
	2	ф 4 Вр-I ℓ=330	40	0,03	

Арматура: класса А-III по ГОСТ 5781-82, класса Вр-I по ГОСТ 6727-80, класса Врп-I по ТУ 14-4-1322-85

Взам. инв. № | Подпись и дата | Инв. № подл.

Нач отд	Царбак	
Н контр	Аксенова	
Гл констр	Цибаров	
Зав груп	Бродский	
Проверил	Аксенова	
Рассчитал	Калюжный	
Разработал	Фоменко	

1.030.1-1/88.2-7-39

Каркас плоский КР1, КР5, КР9, КР13

Стадия	Лист	Листов
Р		1

ГОССТРОЙ СССР
ЛЕНИНГРАДСКИЙ ПРОМСТРОЙПРОЕКТ

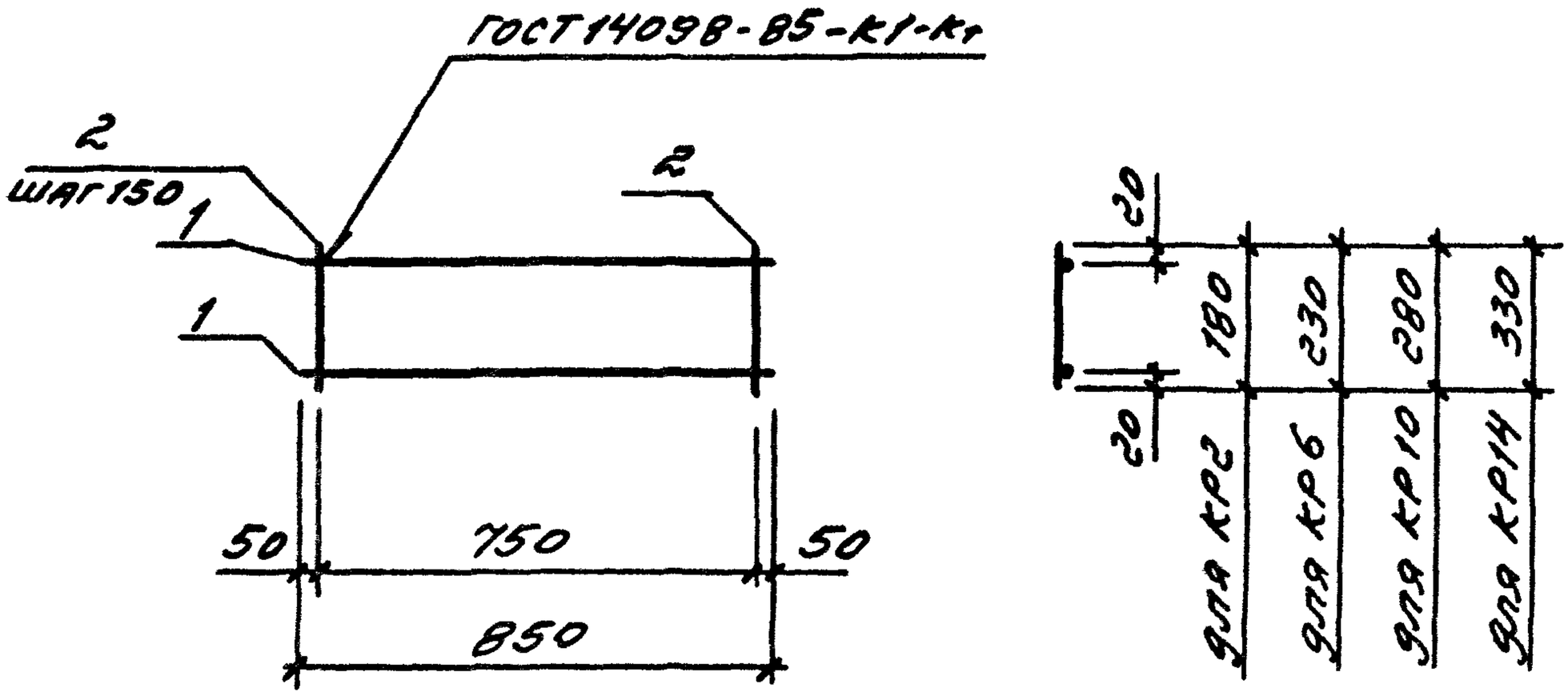

Марка	Поз.	Наименование	Кол.	Масса ед. кг	Масса, кг
КР2	1	Ф10АIII ℓ=850	2	0,52	1,16
	2	Ф4ВрI ℓ=180	6	0,02	
КР6	1	Ф10АIII ℓ=850	2	0,52	1,16
	2	Ф4ВрI ℓ=230	6	0,02	
КР10	1	Ф10АIII ℓ=850	2	0,52	1,22
	2	Ф4ВрI ℓ=280	6	0,03	
КР14	1	Ф10АIII ℓ=850	2	0,52	1,22
	2	Ф4ВрI ℓ=330	6	0,03	

А, арматура класса А-III по ГОСТ 5781-82, класса Вр-I по ГОСТ 6727-80*

Взам. инв. №

Подпись и дата

Инв. № подл

Нач отд	Царбак	
Н.контр.	Аксёнова	
Гл констр	Цибаров	
Зав.груп	Бродский	
Проверил	Аксенова	
Рассчитал	Калюжнюк	
Разработал	Фоменко	

1.030.1-1/88.2-7-40

Карк плоский КР2, КР6, КР10, КР14

Стадия	Лист	Листов
Р		1

ГОССТРОЙ СССР
ЛЕНИНГРАДСКИЙ ПРОМСТРОЙПРОЕК

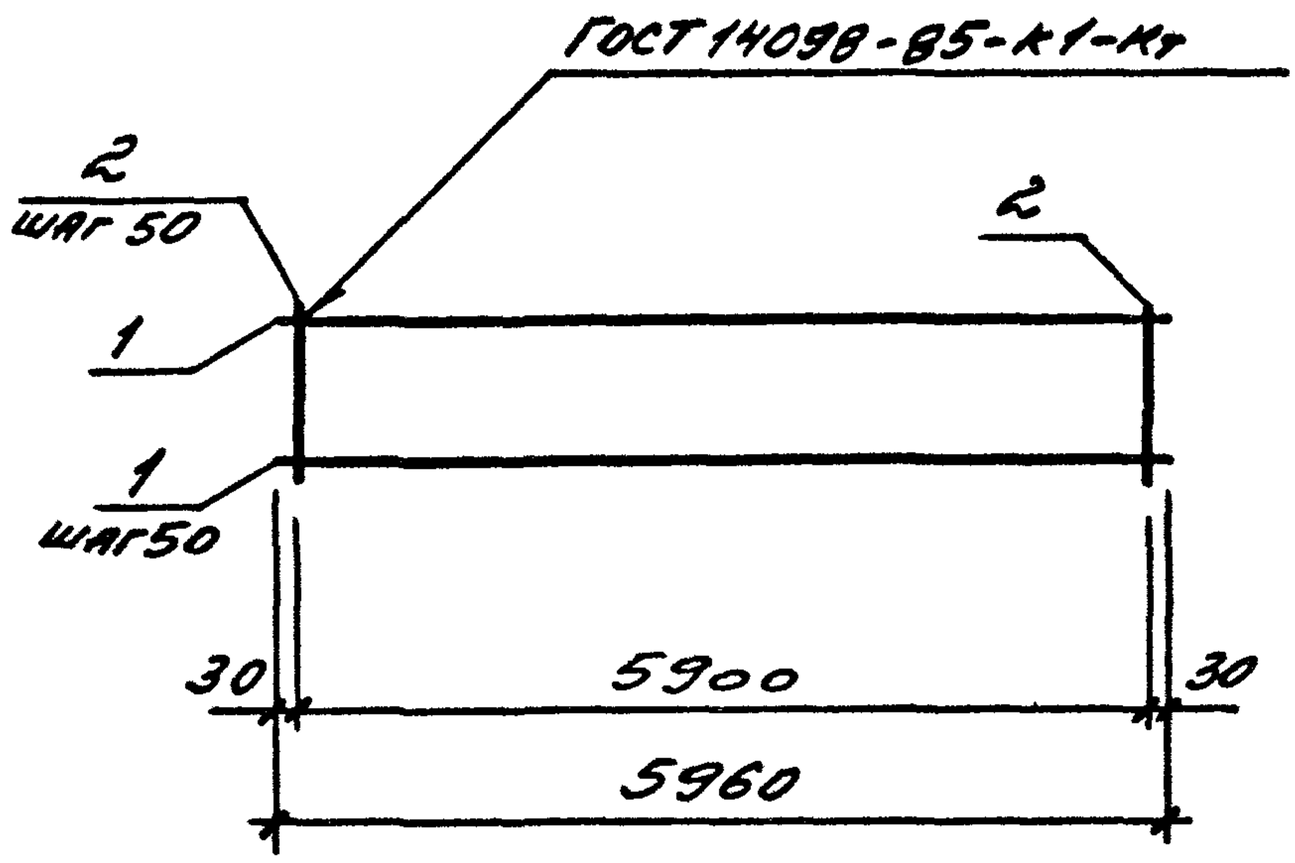

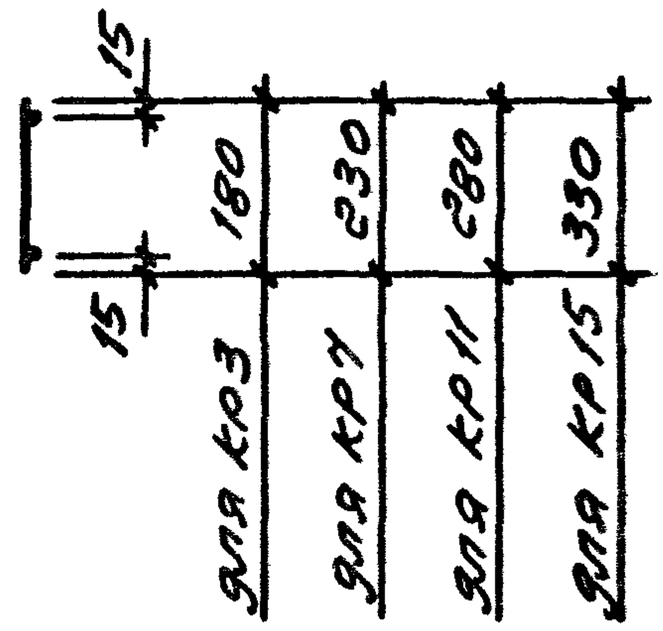

Марка	Поз.	Наименование	Кол.	Масса ед. кг	Масса, кг
КР3	1	ф3ВрI ℓ=5960	4	0,30	2,39
	2	ф3ВрI ℓ=180	119	0,01	
КР7	1	ф3ВрI ℓ=5960	5	0,30	2,69
	2	ф3ВрI ℓ=230	119	0,01	
КР11	1	ф3ВрI ℓ=5960	6	0,30	3,59
	2	ф3ВрI ℓ=280	119	0,01	
КР15	1	ф3ВрI ℓ=5960	7	0,30	4,21
	2	ф3ВрI ℓ=330	119	0,02	

Арматура класса Вр-I по ГОСТ 6727-80

Нач.отд	Царбак		
Н.контр.	Аксёнова		
Гл.констр.	Цибаров		
Зав.груп	Бродский		
Проверил	Аксёнова		
Рассчитал	Калюжнюк		

1.030.1-1/88.2-7-41

Каркас плоский КР3, КР7, КР11, КР15

Стадия	Лист	Листов
Р		1

ГОССТРОЙ СССР
ЛЕНИНГРАДСКИЙ ПРОМСТРОЙПРОЕКТ

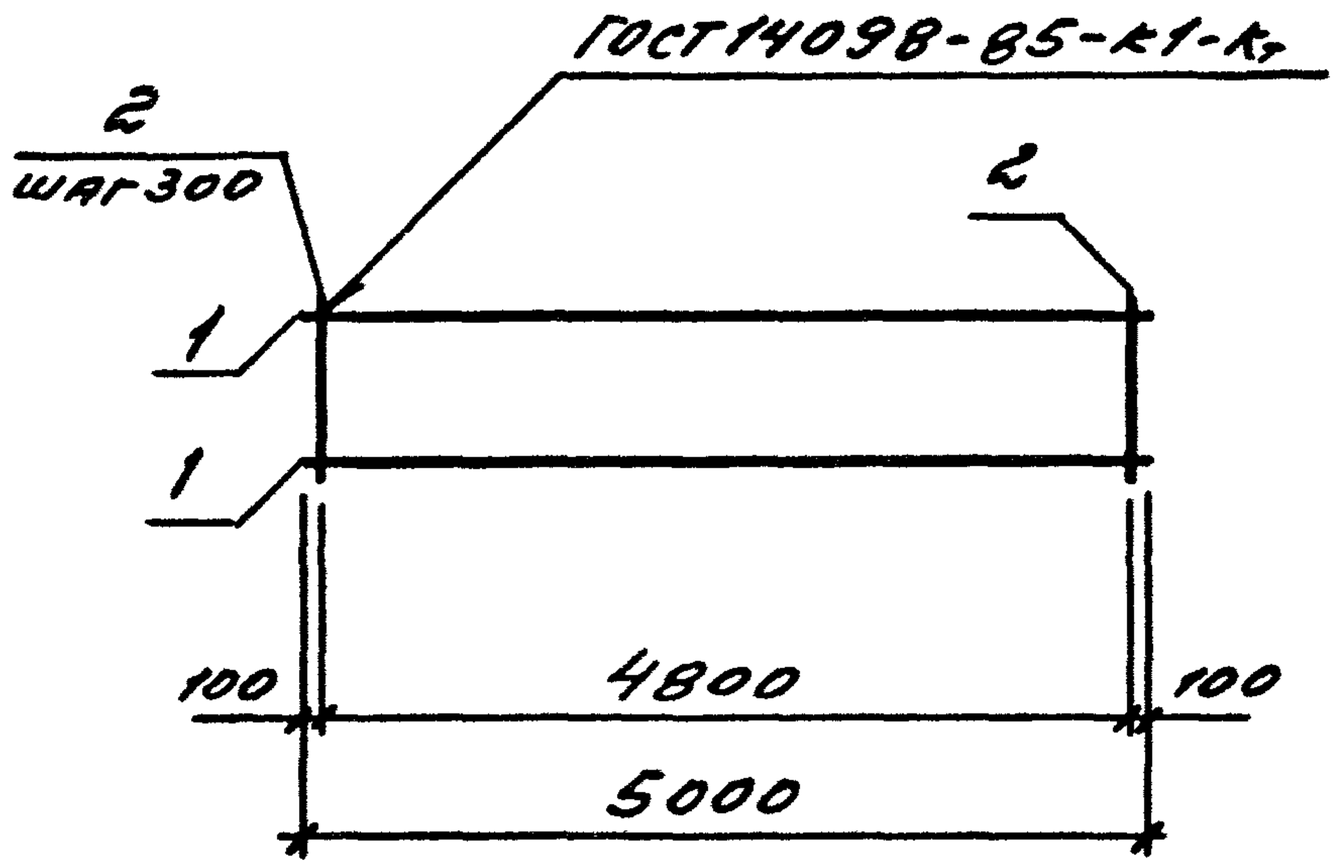

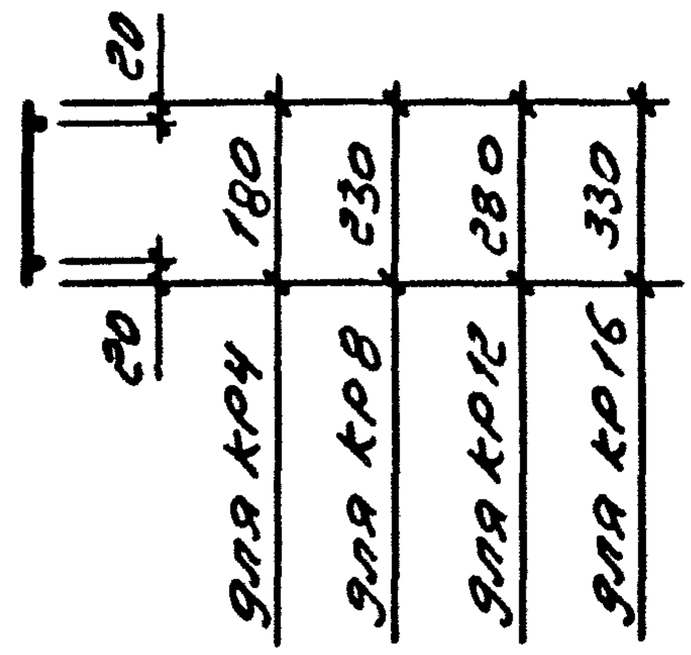

Марка	Поз.	Наименование	Кол.	Масса ед. кг	Масса, кг
КР4	1	⌀12 А III ℓ=5000	2	4,44	9,16
	2	⌀4 Вр I ℓ=180	17	0,01	
КР8	1	⌀12 А III ℓ=5000	2	4,44	9,22
	2	⌀4 Вр I ℓ=230	17	0,02	
КР12	1	⌀14 А III ℓ=5000	2	6,04	12,52
	2	⌀4 Вр I ℓ=280	17	0,02	
КР16	1	⌀14 А III ℓ=5000	2	6,04	12,59
	2	⌀4 Вр I ℓ=330	17	0,03	

Арматура: класса А-III по ГОСТ 5781-82,
класса Вр-I по ГОСТ 6727-80

Взам. инв. №
Подпись и дата
Инв. № подл.

Нач. отд.	Шарбах	
Н. контр.	Аксёнова	
Гл. конструктор	Цибаров	
Зав. груп.	Бродский	
Проверил	Аксёнова	
Рассчитал	Калюжнюк	
Разработал	Фоменко	

1.030.1-1/88.2-7-42

Каркас плоский
КР4, КР8, КР12, КР16

Стадия	Лист	Листов
Р		1

ГОССТРОЙ СССР
ЛЕНИНГРАДСКИЙ
ПРОМСТРОЙПРОЕКТ

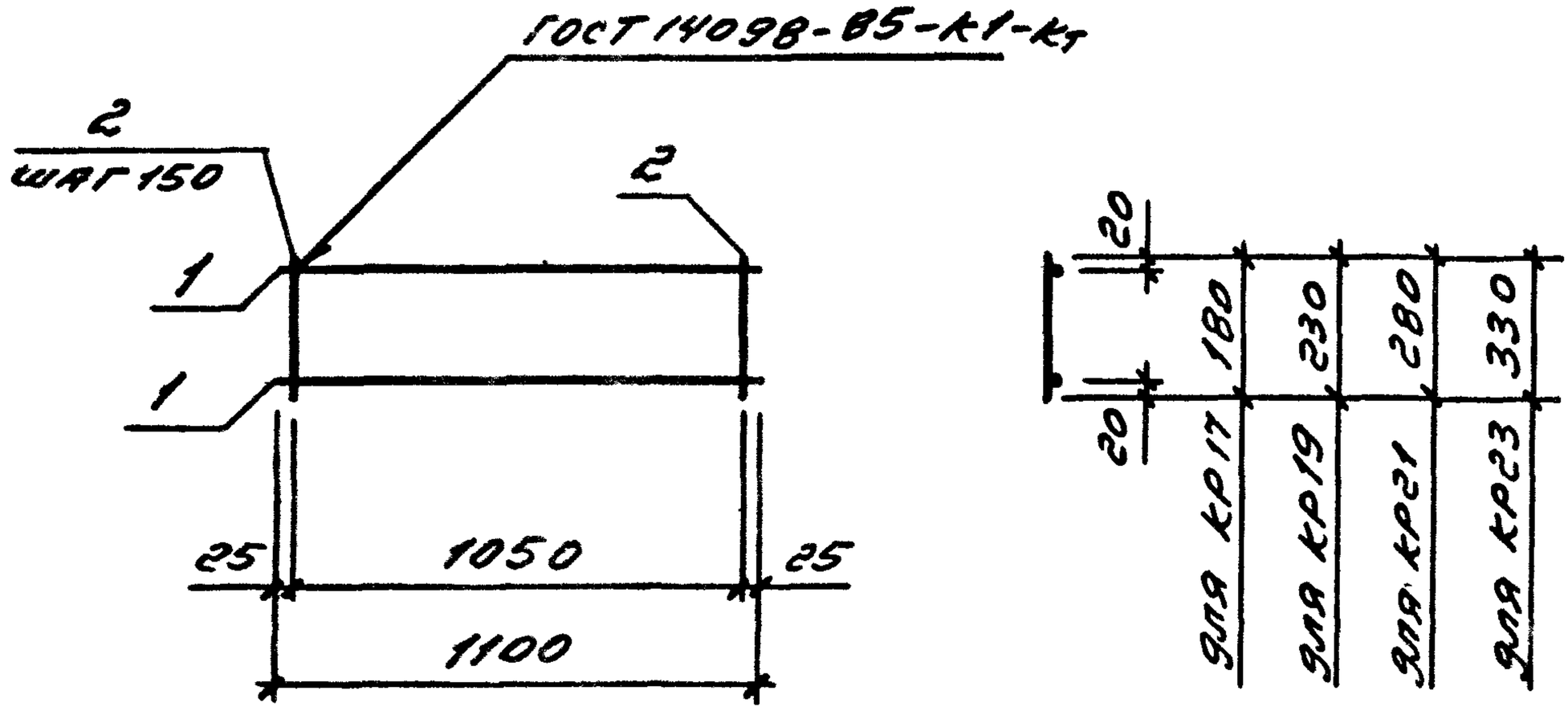

Марка	Поз.	Наименование	Кол.	Масса ед. кг	Масса, кг
КР17	1	⌀10 А-III ℓ=1100	2	0,68	1,52
	2	⌀4 Вр-I ℓ=180	8	0,02	
КР19	1	⌀10 А-III ℓ=1100	2	0,68	1,52
	2	⌀4 Вр-I ℓ=230	8	0,02	
КР21	1	⌀10 А-III ℓ=1100	2	0,68	1,60
	2	⌀4 Вр-I ℓ=280	8	0,03	
КР23	1	⌀10 А-III ℓ=1100	2	0,68	1,60
	2	⌀4 Вр-I ℓ=330	8	0,03	

Арматура: класса А-III по ГОСТ 5781-82, класса Вр-I по ГОСТ 6727-80*

Нач. отд.	Царбак		
Н.контр.	Аксёнова		
Гл.констр.	Цибаров		
Зав.груп.	Бродский		
Инженер	Аксенова		
Рассчитал	Калюжнюк		
Разработал	Фоменко		

1.030.1-1/88.2-7-43

Каркас плоский КР17, КР19, КР21, КР23

Стадия	Лист	Листов
Р		1

ГОССТРОЙ СССР
ЛЕНИНГРАДСКИЙ ПРОМСТРОЙПРОЕКТ

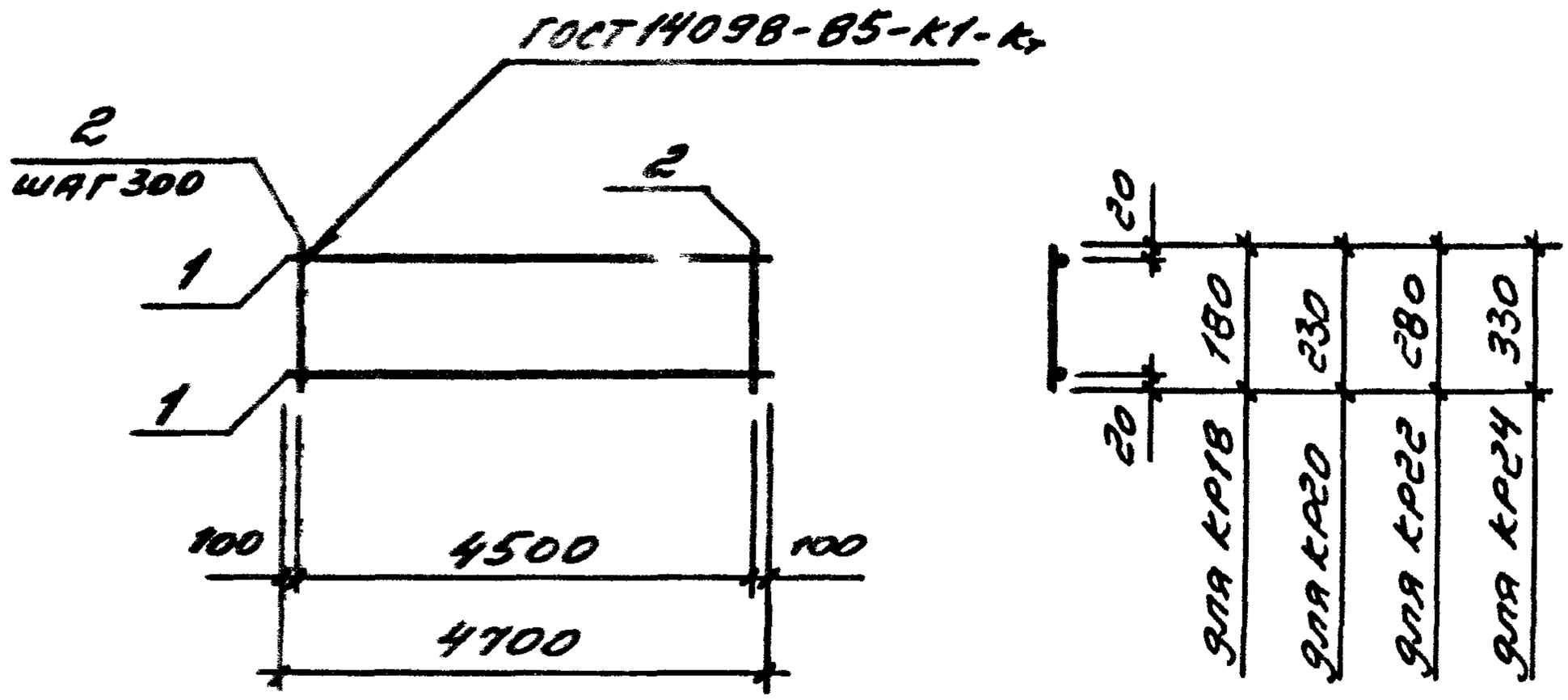

Марка	Поз.	Наименование	Кол.	Масса ед. кг	Масса, кг
КР18	1	Ф12 А III ℓ=4700	2	4,17	8,60
	2	Ф4 Вр I ℓ=180	16	0,01	
КР20	1	Ф12 А III ℓ=4700	2	4,17	8,66
	2	Ф4 Вр I ℓ=230	16	0,02	
КР22	1	Ф14 А III ℓ=4700	2	5,68	11,77
	2	Ф4 Вр I ℓ=280	16	0,02	
КР24	1	Ф14 А III ℓ=4700	2	5,68	11,84
	2	Ф4 Вр I ℓ=330	16	0,03	

Арматура: класса А-III по ГОСТ 5781-82, класса Вр-I по ГОСТ 6727-80*

Взам. инв. №

Подпись и дата

Инв. № подл.

Нач.отд	Царёва	
Н.контр	Алексеева	
Гл.констр.	Цибарова	
Зав.груп	Бродский	
Проверил	Алексеева	
Рассчитал	Калашников	
Разработал	Фоменко	

1.030.1-1/88.2-7-44

Каркас плоский

КР18, КР20, КР22, КР24

Стадия	Лист
Р	

ГОССТРОЙ ЛЕНИНГРАД ПРОМСТРОЙ

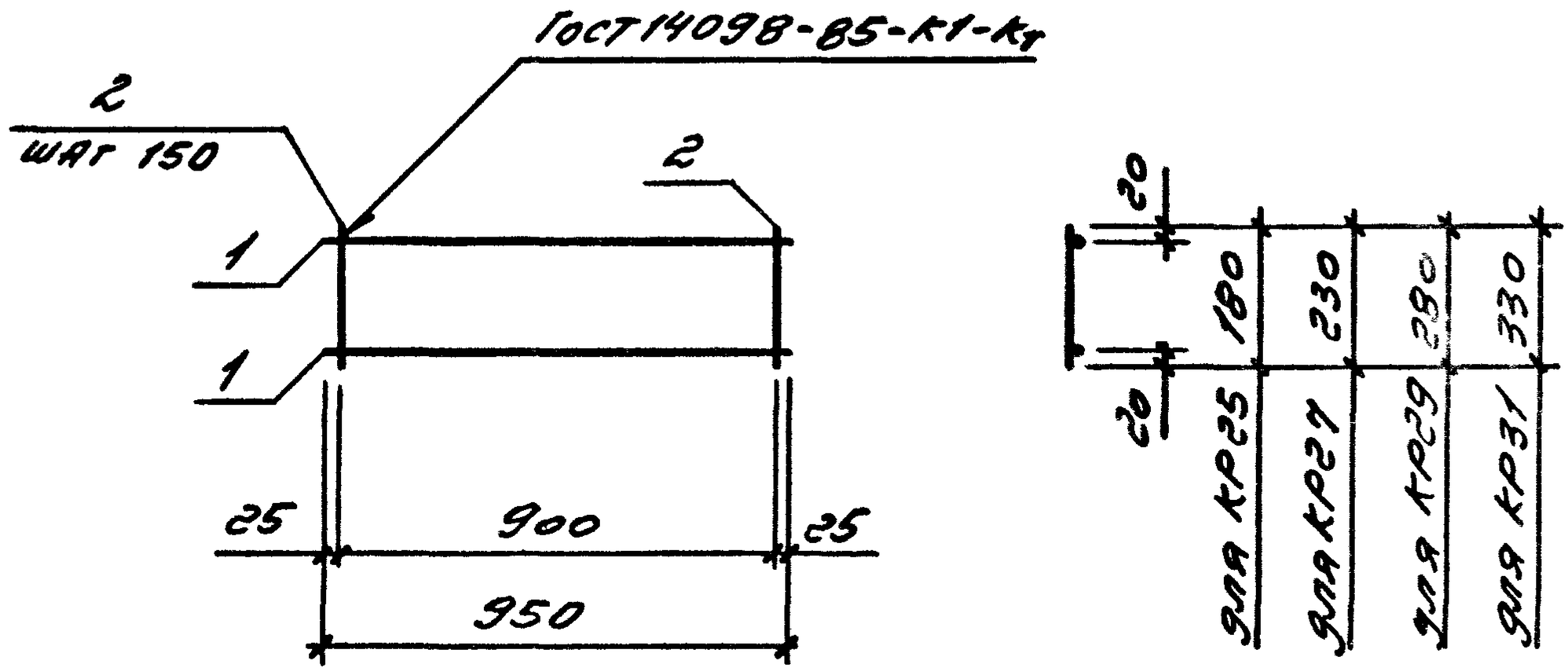

Марка	Поз.	Наименование	Кол.	Масса ед. кг	Масса, кг
КР25	1	Ф10 А-III ℓ= 950	2	0,59	1,32
	2	Ф4 Вр-I ℓ = 180	7	0,02	
КР27	1	Ф10 А-III ℓ=950	2	0,59	1,32
	2	Ф4 Вр-I ℓ=230	7	0,02	
КР29	1	Ф10 А-III ℓ=950	2	0,59	1,39
	2	Ф4 Вр-I ℓ=280	7	0,03	
КР31	1	Ф10 А-III ℓ= 950	2	0,59	1,39
	2	Ф4 Вр-I ℓ = 330	7	0,03	

Арматура: класса А-III по ГОСТ 5781-82, класса Вр-I по ГОСТ 6727-80*

Чаг отд.	Царбак	
Н.контр.	Аксёнова	
Гл.констр.	Цибаров	
Зав.груп.	Бродский	
Проверил	Аксёнова	
Рассчитал	Калюжнюк	
Разработал	Фоменко	

1.030.1-1/88.2-7-45

Каркас плоский КР25, КР27, КР29, КР31

Стадия	Лист	Листов
Р		1

ГОССТРОЙ СССР
ЛЕНИНГРАДСКИЙ ПРОМСТРОЙПРОЕКТ

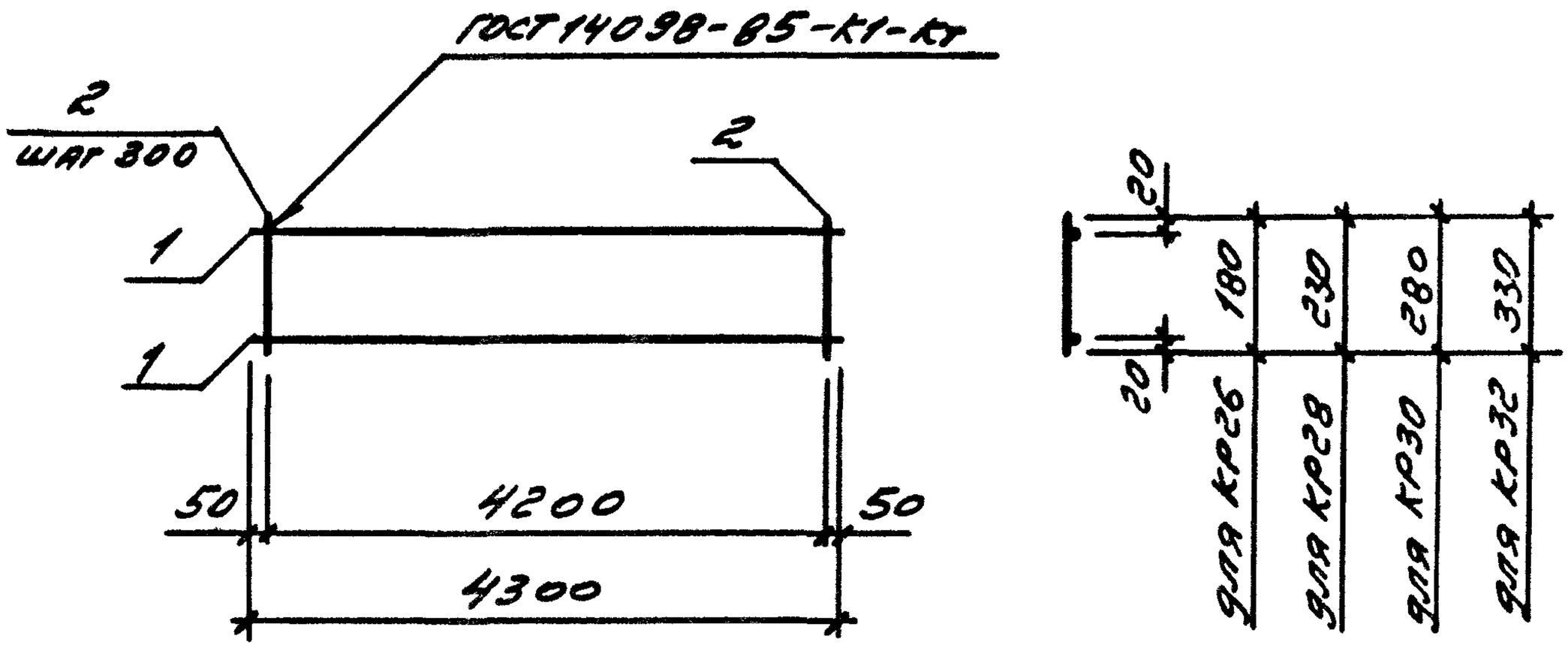

Марка	Поз.	Наименование	Кол.	Масса ед. кг	Масса, кг
КР26	1	Ф12АIII ℓ=4300	2	3,82	7,89
	2	Ф4ВрI ℓ=180	15	0,01	
КР28	1	Ф12АIII ℓ=4300	2	3,82	7,94
	2	Ф4ВрI ℓ=230	15	0,02	
КР30	1	Ф14АIII ℓ=4300	2	5,19	10,76
	2	Ф4ВрI ℓ=280	15	0,02	
КР32	1	Ф14АIII ℓ=4300	2	5,19	10,83
	2	Ф4ВрI ℓ=330	15	0,03	

Взам. инв. №

Подпись и дата

Инв. № подл.

Нач.отд.	Царбак	
Н.контр.	Аксёнова	
Гл.констр.	Цибаров	
Зав.груп.	Бродский	
Проверил	Аксёнова	
Рассчитал	Калюжнюк	
Разработал	Фоменко	

1.030.1-1/88.2-7-46

Каркас плоский КР26, КР28, КР30, КР32

Стадия	Лист	Листов
Р		1

ГОСТРОЙ СССР
ЛЕНИНГРАДСКИЙ ПРОМСТРОЙПРОЕКТ

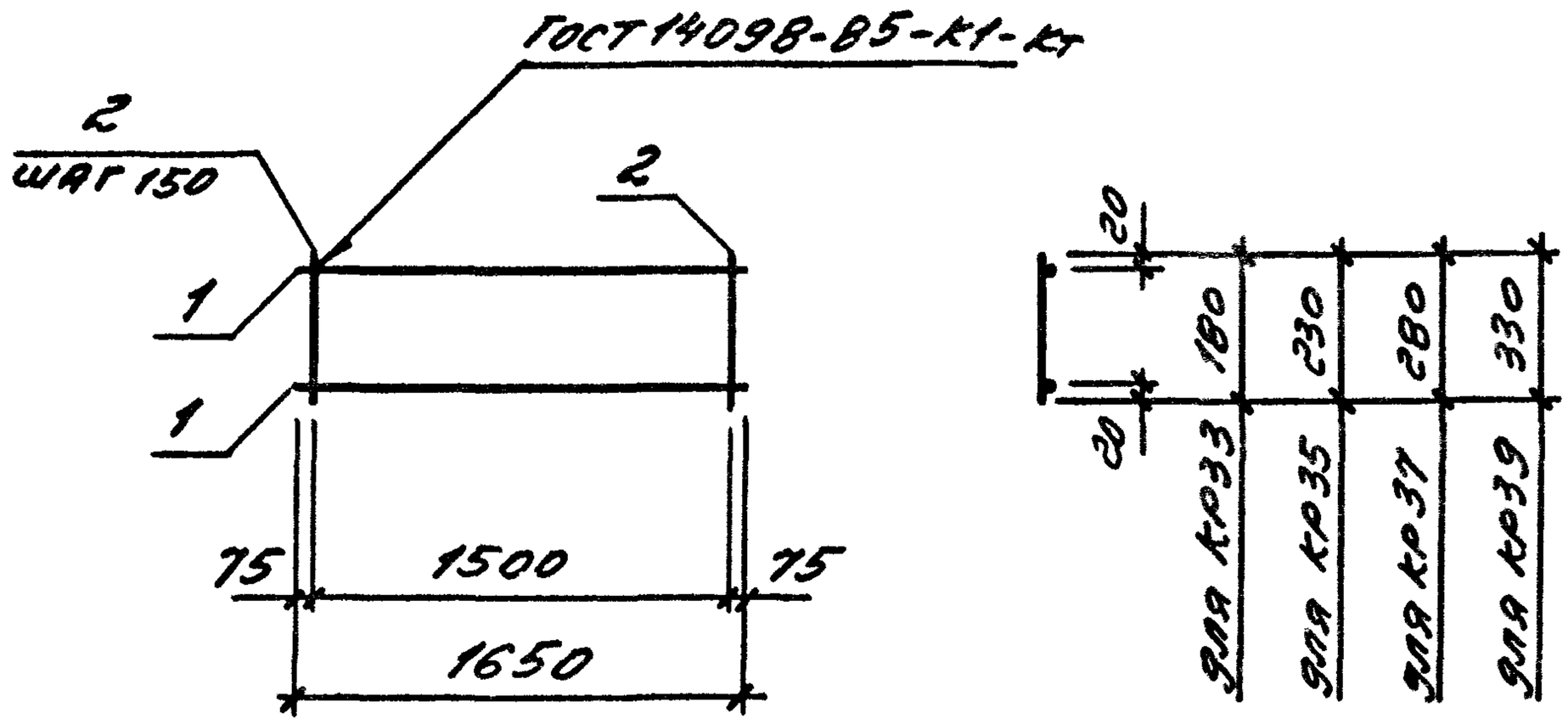

Марка	Поз.	Наименование	Кол.	Масса ед. кг	Масса, кг
КР33	1	ф10А-III ℓ=1650	2	1,02	2,26
	2	ф4ВрI ℓ=180	11	0,02	
КР35	1	ф10А-III ℓ=1650	2	1,02	2,26
	2	ф4ВрI ℓ=230	11	0,02	
КР37	1	ф10А-III ℓ=1650	2	1,02	2,37
	2	ф4ВрI ℓ=280	11	0,03	
КР39	1	ф10А-III ℓ=1650	2	1,02	2,37
	2	ф4ВрI ℓ=330	11	0,03	

Арматура: класса А-III по ГОСТ 5781-82, класса Вр-I по ГОСТ 6727-80*

Нач отд	Царбак		1.030.1-1/88.2-7-47
Н контр	Аксёнова		
Гл конструктор	Цибаров		Каркас плоский КР33, КР35, КР37, КР39
Зав лабор	Бродский		
Проверил	Аксёнова		
Рассчитал	Калюжнюк		
Разработал	Фоменко		

Стадия	Лист	Листов
Р		1

ГОССТРОЙ СССР
ЛЕНИНГРАДСКИЙ ПРОМСТРОЙПРОЕКТ

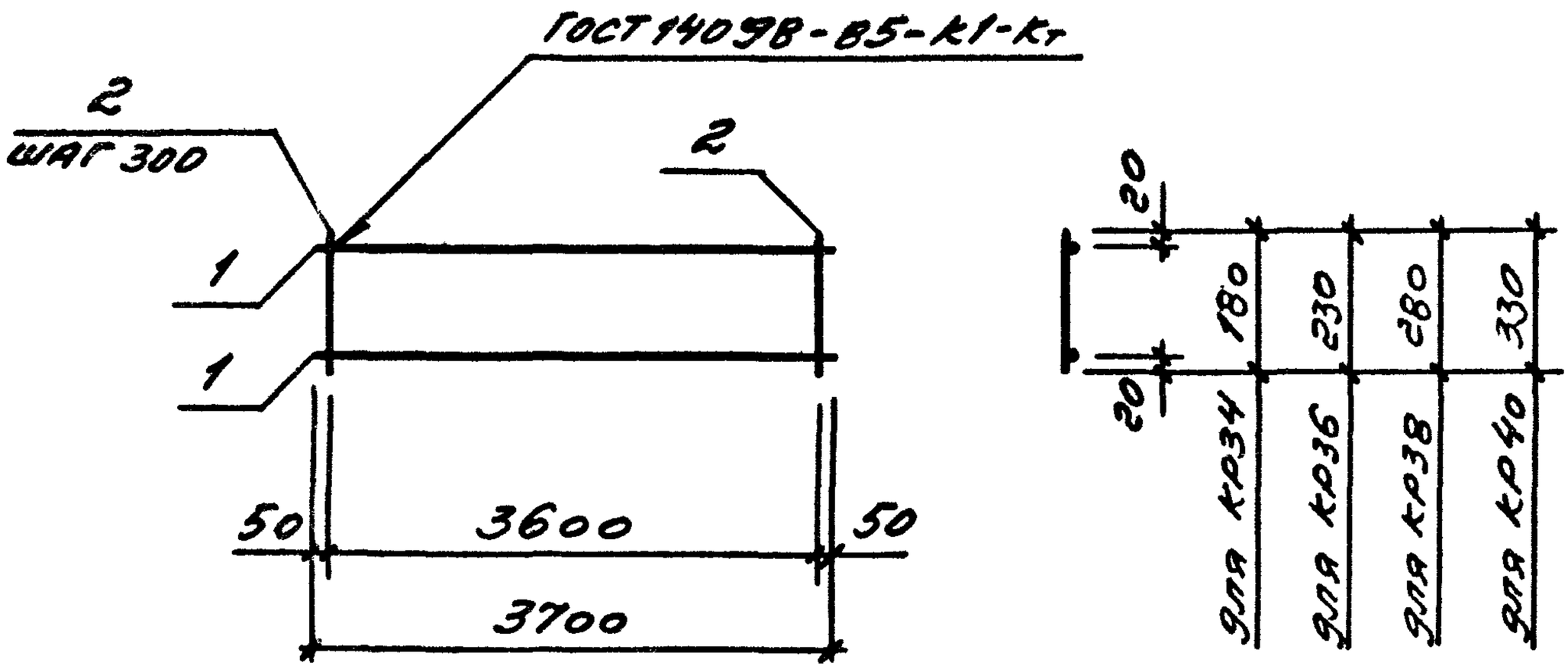

Марка	Поз.	Наименование	Кол.	Масса ед. кг	Масса, кг
КР34	1	ф12 А-III ℓ=3700	2	3,29	6,79
	2	ф4 Вр-I ℓ=180	13	0,01	
КР36	1	ф12 А-III ℓ=3700	2	3,29	6,84
	2	ф4 Вр-I ℓ=230	13	0,02	
КР38	1	ф14 А-III ℓ=3700	2	4,47	9,27
	2	ф4 Вр-I ℓ=280	13	0,02	
КР40	1	ф14 А-III ℓ=3700	2	4,47	9,33
	2	ф4 Вр-I ℓ=330	13	0,03	

Арматура: класса А-III по ГОСТ 5781-82, класса Вр-I по ГОСТ 6727-80*

Взам. инв. №

Подпись и дата

Инв. № подл.

Нач отд	Царбак	
Н контр	Аксёнова	
Гл констр	Цибаров	
Зав.груп.	Бродский	
Проверил	Аксёнова	
Рассчитал	Калюжнюк	
Разработал	Фоменко	

1.030.1-1/88.2-7-48

Карк плоский

КР34 36, КР38, КР40

Стадия	Лист	Листов
Р		1

ГОССТРОЙ СССР
ЛЕНИНГРАДСКИЙ ПРОМСТРОЙПРОЕКТ

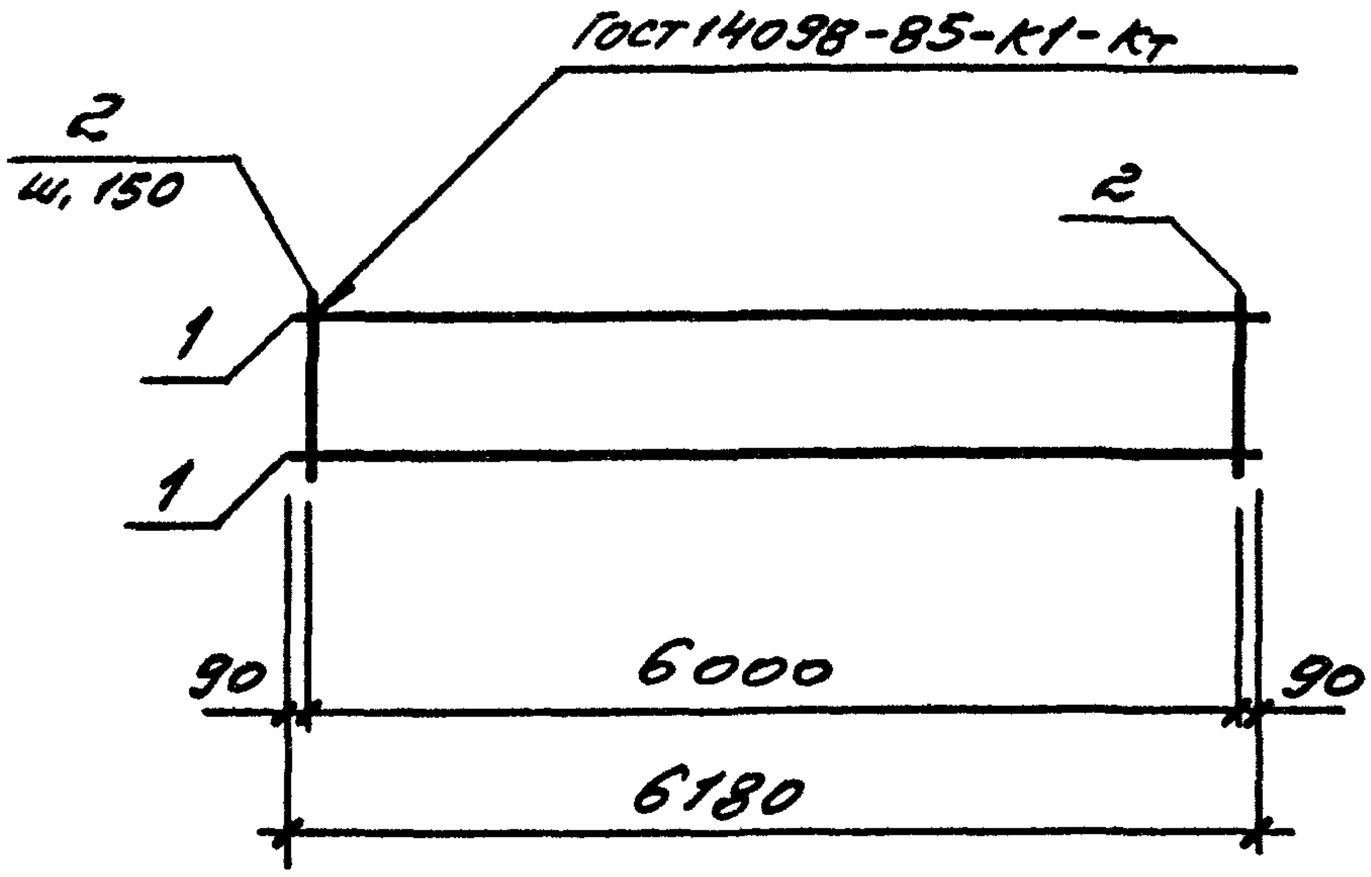

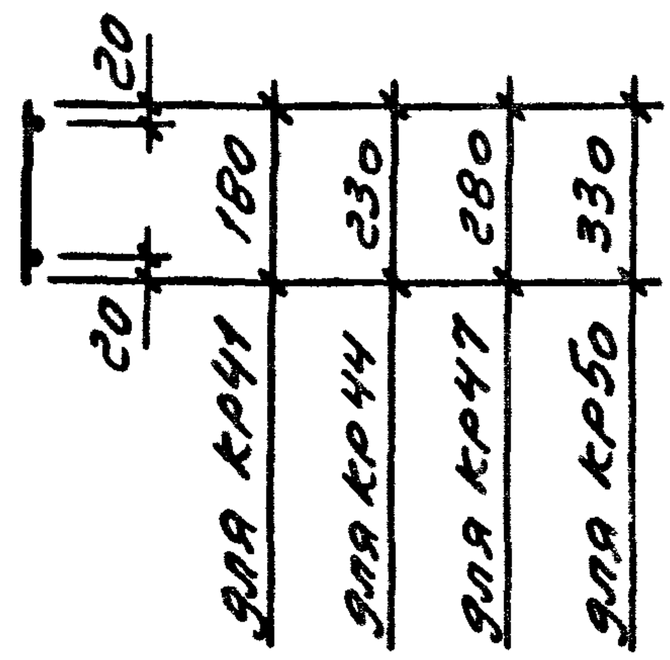

Марка	Поз.	Наименование	Кол.	Масса ед. кг	Масса, кг
КР41	1	⌀6АIII ℓ=6180	2	1,37	3,56
	2	⌀4ВрI ℓ=180	41	0,02	
КР44	1	⌀5ВрпI ℓ=6180	2	0,86	2,54
	2	⌀4ВрI ℓ=230	41	0,02	
КР47	1	⌀5ВрпI ℓ=6180	2	0,86	2,95
	2	⌀4ВрI ℓ=280	41	0,03	
КР50	1	⌀6АIII ℓ=6180	2	1,37	3,97
	2	⌀4ВрI ℓ=330	41	0,03	

Арматура: класса А-III по ГОСТ 5781-82, класса Вр-I по ГОСТ 6727-80, класса Врп-I по ТУ 14-4-1322-85

Нач отд	Царбак	
Н контр	Аксёнова	
Гл констр.	Цибаров	
Зав груп	Бродский	
Проверил	Аксёнова	
Рассчитал	Калюжнюк	

1.030.1-1/88.2-7-49

Каркас плоский КР41, КР44, КР47, КР50

Стадия	Лист	Листов
Р		1

ГОССТРОЙ СССР
ЛЕНИНГРАДСКИЙ ПРОМСТРОЙПРОЕКТ

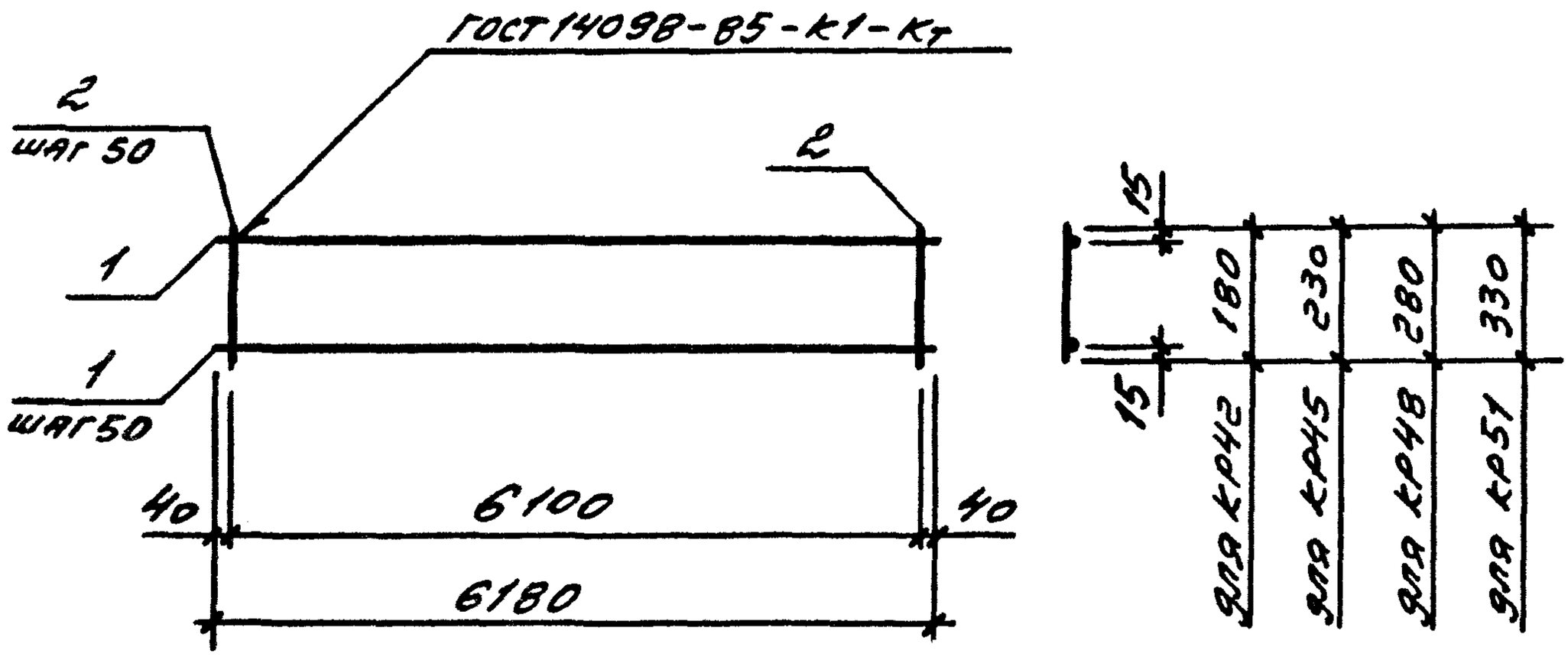

Марка	Поз.	Наименование	Кол.	Масса ед. кг	Масса, кг
КР42	1	ф3ВрI ℓ=6180	4	0,32	2,51
	2	ф3ВрI ℓ=180	123	0,01	
КР45	1	ф3ВрI ℓ=6180	5	0,32	3,08
	2	ф3ВрI ℓ=230	123	0,01	
КР48	1	ф3ВрI ℓ=6180	6	0,32	3,72
	2	ф3ВрI ℓ=280	123	0,01	
КР51	1	ф3ВрI ℓ=6180	7	0,32	4,33
	2	ф3ВрI ℓ=330	123	0,02	

Арматура класса Вр-I по ГОСТ 6727-80*

Нач отд	Цербас	
Н конт.	Аксёнова	
Гл констр.	Цыбаров	
Зав груп.	Бродский	
Проверил	Аксёнова	
Рассчитал	Калюжнюк	
Разработал	Фомина	

1.030.1-1/88.2-7-50

Каркас плоский КР42, КР45, КР48, КР51

Стадия	Лист	Листов
Р		1

ГОССТРОЯ СССР
ЛЕНИНГРАДСКИЙ
ПРОМСТРОЙПРОЕКТ

Взам. инв. № | Подпись и дата | Инв. № подл

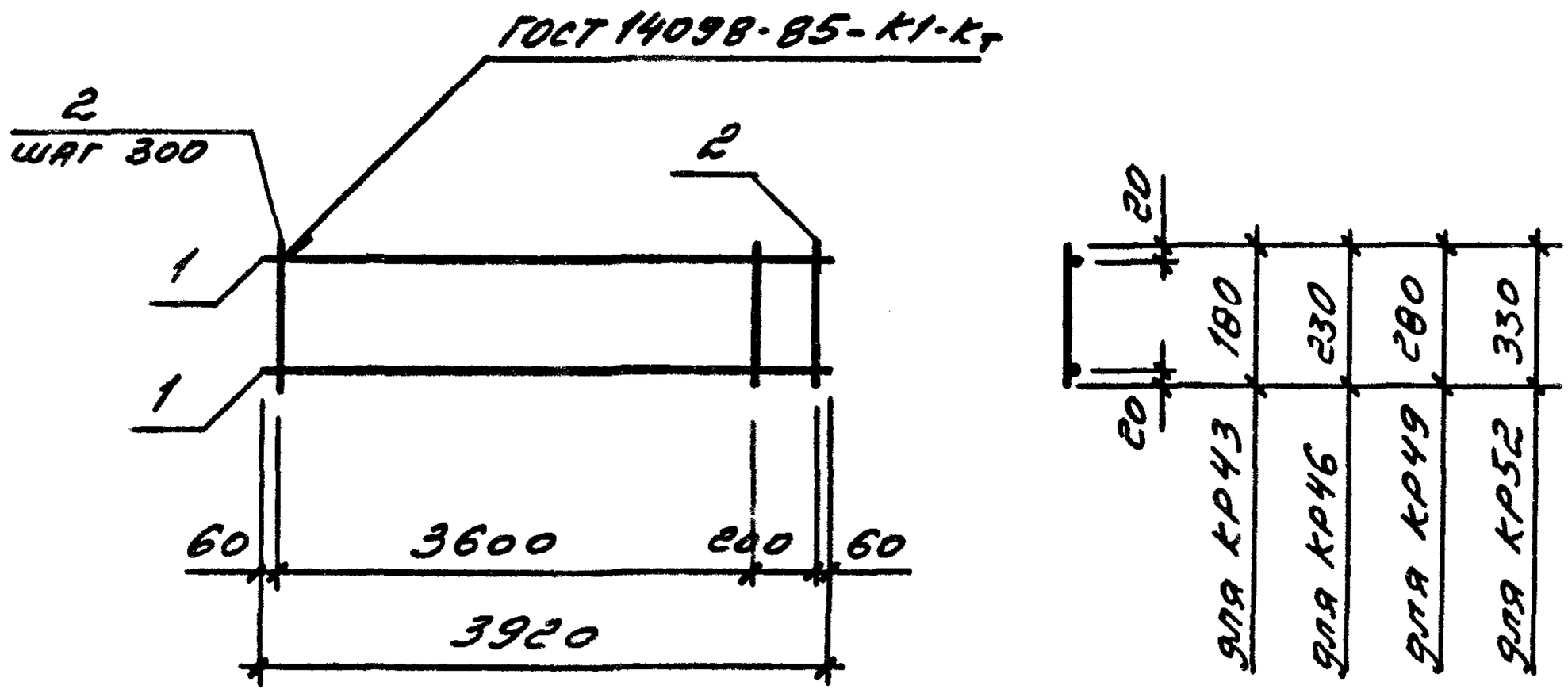

Марка	Поз.	Наименование	Кол.	Масса ед. кг	Масса, кг
КР43	1	⌀12 А III ℓ=3920	2	3,48	7,16
	2	⌀4 Вр I ℓ=180	14	0,01	
КР46	1	⌀12 А III ℓ=3920	2	3,48	7,24
	2	⌀4 Вр I ℓ=230	14	0,02	
КР49	1	⌀14 А III ℓ=3920	2	4,74	9,84
	2	⌀4 Вр I ℓ=280	14	0,02	
КР52	1	⌀14 А III ℓ=3920	2	4,74	9,90
	2	⌀4 Вр I ℓ=330	14	0,03	

Арматура: класса А-III по ГОСТ 5781-82, класса Вр-I по ГОСТ 6727-80.*

Нач	Царбак	
Н.конс	Аксёнова	
Гл констр	Цибаров	
Зав	Бродский	
	Аксёнова	
	Клюжнюк	
	Роменко	

1.030.1-1/88.2-7-51

Каркас плоский КР43, КР46, КР49, КР52

Стадия	Лист	Листов
Р		1

ГОССТРОЙ СССР
ЛЕНИНГРАДСКИЙ ПРОМСТРОЙПРОЕКТ

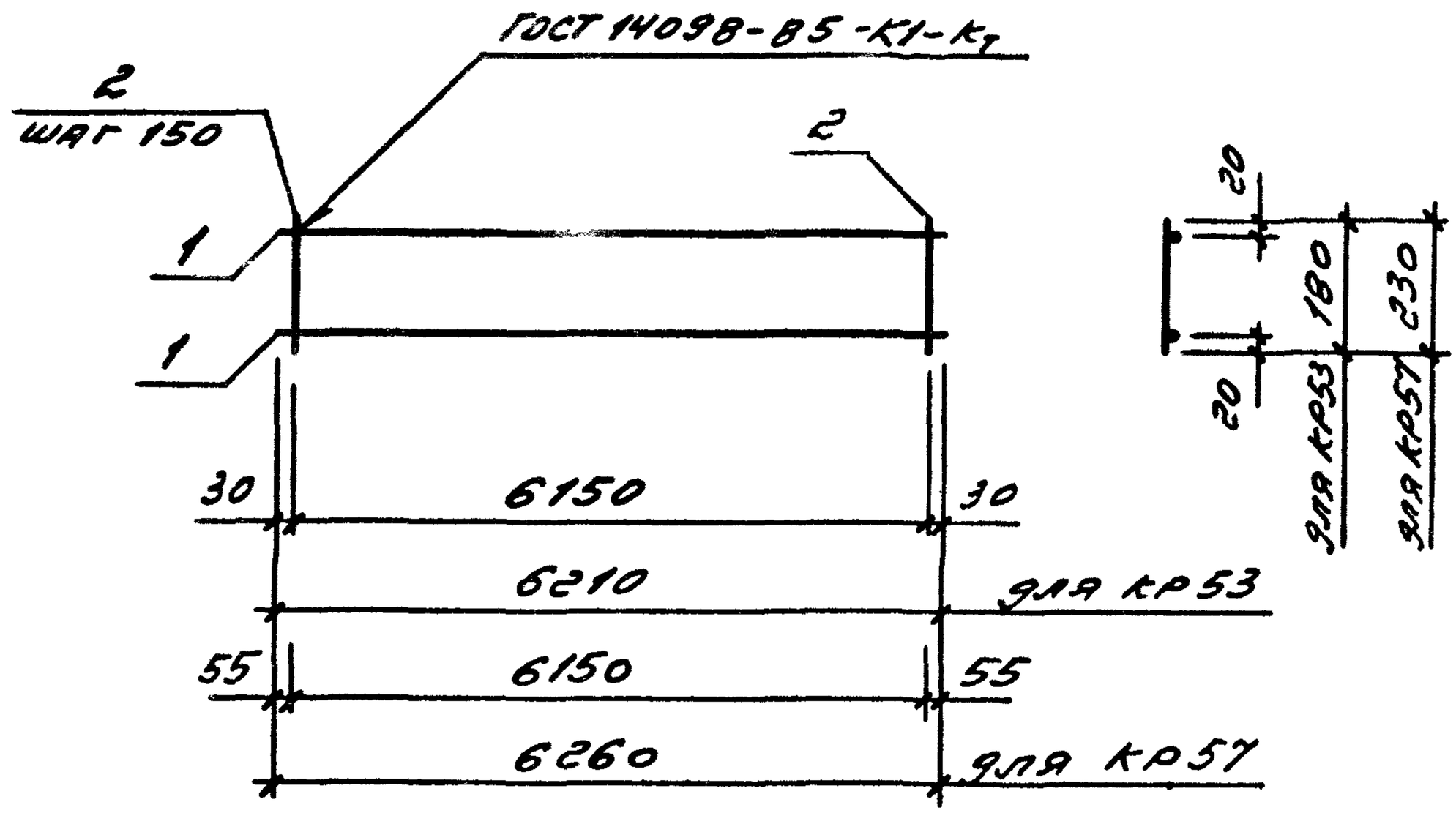

Марка	Поз.	Наименование	Кол.	Масса ед. кг	Масса, кг
КР53	1	⌀6AIII ℓ=6150	2	1,37	3,44
	2	⌀4ВрI ℓ=180	42	0,02	
КР57	1	⌀5ВрпI ℓ=6260	2	0,87	2,68
	2	⌀4ВрI ℓ=230	42	0,02	

Арматура: класса А-III по ГОСТ 5781-82, класса ВрI по ГОСТ 6727-80*, класса ВрпI по ТУ 14-4-1322-85

Взам. инв. №

Подпись и дата

Инв. № подл

Нач отд	Царбак	
Н контр.	Аксёнова	
Гл констр	Цибаров	
Зав груп.	Бродский	
Проверил	Аксёнова	
Рассчитал	Каляжнюк	
Разработал	Фоменко	

1.030.1-1/88.2-7-52

Каркас плоский КР53, КР57

Стадия	Лист	Листов
Р		

ГОССТРОЙ С
ЛЕНИНГРАДС
ПРОМСТРОЙГ

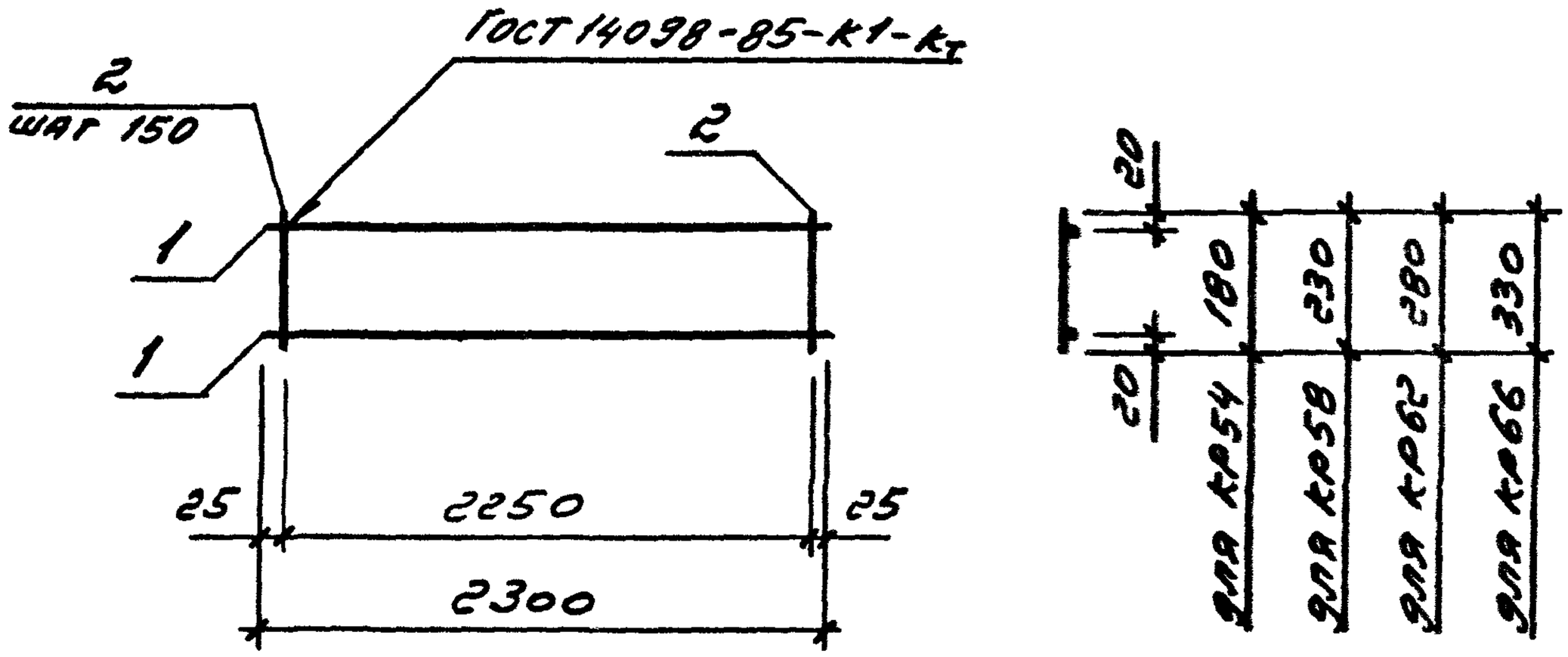

Марка	Поз.	Наименование	Кол.	Масса ед. кг	Масса, кг
КР54	1	⌀10А III ℓ=2300	2	1,42	3,16
	2	⌀4ВрI ℓ=180	16	0,02	
КР58	1	⌀10А III ℓ=2300	2	1,42	3,16
	2	⌀4ВрI ℓ=230	16	0,02	
КР62	1	⌀10А III ℓ=2300	2	1,42	3,32
	2	⌀4ВрI ℓ=280	16	0,03	
КР66	1	⌀10А III ℓ=2300	2	1,42	3,32
	2	⌀4ВрI ℓ=330	16	0,03	

Арматура: класса А-III по ГОСТ 5781-82, класса ВрI по ГОСТ 6727-80*

Нач.отд	Царбак		1.030.1-1/88.2-7-53
Н.контр.	Аксёнова		
Гл.констр.	Цибаров		Каркас плоский КР54, КР58, КР62, КР66
Зав.груп.	Бродский		
Проверил	Аксенова		
Рассчитал	Калюжнюк		
Разработал	Фоменко		

Стадия	Лист	Листов
Р		1

ГОССТРОЙ СССР
ЛЕНИНГРАДСКИЙ ПРОМСТРОЙПРОЕКТ

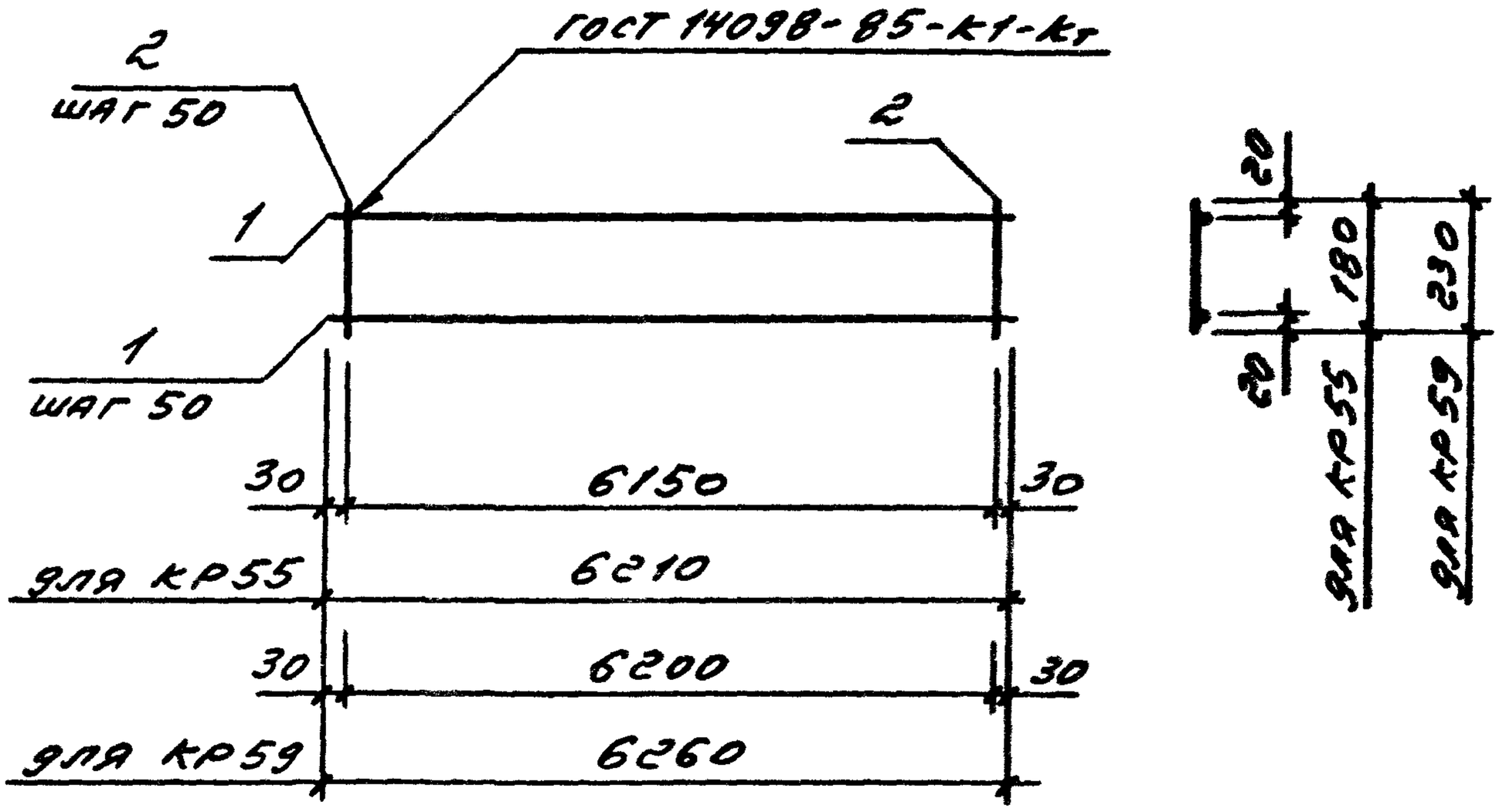

Марка	Поз.	Наименование	Кол.	Масса ед. кг	Масса, кг
КР55	1	⌀3ВрI ℓ=6210	4	0,31	2,48
	2	⌀3ВрI ℓ=180	124	0,01	
КР59	1	⌀3ВрI ℓ=6260	5	0,32	3,12
	2	⌀3ВрI ℓ=230	125	0,01	

Арматура класса Вр-I по ГОСТ 6727-80*

Нач.отд	Царбак	
Н.контр.	Аксёнова	
Гл.констр.	Цибаров	
Зав.груп.	Бродский	
Проверил	Аксёнова	
Рассчитал	Калюжнюк	
Разработал	Фоменко	

1.030.1-1/88.2-7-54

Каркас плоский КР55, КР59

Стадия	Лист	Листов
Р		7

Госстрой СССР Ленинградский Промстройпроект

Взам. инв. №

Подпись и дата

Инв. № подл.

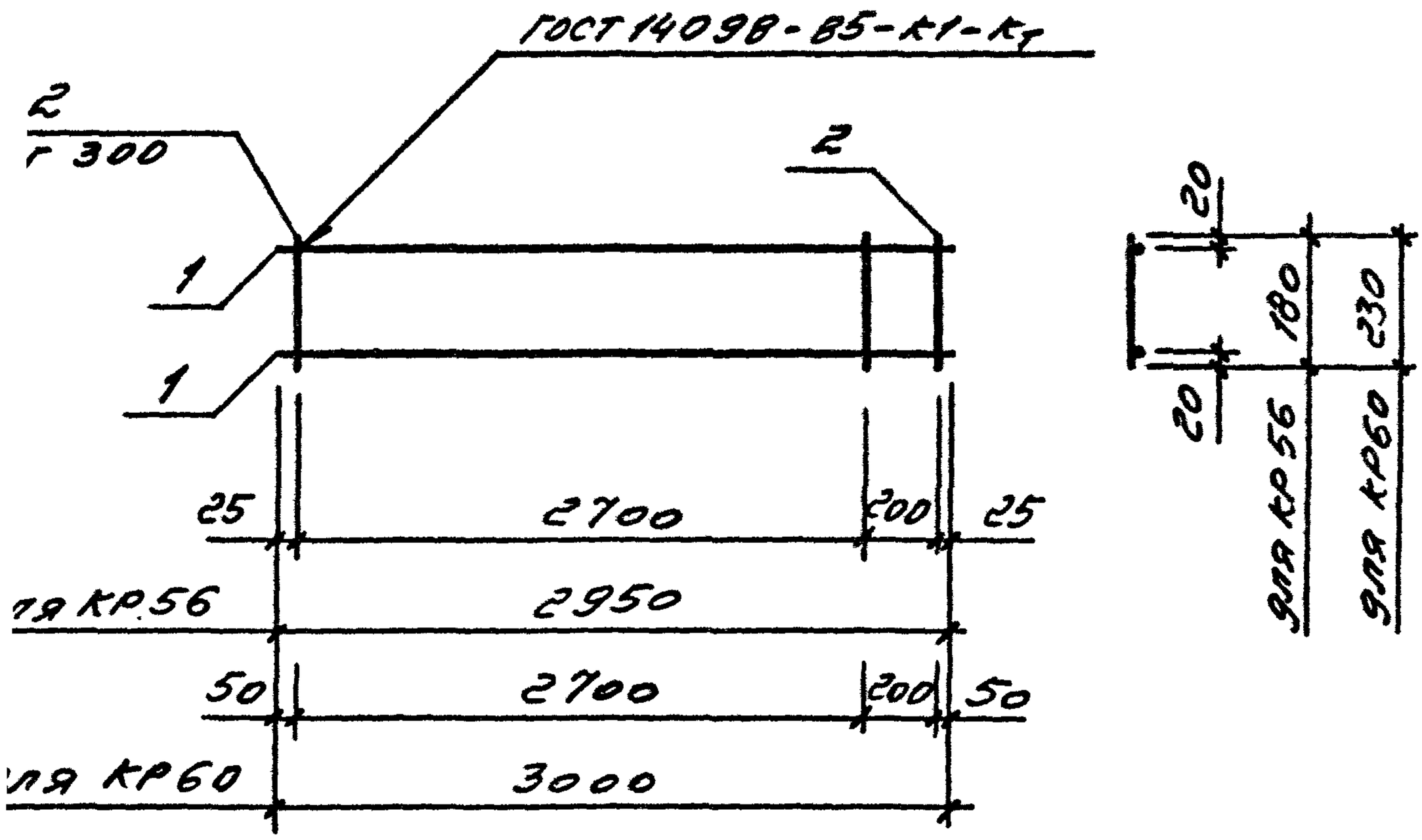

Марка	Поз.	Наименование	Кол.	Масса ед. кг	Масса, кг
КР56	1	Ф12АIII ℓ=2950	2	2,62	5,35
	2	Ф4ВрI ℓ=180	11	0,01	
КР60	1	Ф12АIII ℓ=3000	2	2,66	5,54
	2	Ф4ВрI ℓ=230	11	0,02	

Арматура: класса А-III по ГОСТ 5781-82, класса Вр-I по ГОСТ 6727-80*

...ч.отд	Царбак		1.030.1-1/88.2-7-55
...контр	Аксёнова		
...констр.	Цибаров		Каркас плоский КР56, КР60
...в груп	Бродский		Стадия: Р; Лист: ; Листов: 7
...оверил	Аксёнова		ГОССТРОЙ СССР ЛЕНИНГРАДСКИЙ ПРОМСТРОЙПРОЕКТ
...ссчитал	Калюжнюк		
...разработал	Фоменко		

Копировал Формат

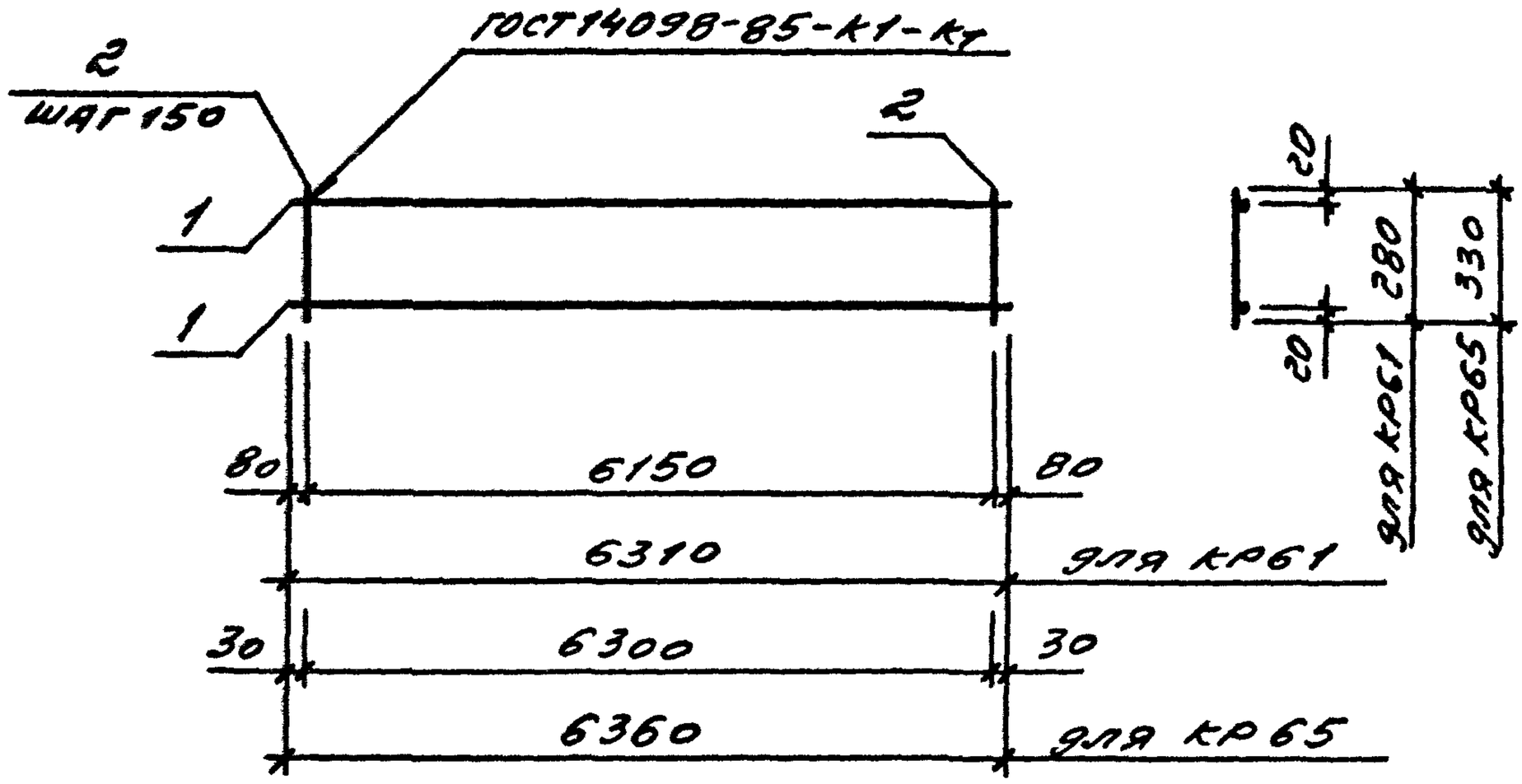

Марка	Поз.	Наименование	Кол.	Масса ед. кг	Масса, кг
КР61	1	⌀5ВрпI ℓ=6310	2	0,91	2,90
	2	⌀4ВрI ℓ=280	42	0,03	
КР65	1	⌀6АIII ℓ=6360	2	1,41	4,11
	2	⌀4ВрI ℓ=330	43	0,03	

Арматура: класса А-III по ГОСТ 5781-82, класса Вр-I по ГОСТ 6727-80, класса Врп-I по ТУ 14-4-1322-85

Взам. инв. №

Подпись и дата

Инв. № подл

Нач.отд	Царбак	
Н контр.	Аксёнова	
Гл констр	Цибаров	
Зав.груп	Бродский	
Проверил	Аксёнова	
Рассчитал	Калюжнюк	
Разработал	Фоменко	

1.030.1-1/88.2-7-56

Карка лоский

К1 КР65

Стадия	Лист	Листов
Р		1

ГОССТРОЙ СССР
ЛЕНИНГРАДСКИЙ ПРОМСТРОЙПРОЕКТ

Копировал 24759-02 52 Формат

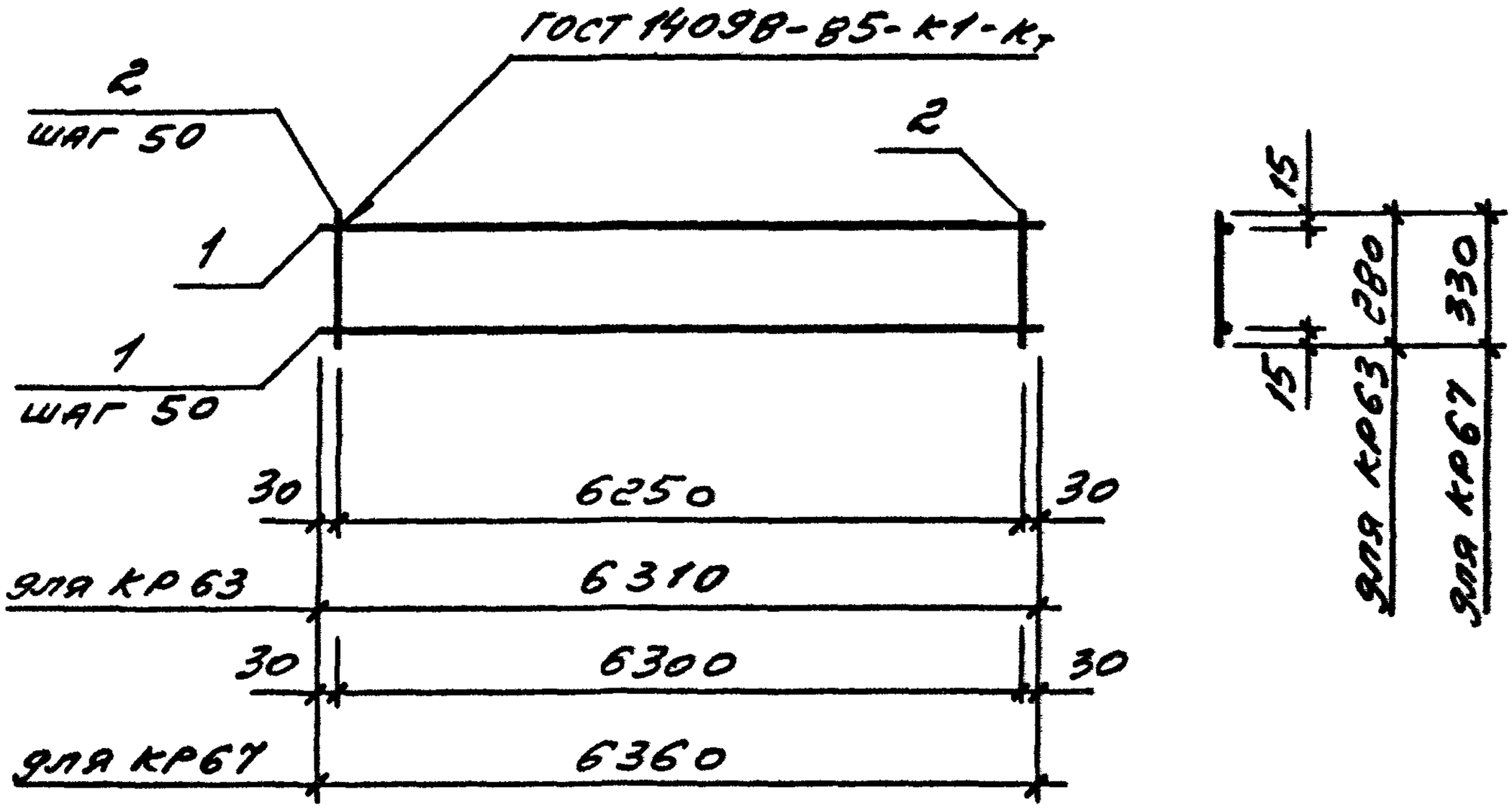

Марка	Поз.	Наименование	Кол.	Масса ед. кг	Масса, кг
КР63	1	ф 3 Вр I ℓ=6310	6	0,33	3,80
	2	ф 3 Вр I ℓ=280	126	0,014	
КР67	1	ф 3 Вр I ℓ=6360	7	0,33	4,49
	2	ф 3 Вр I ℓ=330	127	0,02	

Арматура класса Вр-I по ГОСТ 6727-80*

Нач.отд	Царбак		
Н.контр.	Аксенова		
Гл.констр.	Цибаров		
Зав.груп.	Бродский		
Проверил	Аксенова		
Рассчитал	Калюжнюк		
Разработал	Фоменко		

1.030.1-1/88.2-7-57

Каркас плоский КР63, КР67

Стадия	Лист	Листов
Р		1

ГОССТРОЙ СССР
ЛЕНИНГРАДСКИЙ
ПРОМСТРОЙПРОЕКТ

Копировал Формат

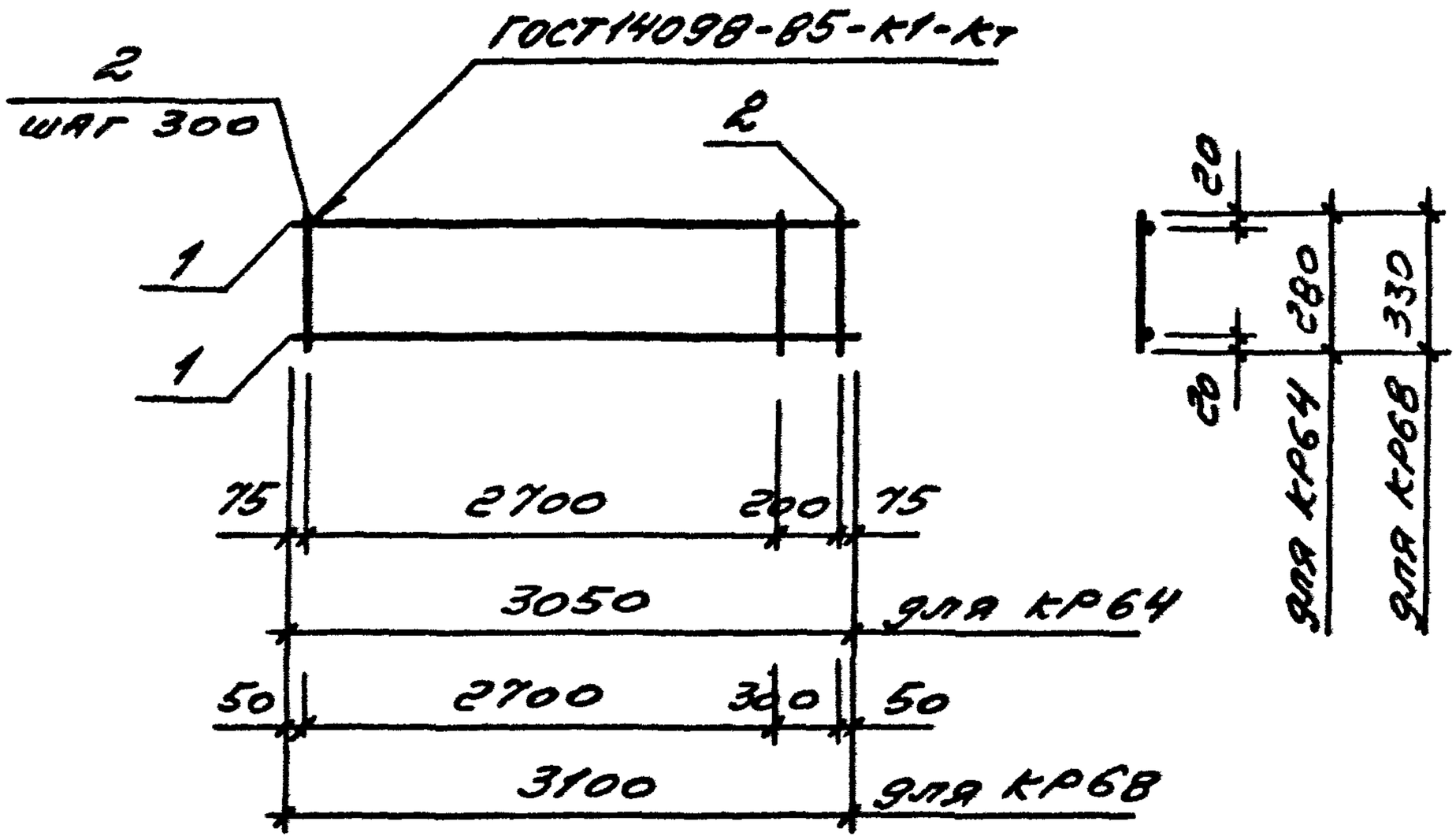

Марка	Поз.	Наименование	Кол.	Масса ед. кг	Масса, кг
КР64	1	Ф14АIII ℓ=3050	2	3,68	7,64
	2	Ф4ВрI ℓ=280	11	0,02	
КР68	1	Ф14АIII ℓ=3100	2	3,74	7,81
	2	Ф4ВрI ℓ=330	11	0,03	

Арматура: класса А-III по ГОСТ 5781-82, класса Вр-I по ГОСТ 6727-80*

Взам. инв. № | Подпись и дата | Инв. № подл.

Главный инженер	Царбах		1.030.1-1/88.2-7-58
Нач.отд.	Аксёнова		
Гл.констр.	Цибаров		Каркас плоский КР64, КР68
Зав.груп	Бродский		
Проверил	Аксёнова		
Рассчитал	Калюжнюк		
Разработал	Фоменко		

Стадия	Лист	Листов
Р		1

ГОССТРОЙ СССР ЛЕНИНГРАДСКИЙ ПРОМСТРОЙПРОЕКТ

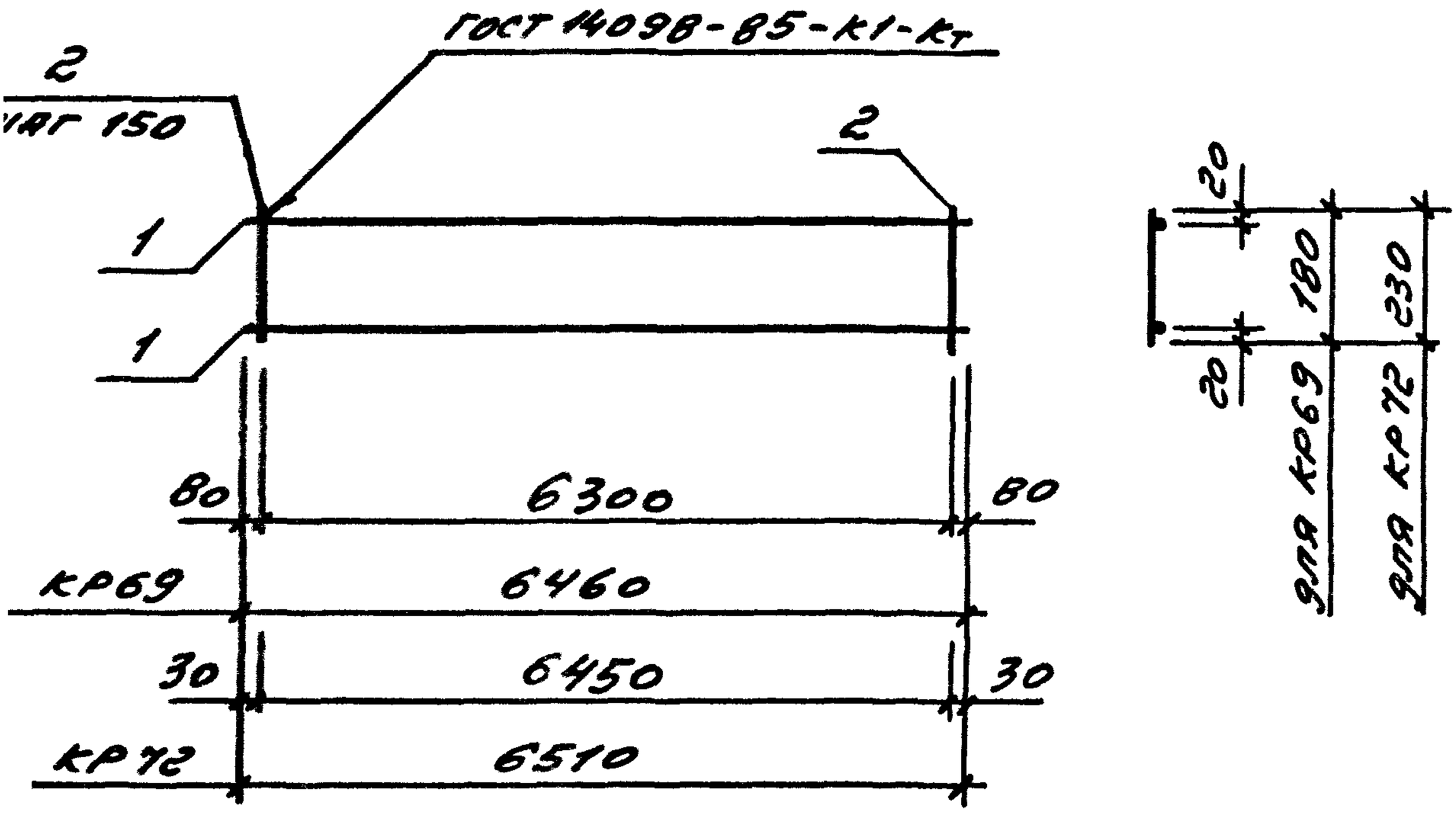

Марка	Поз.	Наименование	Кол.	Масса ед. кг	Масса, кг
КР69	1	⌀6AIII ℓ=6460	2	1,43	3,57
	2	⌀4ВрI ℓ=180	43	0,02	
КР72	1	⌀5ВрпI ℓ=6510	2	0,94	2,79
	2	⌀4ВрI ℓ=230	44	0,02	

Арматура: класса А-III по ГОСТ 5781-82, класса Вр-I по ГОСТ 6727-80, класса Врп-I по ТУ 14-4-1322-85

Царбак			1.030.1-1/88.2-7-59		
Аксёнова					
Цибаров			Каркас плоский КР69, КР72	Стадия	Лист	Листов
Бродский				2		1
Аксенова				ГОССТРОЙ СССР ЛЕНИНГРАДСКИЙ ПРОМСТРОЙПРОЕКТ	
Давжнюк					
Ковенко					

Копировал Формат

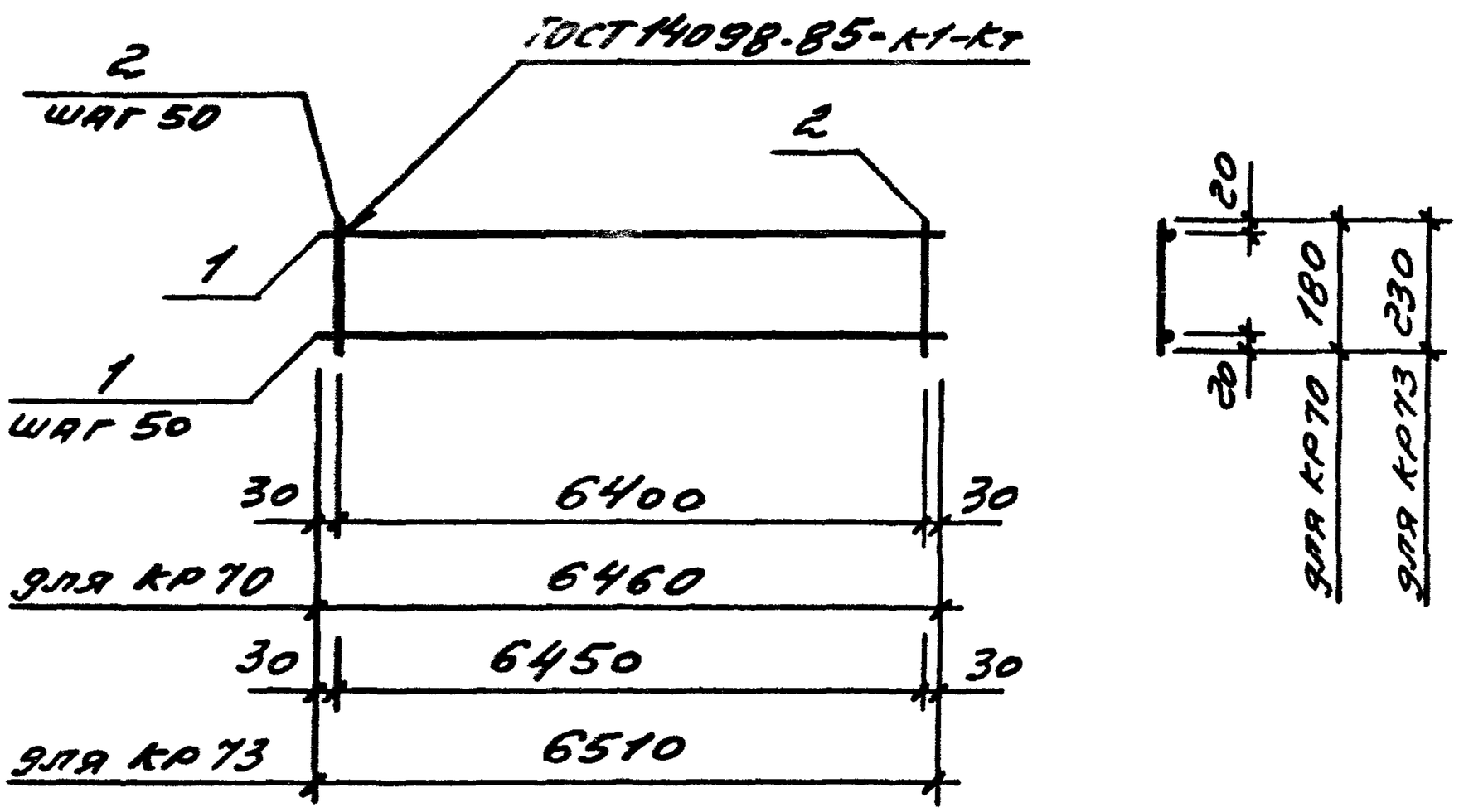

Марка	Поз.	Наименование	Кол.	Масса ед. кг	Масса, кг
КР70	1	⌀3ВрI ℓ=6460	4	0,33	2,61
	2	⌀3ВрI ℓ=180	129	0,01	
КР73	1	⌀3ВрI ℓ=6510	5	0,33	3,25
	2	⌀3ВрI ℓ=230	130	0,01	

Арматура класса Вр-I по ГОСТ 6727-80*

Нач.отд.	Царбак		1.030.1-1/88.2-7-60
Н.контр.	Аксёнова		
Гл.констр.	Цибарев		Каркас плоский КР70, КР73
Зав.груп.	Бродский		
Проверил	Аксёнова		
Рассчитал	Калюжнюк		
Разработал	Фоменко		

Стадия	Лист	Листов
Р		1

ГОССТРОЙ СССР ЛЕНИНГРАДСКИЙ ПРОМСТРОЙНИИПРОЕКТ

Взам. инв. № | Подпись и дата | Инв. № подл.

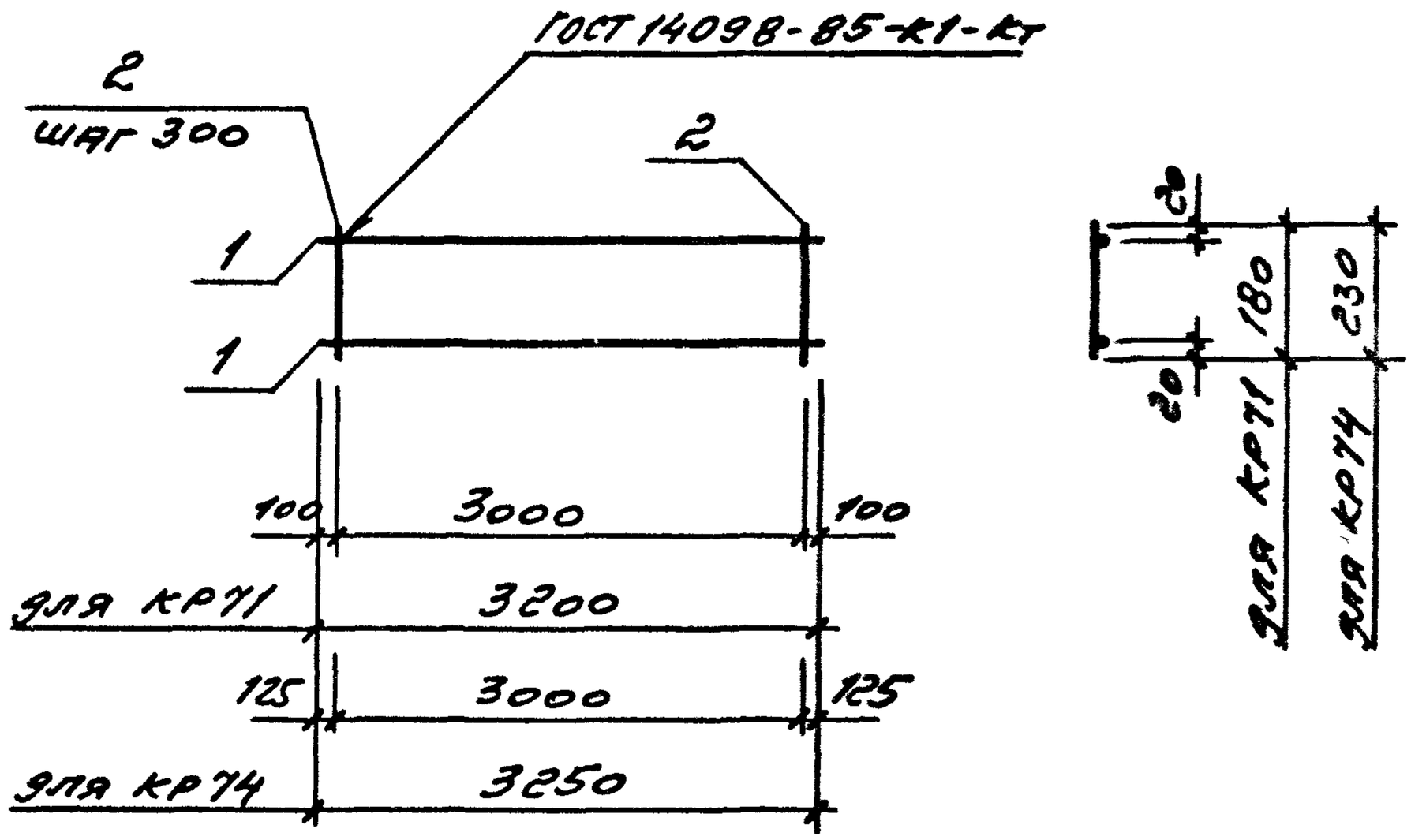

Марка	Поз.	Наименование	Кол.	Масса ед. кг	Масса, кг
КР11	1	ф12 А III ℓ=3200	2	2,84	5,86
	2	ф4 Вр I ℓ=180	11	0,01	
КР14	1	ф12 А III ℓ=3250	2	2,89	6,00
	2	ф4 Вр I ℓ=230	11	0,02	

Арматура: класса А-III по ГОСТ 5781-82, класса Вр-I по ГОСТ 6727-80*

Нач.отд	Царбак		
Н.контр.	Аксёнова		
Гл констр.	Цибаров		
Гл.груп	Бродский		
Проверил	Аксёнова		
Рассчитал	Калюжнюк		

1.030.1-1/88.2-7-61

Каркас плоский КР11, КР14

Стадия	Лист	Листов
Р		1

ГОССТРОЙ СССР
ЛЕНИНГРАДСКИЙ

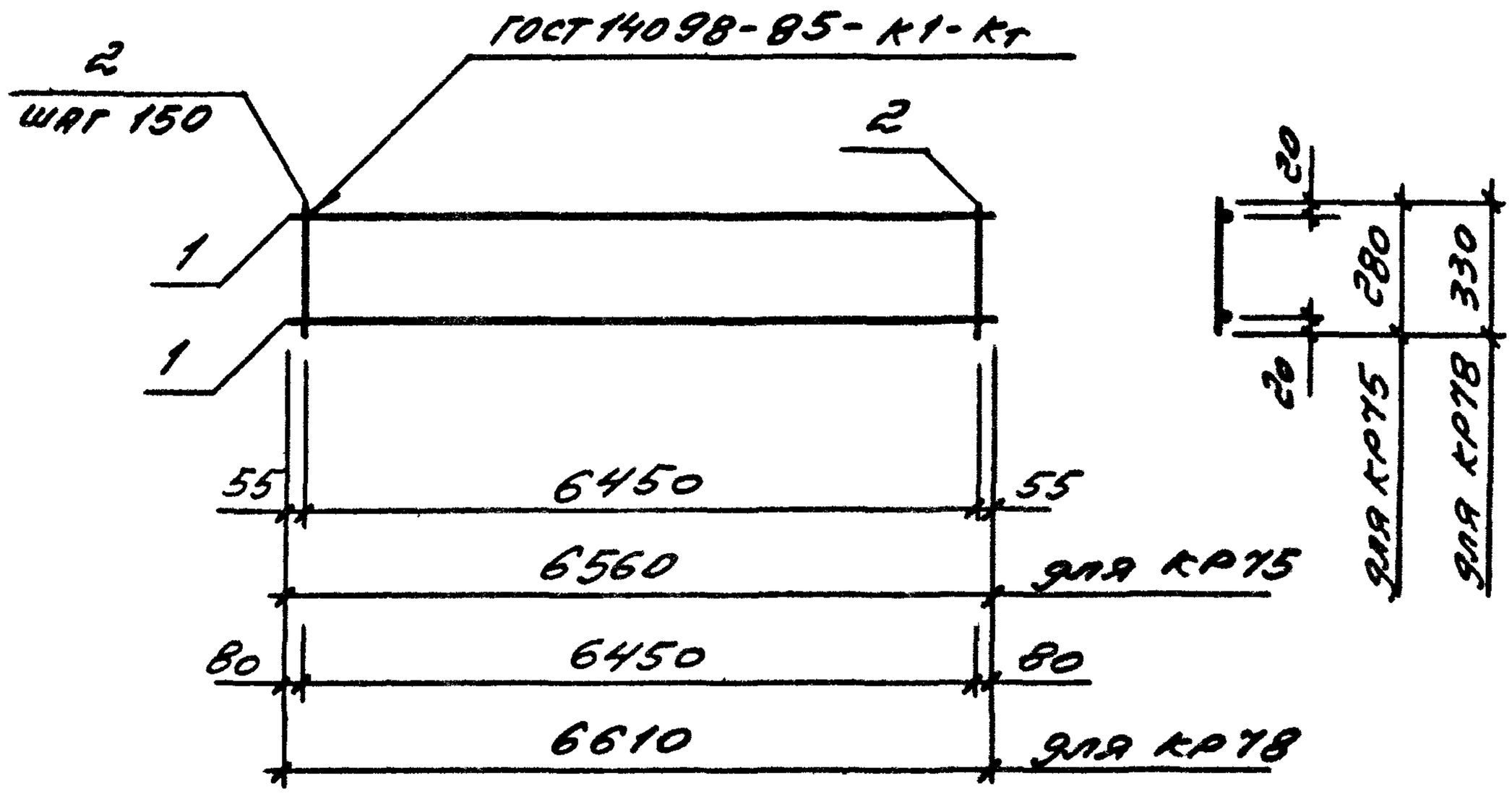

Марка	Поз.	Наименование	Кол.	Масса ед. кг.	Масса, кг
КР75	1	Ф5ВрпI ℓ=6560	2	0,94	3,20
	2	Ф4ВрI ℓ=280	44	0,03	
КР78	1	Ф6АIII ℓ=6610	2	1,47	4,27
	2	Ф4ВрI ℓ=330	44	0,03	

Арматура: класса А-III по ГОСТ 5781-82, класса Вр-I по ГОСТ 6727-80, класса Врп-I по ТУ 14-4-1322-85

Взам. инв. №

Подпись и дата

Инв. № подл.

Нач.отд.	Царбак	
Н.контр.	Аксёнова	
Гл.констр.	Цибаров	
Зав.груп.	Бродский	
Проверил	Аксёнова	
Рассчитал	Калюжнюк	

1.030.1-1/88.2-7-62

Каркас плоский КР75, КР78

Стадия	Лист	Листов
Р		1

Госстрой СССР
ЛЕНИНГРАДСКИЙ ПРОМСТРОЙПРОЕКТ

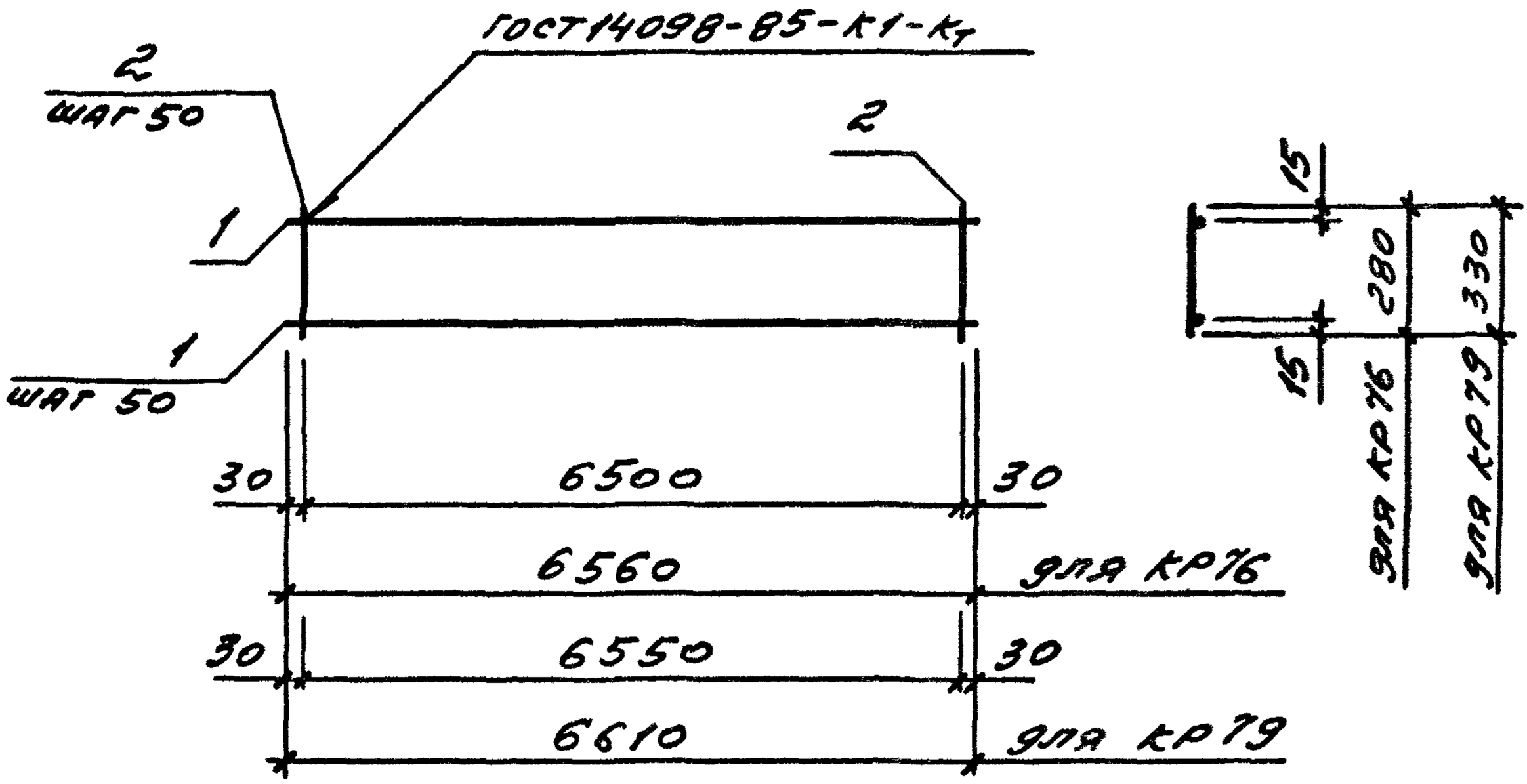

Марка	Поз.	Наименование	Кол.	Масса ед. кг	Масса, кг
КР76	1	ф3ВрI ℓ=6560	6	0,34	3,95
	2	ф3ВрI ℓ=280	131	0,01	
КР79	1	ф3ВрI ℓ=6610	7	0,34	4,68
	2	ф3ВрI ℓ=330	132	0,02	

Арматура класса Вр-I по ГОСТ6727-80*

ач.СТД	Царбак		
контр.	Аксенова		
н.констр	Цибаров		
ав.груп.	Бродский		
роверил	Аксенова		
ассчитал	Калюжнюк		

1.030.1-1/88.2-7-63

Каркас плоский КР76, КР79

Стадия	Лист	Листов
Р		7

ГОССТРОЙ СССР
ЛЕНИНГРАДСКИЙ ПРОМСТРОЙПРОЕКТ

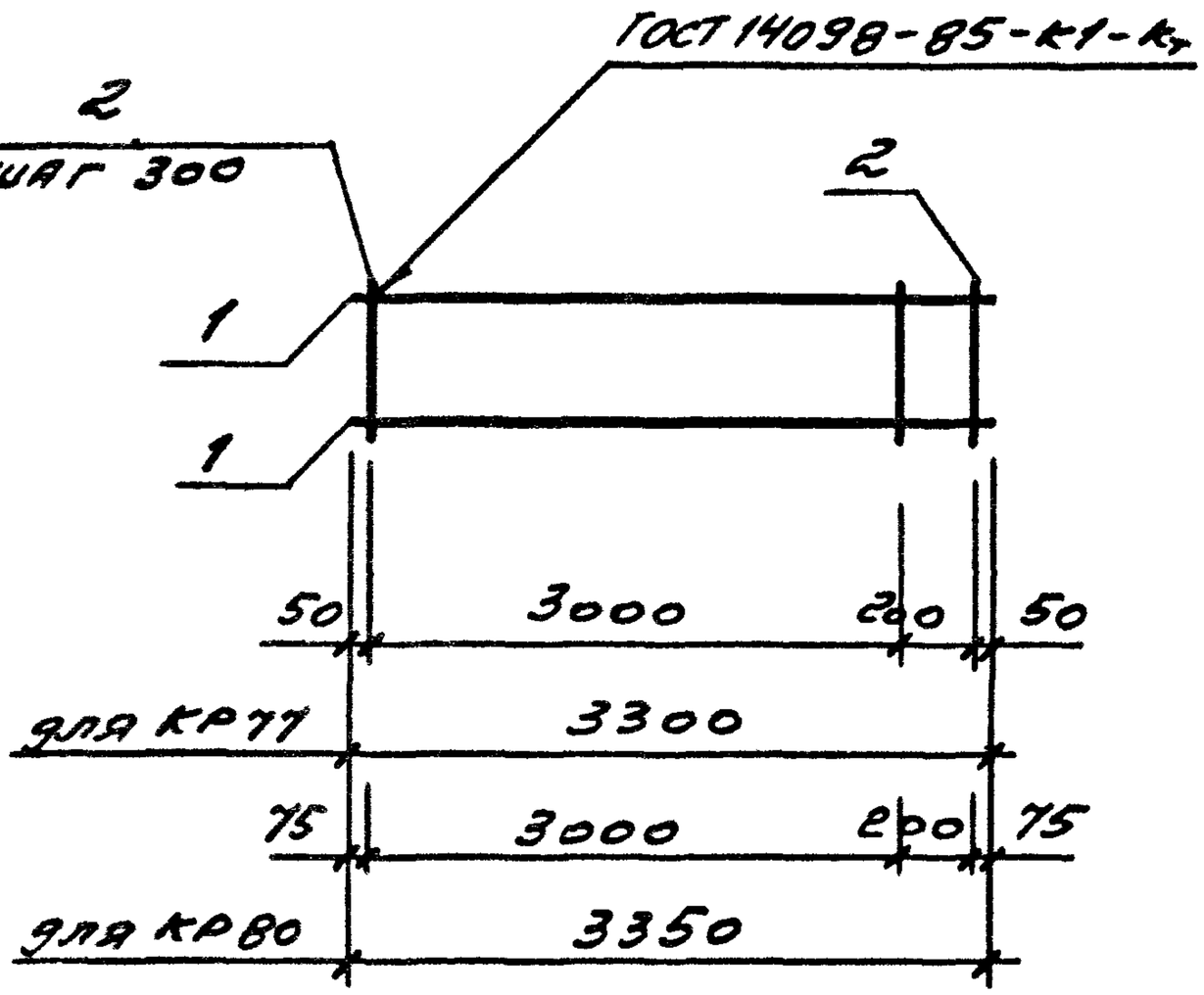

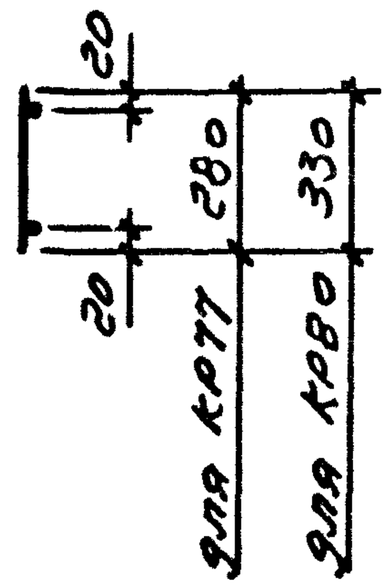

Марка	Поз.	Наименование	Кол.	Масса ед. кг	Масса, кг
КР77	1	ф14АIII ℓ=3300	2	3,99	8,29
	2	ф4ВрI ℓ=280	12	0,02	
КР80	1	ф14АIII ℓ=3350	2	4,05	8,46
	2	ф4ВрI ℓ=330	12	0,03	

Арматура: класса А-III по ГОСТ 5781-82, класса Вр-I по ГОСТ 6727-80*

Взам. инв. №

Подпись и дата

Инв № подл.

Нач отд	Царбак		1.030.1-1/88.2-7-64
Н контр.	Аксёнова		
Гл констр	Цибаров		
Зав.груп	Бродский		Карк плоский КР КР80
Проверил	Аксёнова		
Рассчитал	Калюжнюк		
Разработал	Фоменко		

Стадия	Лист	Лист
Р		1

ГОССТРОЙ СССР
ЛЕНИНГРАДСКИЙ
ПРОМСТРОЙПРОЕК

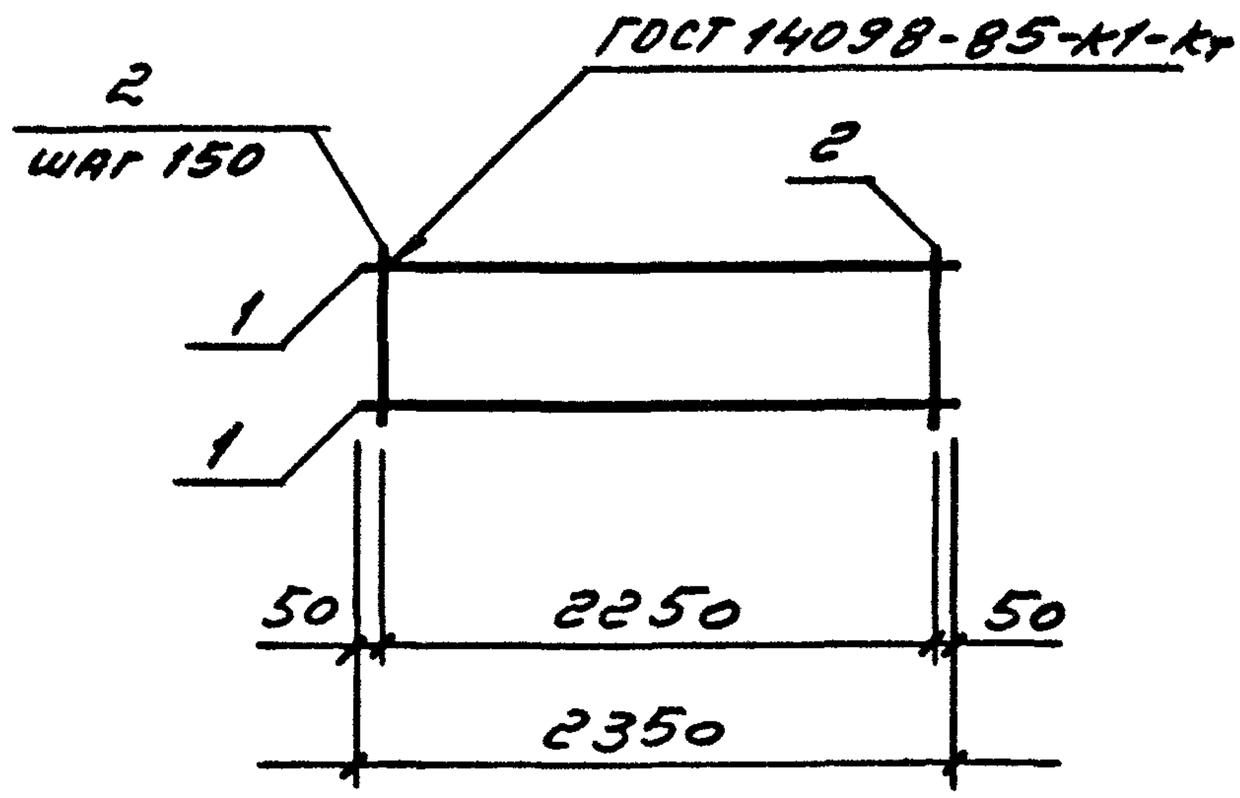

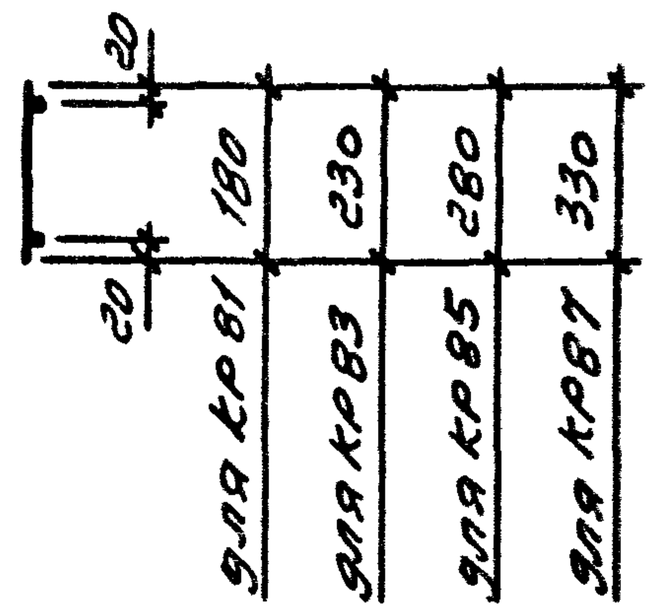

Марка	Поз.	Наименование	Кол.	Масса ед. кг	Масса, кг
КР81	1	Ф10А-III ℓ=2350	2	1,45	3,22
	2	Ф4ВрI ℓ=180	16	0,02	
КР83	1	Ф10А-III ℓ=2350	2	1,45	3,22
	2	Ф4ВрI ℓ=230	16	0,02	
КР85	1	Ф10А-III ℓ=2350	2	1,45	3,38
	2	Ф4ВрI ℓ=280	16	0,03	
КР87	1	Ф10А-III ℓ=2350	2	1,45	3,38
	2	Ф4ВрI ℓ=330	16	0,03	

Арматура: класса А-III по ГОСТ 5781-82, класса Вр-I по ГОСТ 6727-80.*

Нач отд	Царбак	
Н.контр.	Аксёнова	
Гл констр.	Цибаров	
Зав.груп.	Бродский	
Проверил	Аксёнова	
Рассмотрел	Калюжнюк	

1.030.1-1/88. 2-7-65

Каркас плоский КР81, КР83, КР85, КР87

Стадия	Лист	Листов
Р		1

ГОССТРОЙ СССР ЛЕНИНГРАДСКИЙ

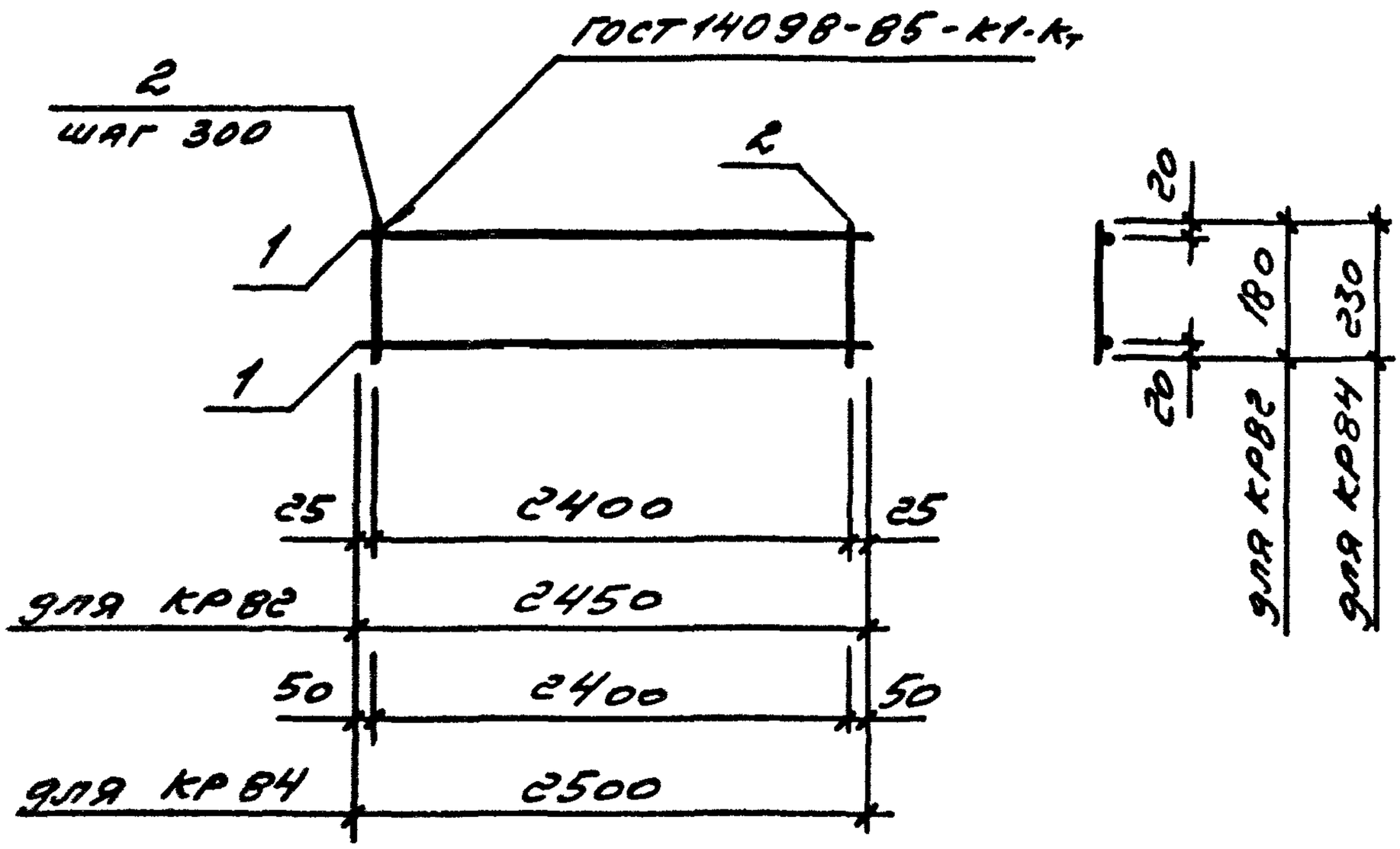

Марка	Поз.	Наименование	Кол.	Масса ед. кг	Масса, кг
КР82	1	⌀12 А III ℓ=2450	2	2,18	4,45
	2	⌀4 Вр I ℓ=180	9	0,01	
КР84	1	⌀12 А III ℓ=2500	2	2,24	4,66
	2	⌀4 Вр I ℓ=230	9	0,02	

Арматура: класса А-III по ГОСТ 5781-82, класса Вр-I по ГОСТ 6727-80*

Нач. отд.	Царбаг		1.030.1-1/88.2-7-66
Н. конт.	Аксёнова		
Гл. констр.	Цибаров		Каркас плоский КР82, КР84
Зав. груп.	Бродский		
Проверил	Аксёнова		
Рассчитал	Калюжнюк		

Стадия	Лист	Листов
Р		1

ГОССТРОЙ СССР ЛЕНИНГРАДСКИЙ

Взам. инв. № | Подпись и дата | Инв. № подл.

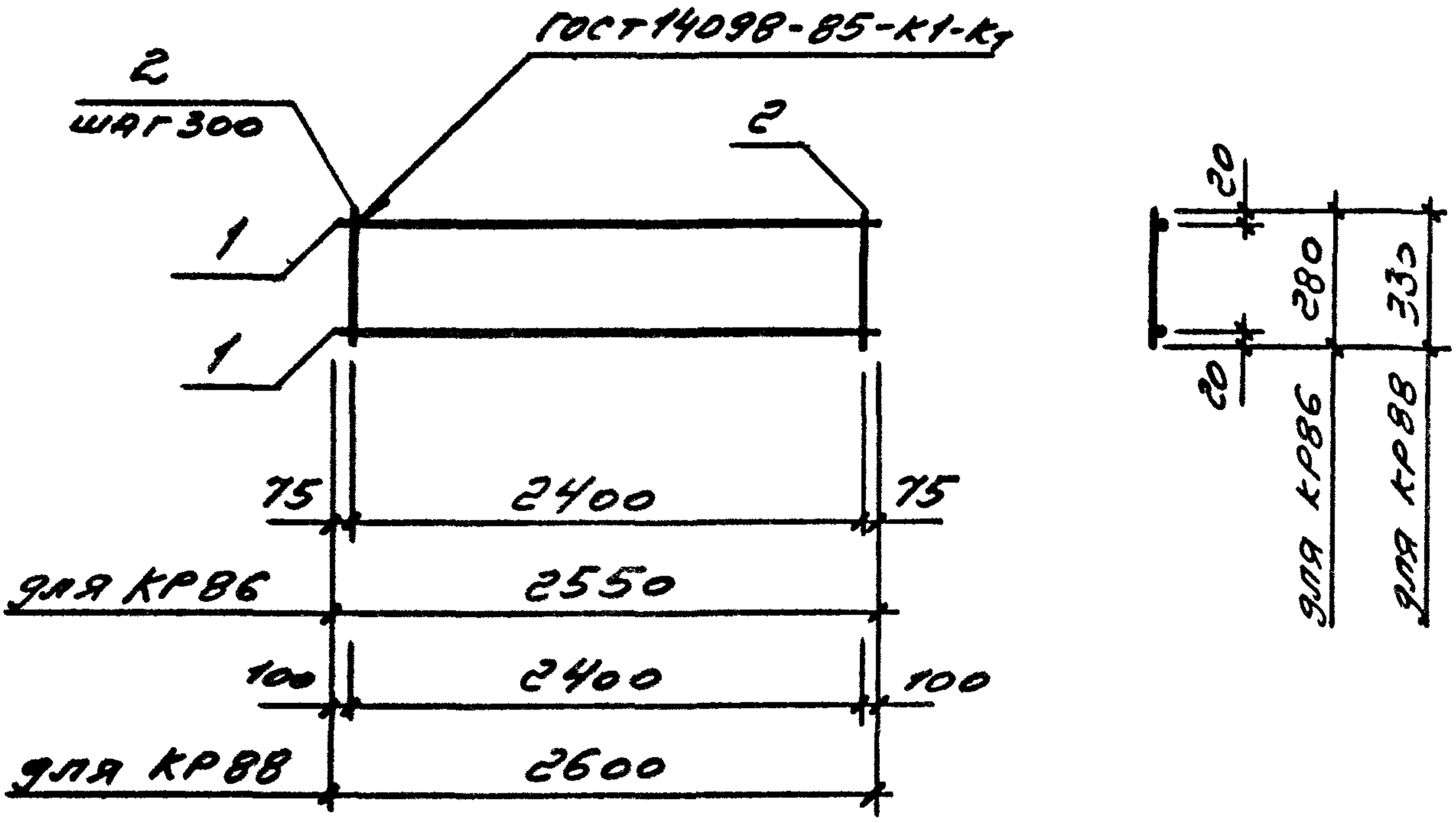

Марка	Поз.	Наименование	Кол.	Масса ед. кг	Масса, кг
КР86	1	Ф14АIII ℓ=2550	2	3,08	6,39
	2	Ф4ВрI ℓ=280	9	0,02	
КР88	1	Ф14АIII ℓ=2600	2	3,14	6,55
	2	Ф4ВрI ℓ=330	9	0,03	

Арматура: класса А-III по ГОСТ 5781-82, класса Вр-I по ГОСТ 6727-80*

Гл.спец.	Царбак		
Контр.	Аксёнова		
Констр.	Цибаров		
Рук.груп.	Бродский		
Серия	Аксёнова		
Утв.	Корожнюк		

1.030.1-1/88.2 /-67

Каркас плоский КР86, КР88

Стадия	Лист	Листов
Р		1

ГОССТРОЙ СССР
ЛЕНИНГРАДСКИЙ ГИПРОСТРОЙПРОЕКТ

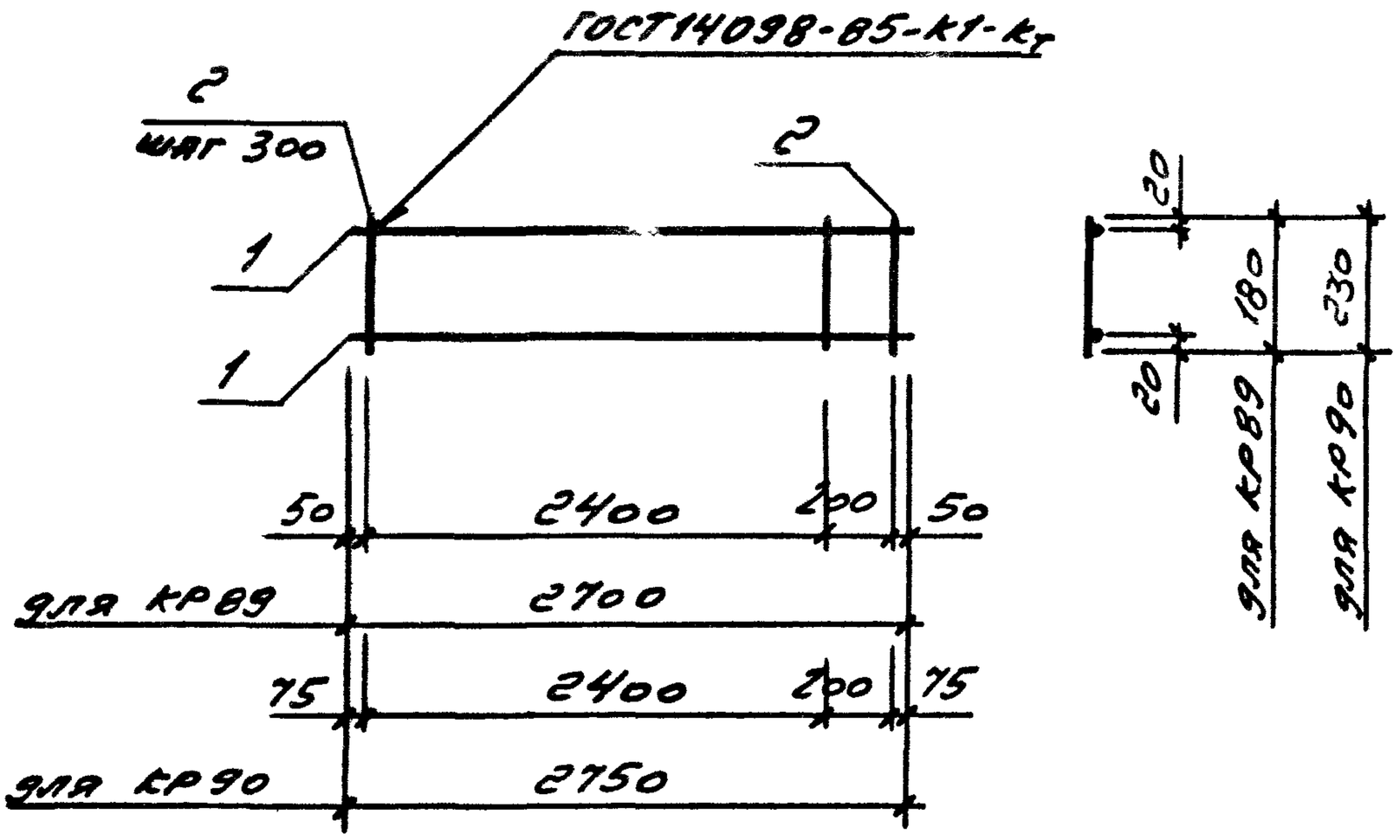

Марка	Поз.	Наименование	Кол.	Масса ед. кг	Масса, кг
КР89	1	⌀12 А III ℓ=2700	2	2,40	4,96
	2	⌀4 Вр I ℓ=180	10	0,01	
КР90	1	⌀12 А III ℓ=2750	2	2,44	5,08
	2	⌀4 Вр I ℓ=230	10	0,02	

Арматура: класса А-III по ГОСТ 5781-82, класса Вр-I по ГОСТ 6727-80*

Нач.отд.	Царбак		
Н.контр.	Аксёнова		
Гл.констр.	Цибаров		
Зав.груп.	Бродский		
Проверил	Аксенова		
Рассчитал	Калюжнюк		

1.030.1-1/88.2-7-68

Каркас плоский КР89, КР90

Стадия	Лист	Листов
Р		1

ГОССТРОЙ СССР ЛЕНИНГРАДСКИЙ ПРОМСТРОЙПР

Взам. инв. № | Подпись и дата | Инв. № подл.

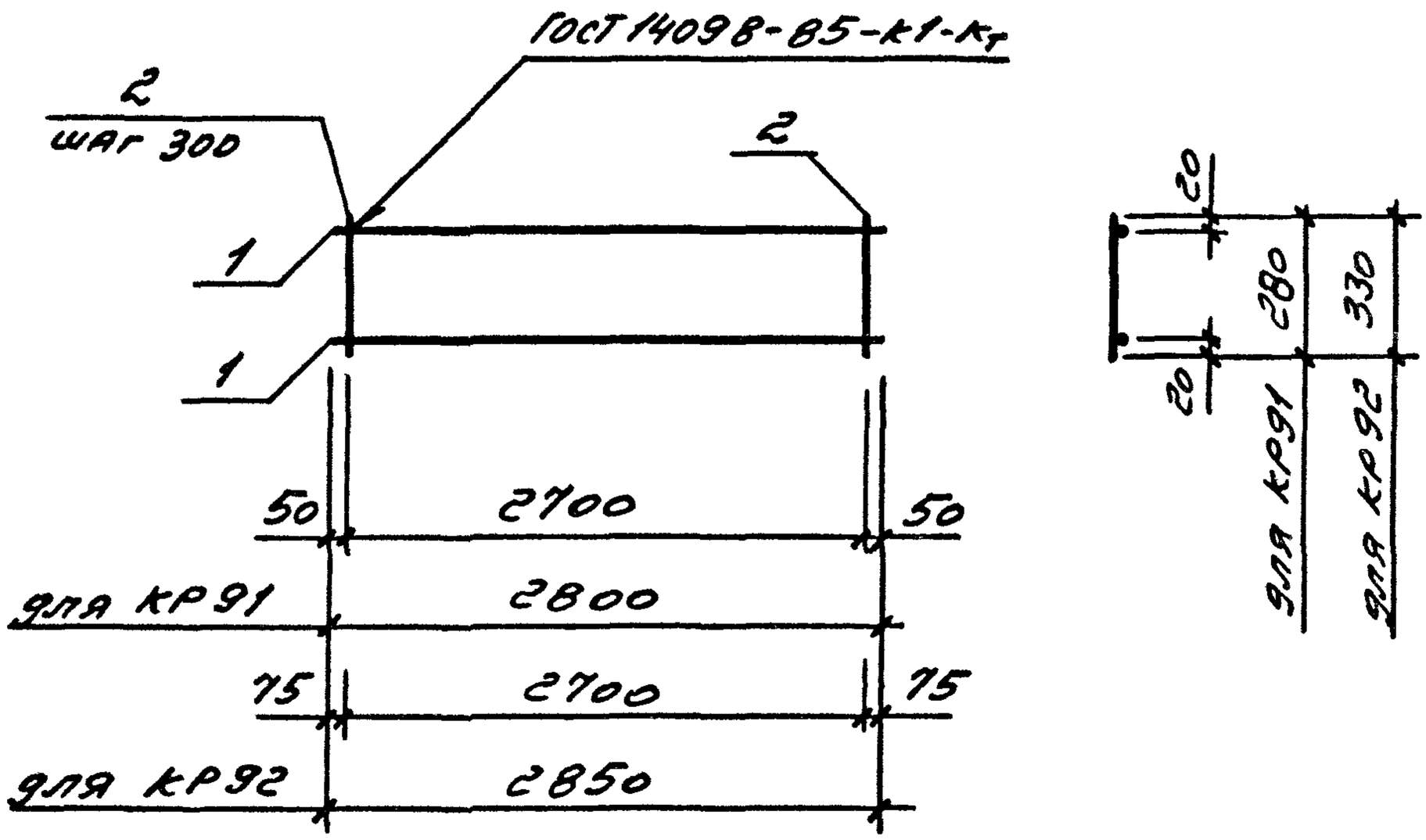

Марка	Поз.	Наименование	Кол.	Масса ед. кг	Масса, кг
КР91	1	⌀14 А-III ℓ=2800	2	3,38	7,02
	2	⌀4 Вр-I ℓ=280	10	0,02	
КР92	1	⌀14 А-III ℓ=2850	2	3,44	7,18
	2	⌀4 Вр-I ℓ=330	10	0,03	

Арматура: класса А-III по ГОСТ 5781-82, класса Вр-I по ГОСТ 6727-80*

Нач отд	Царбак		1.030.1-1/88.2-7-69
Н контр.	Аксёнова		
Гл констр.	Цибаров		Каркас плоский КР91, КР92
Зав.груп.	Бродский		
Проверил	Аксёнова		
Рассчитал	Калюжнюк		
Разработал	Фоменко		

Стадия	Лист	Листов
Р		1

ГОССТРОЙ СССР
ЛЕНИНГРАДСКИЙ ПРОМСТРОЙПРОЕКТ

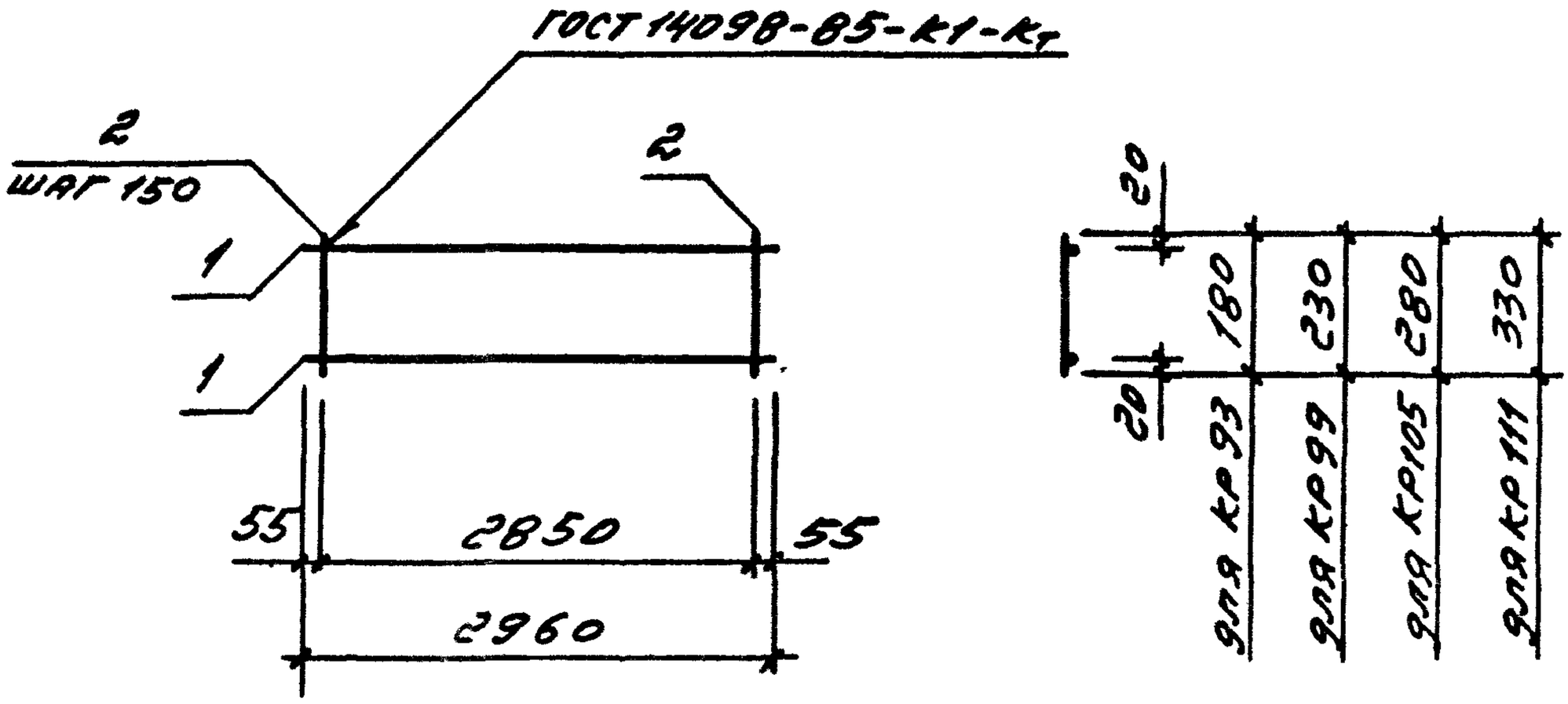

Марка	Поз.	Наименование	Кол.	Масса ед. кг	Масса, кг
КР93	1	⌀6АIII ℓ=2960	2	0,66	1,72
	2	⌀4ВрI ℓ=180	20	0,02	
КР99	1	⌀5ВрпI ℓ=2960	2	0,41	1,22
	2	⌀4ВрI ℓ=230	20	0,02	
КР105	1	⌀5ВрпI ℓ=2960	2	0,41	1,42
	2	⌀4ВрI ℓ=280	20	0,03	
КР111	1	⌀6АIII ℓ=2960	2	0,66	1,92
	2	⌀4ВрI ℓ=330	20	0,03	

Арматура: класса А-III по ГОСТ 5781-82, класса Вр-I по ГОСТ 6727-80*

Взам. инв. №

Подпись и дата

Инв. № подл.

Нач отд	Царбак	
Н контр.	Аксёнова	
Гл констр.	Цибаров	
Зав груп.	Бродский	
Проверил	Аксёнова	
Рассчитал	Калюжнюк	
Разработал	Фоменко	

1.030.1-1/88.2-7-70

Каркас плоский

КР93, КР99, КР105, КР111

Стадия	Лист	Листов
Р		1

Госстрой СССР
ЛЕНИНГРАДСКИЙ
ПРОМСТРОЙПРОЕКТ

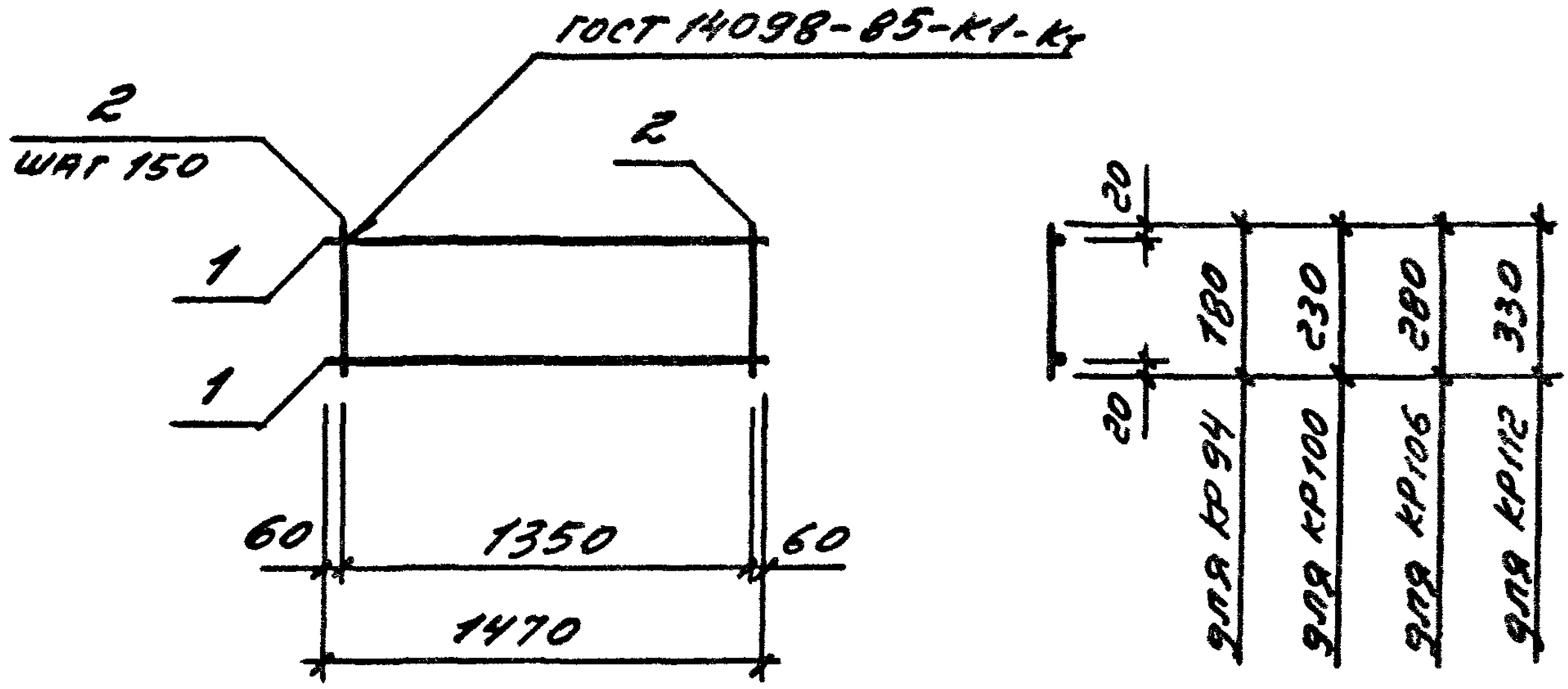

Марка	Поз.	Наименование	Кол.	Масса ед. кг	Масса, кг
КР94	1	⌀6 А-III ℓ=1470	2	0,33	0,86
	2	⌀4 Вр I ℓ=180	10	0,02	
КР100	1	⌀5 Вр п I ℓ=1470	2	0,20	0,63
	2	⌀4 Вр I ℓ=230	10	0,02	
КР106	1	⌀5 Вр п I ℓ=1470	2	0,20	0,70
	2	⌀4 Вр I ℓ=280	10	0,03	
КР112	1	⌀6 А-III ℓ=1470	2	0,33	0,96
	2	⌀4 Вр I ℓ=330	10	0,03	

Арматура: класса А-III по ГОСТ 5781-82, класса Вр-I, по ГОСТ 6727-80*

Нач.отд.	Царбак		
Н.контр.	Аксёнова		
Гл.констр.	Цибаров		
Зав.груп.	Бродский		
Проверил	Аксёнова		
Рассчитал	Калюжный		

1.030.1-1/88.2-7-71

Каркас плоский

КР94, КР100, КР106, КР112

Стадия	Лист	Листов
Р		1

ГОССТРОЙ СССР
ЛЕНИНГРАДСКИЙ ПРОМСТРОЙПРОЕКТ

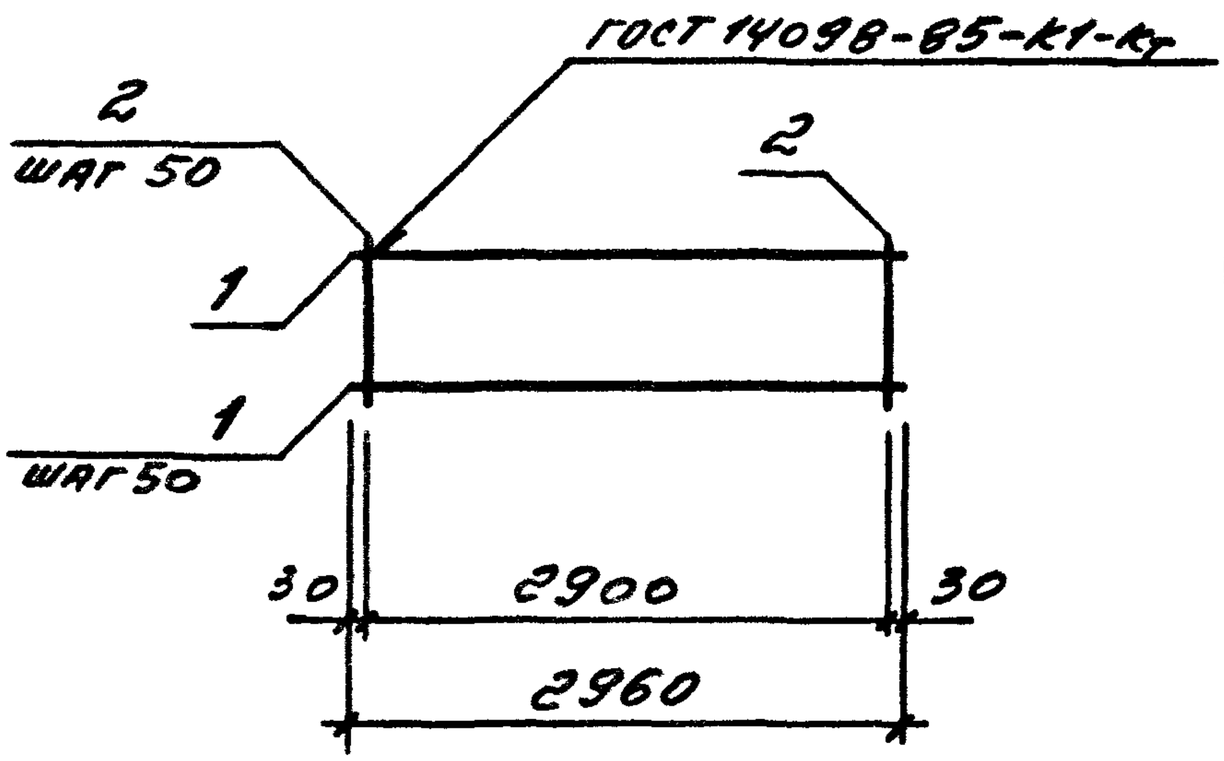

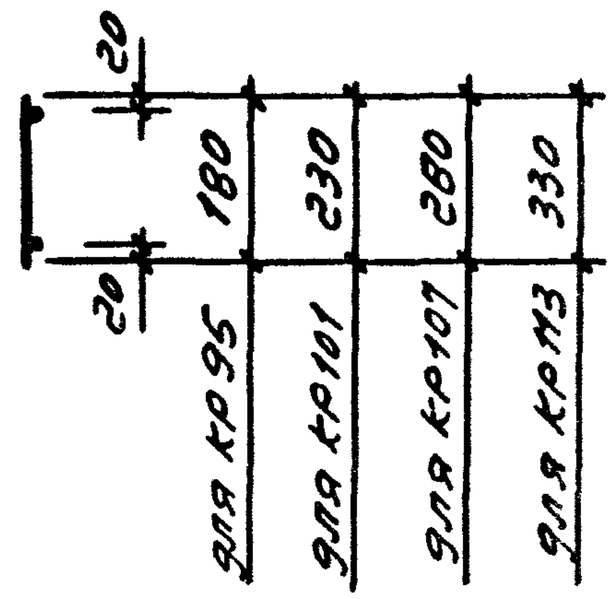

Марка	Поз.	Наименование	Кол.	Масса ед. кг	Масса, кг
КР 95	1	⌀3 Вр I ℓ=2960	4	0,15	1,19
	2	⌀3 Вр I ℓ=180	59	0,01	
КР 101	1	⌀3 Вр I ℓ=2960	5	0,15	1,48
	2	⌀3 Вр I ℓ=230	59	0,01	
КР 107	1	⌀3 Вр I ℓ=2960	6	0,15	1,78
	2	⌀3 Вр I ℓ=280	59	0,01	
КР 113	1	⌀3 Вр I ℓ=2960	7	0,15	2,09
	2	⌀3 Вр I ℓ=330	59	0,017	

Арматура: класса А-III по ГОСТ 5781-82, класса Вр-I по ГОСТ 6727-80*

Взам. инв. №

Подпись и дата

Инв. № подл.

Нач.отд.	Царбак	
Н.контр.	Аксёнова	
Гл.констр.	Цибаров	
Зав.груп.	Бродский	
Проверил	Аксёнова	
Рассчитал	Калюжнюк	
Разработал	Фоменко	

1.030.1-1/88.2-7-72

Каркас плоский

КР 95, КР 101, КР 107, КР 113

Стадия	Лист	Листов
Р		1

ГОССТРОЯ СССР
ЛЕНИНГРАДСКИЙ
ПРОМСТРОЙПРОЕКТ

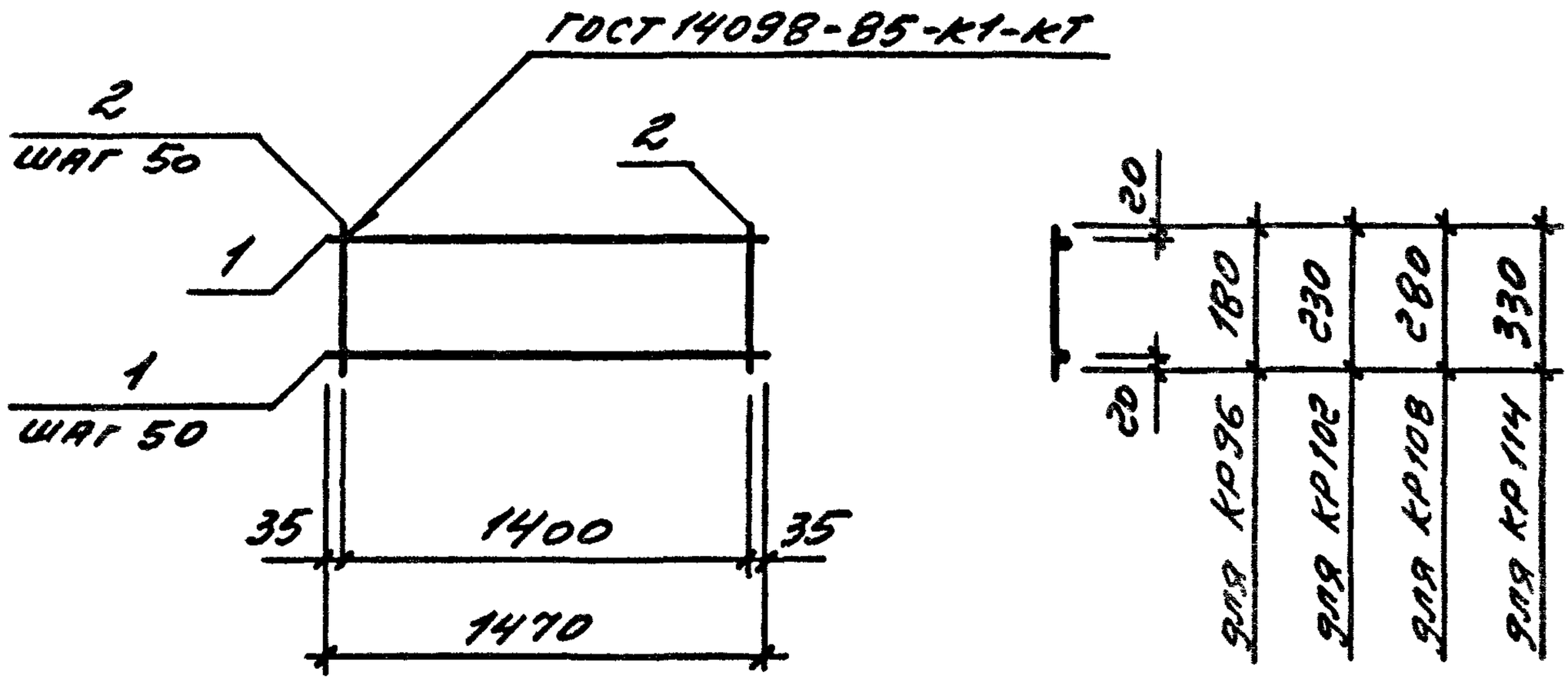

Марка	Поз.	Наименование	Кол.	Масса ед. кг	Масса, кг
КР96	1	Ф3ВрI ℓ=1470	4	0,07	0,57
	2	Ф3ВрI ℓ=180	29	0,01	
КР102	1	Ф3ВрI ℓ=1470	5	0,07	0,73
	2	Ф3ВрI ℓ=230	29	0,01	
КР108	1	Ф3ВрI ℓ=1470	6	0,07	0,88
	2	Ф3ВрI ℓ=280	29	0,01	
КР114	1	Ф3ВрI ℓ=1470	7	0,07	1,07
	2	Ф3ВрI ℓ=330	29	0,02	

Арматура: класса А-III по ГОСТ 5781-82, класса Вр-I по ГОСТ 6727-80

Нач.отд.	Царбак		
Н.контр.	Аксёнова		
Гл.констр.	Цибаров		
Зав.груп.	Бродский		
Проверил	Аксёнова		
Рассчитал	Калюжнюк		
Разработал	Фоменко		

1.030.1-1/88.2-7-23

Каркас плоский КР96, КР102, КР108, КР114

Стадия	Лист	Листов
Р		1

ГОССТРОЙ СССР ЛЕНИНГРАДСКИЙ ПРОМСТРОЙПРОЕКТ

Копировал

Формат

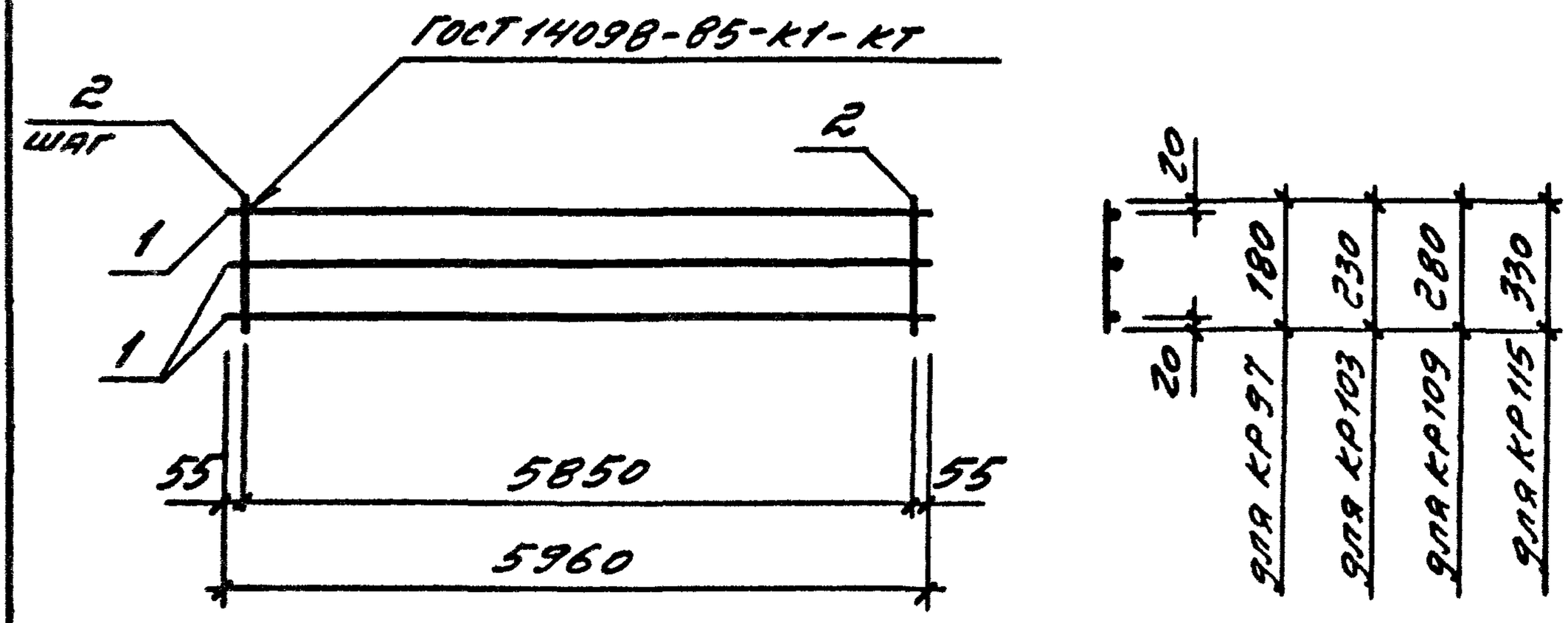

Марка	Поз.	Наименование	Кол.	Масса ед. кг	Масса, кг
КР97	1	ф14АIII ℓ=5960	3	7,20	22,3
	2	ф4ВрI ℓ=180	40	0,02	
КР103	1	ф16АIII ℓ=5960	3	9,40	29,0
	2	ф4ВрI ℓ=230	40	0,02	
КР109	1	ф18АIII ℓ=5960	3	11,91	36,9
	2	ф4ВрI ℓ=280	40	0,03	
КР115	1	ф18АIII ℓ=5960	3	11,91	36,9
	2	ф4ВрI ℓ=330	40	0,03	

Арматура: класса А-III по ГОСТ 5781-82, класса Вр-I по ГОСТ 6727-80

Взам. инв. № | Подпись и дата | Инв. № подл.

Нач.отд.	Щербак	
Н.контр.	Аксёнова	
Гл.констр.	Цибаров	
Зав.груп.	Бродский	
Проверил	Аксёнова	
Рассчитал	Калюжнюк	
Разработал	Фоменко	

1.030.1-1/88.2-7-74

Каркас плоский КР97, КР103, КР109, КР115

Стадия	Лист	Листов
Р		1

ГОССТРОЯ СССР ЛЕНИНГРАДСКИЙ ПРОМСТРОЙПРОЕКТ

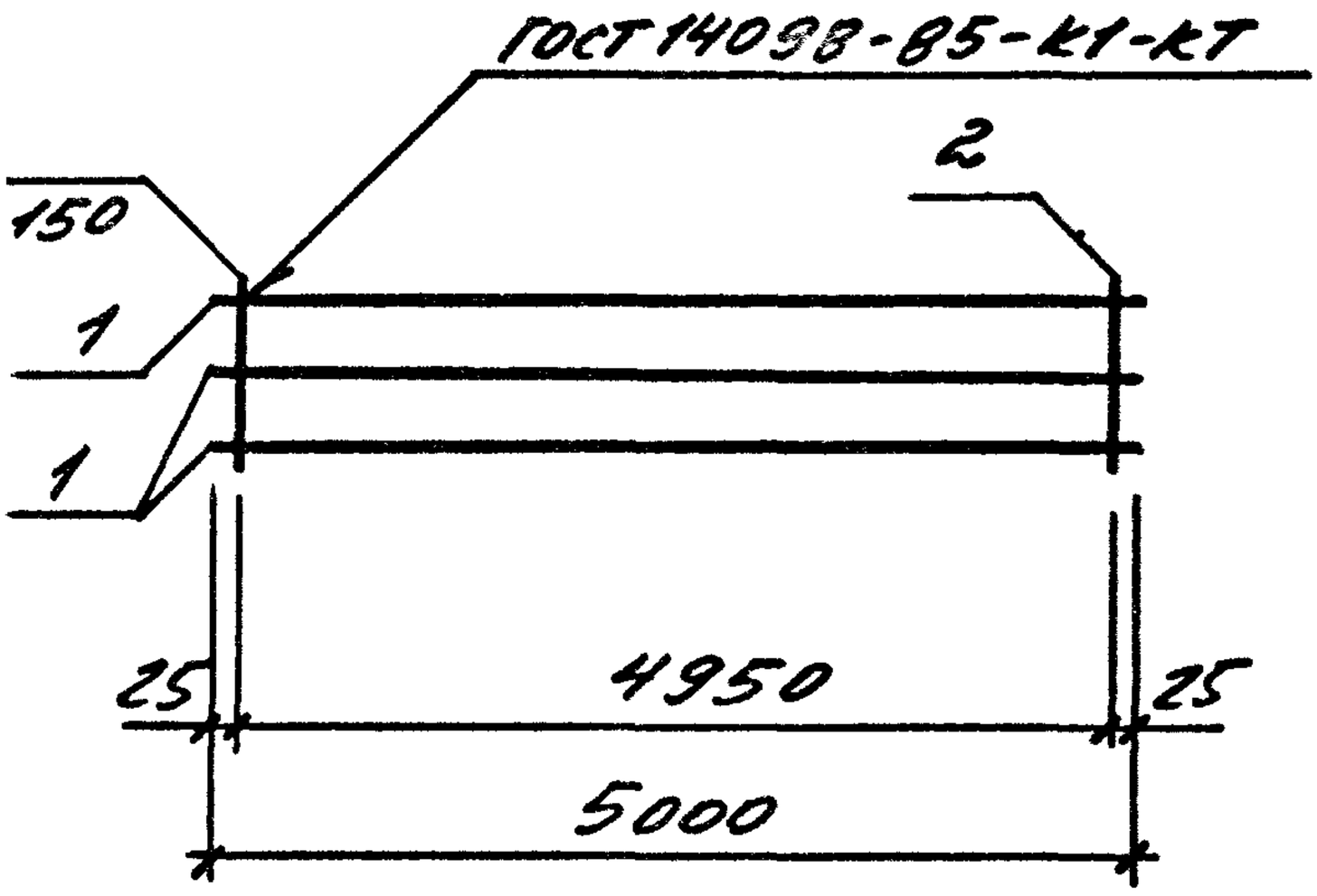

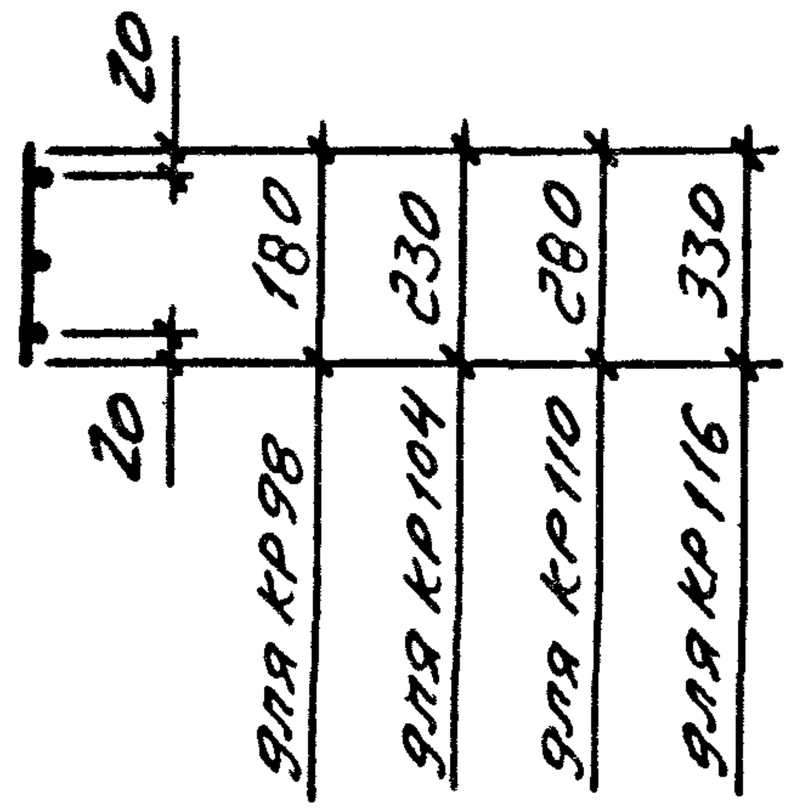

Марка	Поз.	Наименование	Кол.	Масса ед. кг	Масса, кг
КР98	1	Ф22АIII ℓ=5000	3	14,92	46,12
	2	Ф6АI ℓ=180	34	0,04	
КР104	1	Ф25АIII ℓ=5000	3	19,25	60,84
	2	Ф8АI ℓ=230	34	0,09	
КР110	1	Ф28АIII ℓ=5000	3	24,15	76,21
	2	Ф8АI ℓ=280	34	0,11	
КР116	1	Ф28АIII ℓ=5000	3	24,15	76,88
	2	Ф8АI ℓ=330	34	0,13	

Арматура класса А-I и А-III по ГОСТ 5781-82

Царбак		1.030.1-1/88.2-7-75
Аксёнова		
Цибаров		Каркас плоский КР98, КР104, КР110, КР116
Бродский		
Аксенова		
Клюжнюк		
Фоменко		

Стадия	Лист	Листов
Р		1

ГОССТРОЙ СССР
ЛЕНИНГРАДСКИЙ ОТДЕЛ СТРОЙПРОЕКТ

Копировал Формат

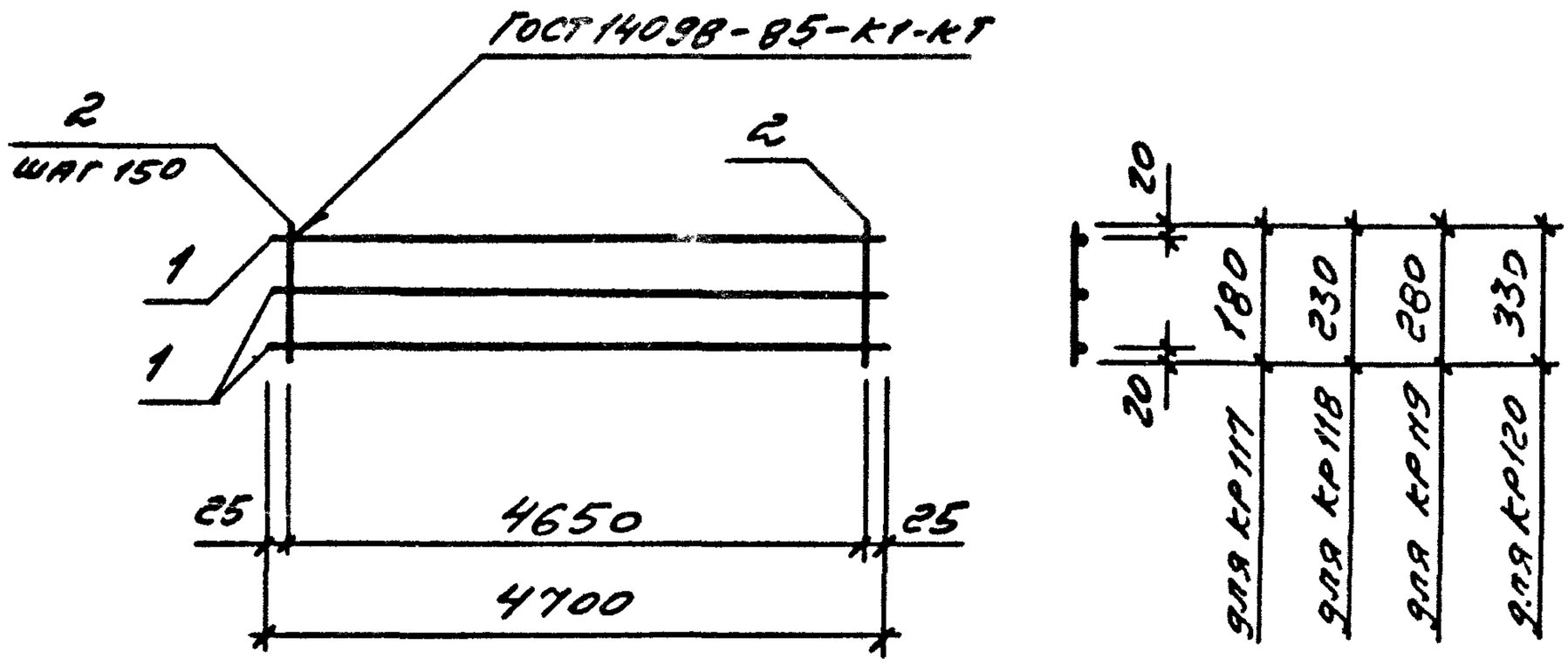

Марка	Поз.	Наименование	Кол.	Масса ед. кг	Масса, кг
КР117	1	Ф22А III ℓ=4700	3	14,02	43,34
	2	Ф6АI ℓ=180	32	0,04	
КР118	1	Ф25А III ℓ=4700	3	18,10	57,21
	2	Ф8АI ℓ=230	32	0,09	
КР119	1	Ф28А III ℓ=4700	3	22,70	71,62
	2	Ф8АI ℓ=280	32	0,11	
КР120	1	Ф28А III ℓ=4700	3	22,70	72,26
	2	Ф8АI ℓ=330	32	0,13	

Арматура класса А-I и А-III по ГОСТ 5781-82

Взам. инв. №

Подпись и дата

Инв. № подл.

Нач.отд.	Царбак	
Н.контр.	Аксёнова	
Гл.констр.	Цибаров	
Зав.груп.	Бродский	
Проверил	Аксёнова	
Рассчитал	Калюжнюк	
Разработал	Фоменко	

1.030.1-1/88.2-7-76

Каркас плоский

КР117 ... КР120

Стадия	Лист	Листов
Р		

ГОССТРОЙ СС
ЛЕНИНГРАДС
ПРОМСТРОЙП

Копировал 24759-02 62

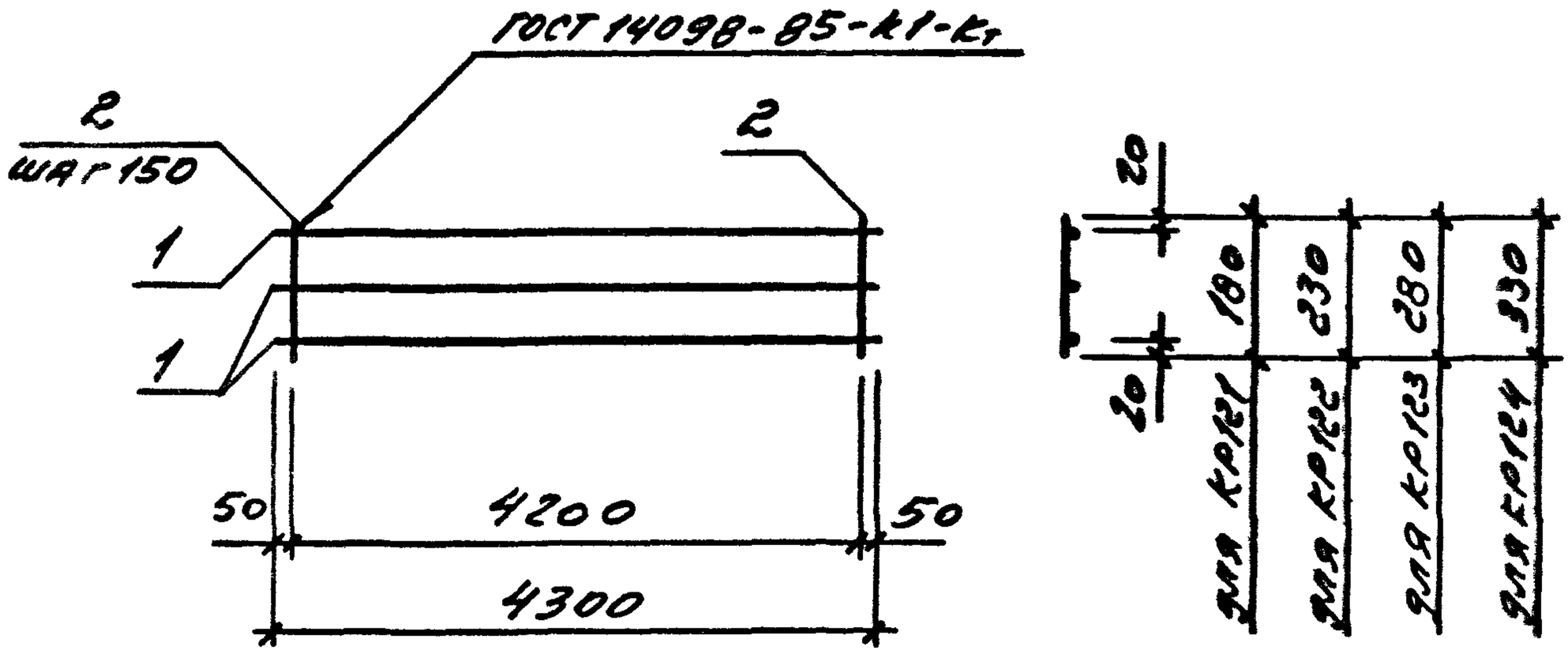

Марка	Поз.	Наименование	Кол.	Масса ед. кг	Масса, кг
КР121	1	Ф22АIII ℓ=4300	3	12,83	39,65
	2	Ф6АI ℓ=180	29	0,04	
КР122	1	Ф25АIII ℓ=4300	3	16,56	52,29
	2	Ф8АI ℓ=230	29	0,09	
КР123	1	Ф28АIII ℓ=4300	3	20,77	65,50
	2	Ф8АI ℓ=280	29	0,11	
КР124	1	Ф28АIII ℓ=4300	3	20,77	66,08
	2	Ф8АI ℓ=330	29	0,13	

Арматура класса А-I и А-III по ГОСТ 5781-82

Нач отд.	Царбак		
Н контр.	Аксёнова		
Гл констр.	Цибаров		
Зав.груп.	Бродский		
Проверил	Аксёнова		
Рассчитал	Калюжнюк		

1.030.1-1/88.2-7-77

Каркас плоский КР121 ... КР124

Стадия	Лист	Листов
Р		1

ГОССТРОЙ СССР
ЛЕНИНГРАДСКИЙ

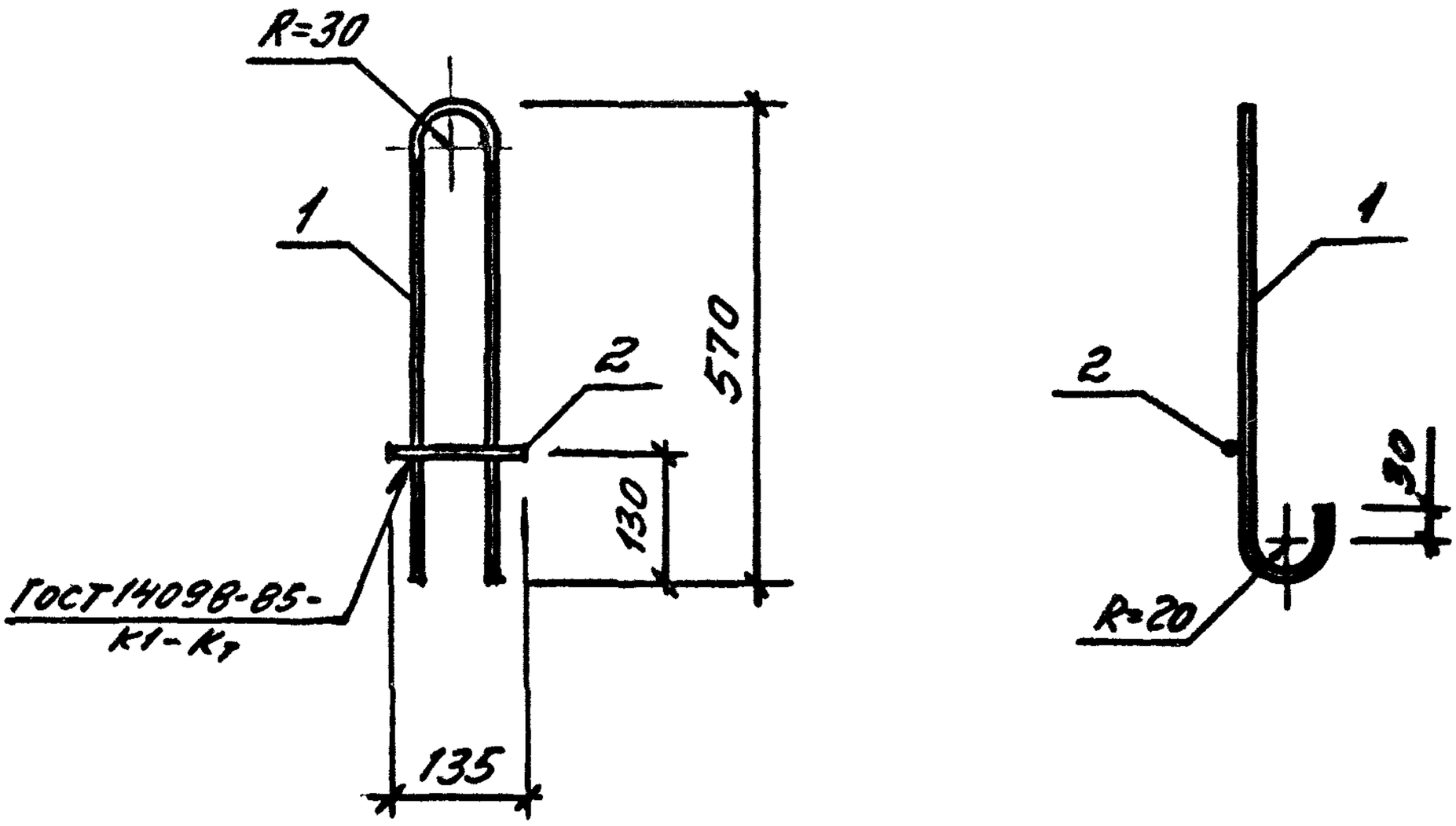

Марка	Поз.	Наименование	Кол.	Масса ед. кг	Масса, кг
П1	1	ф14АI ℓ=1405	1	1,70	1,87
	2	ф10АIII ℓ=135	1	0,08	

Арматура класса А-I и А-III по ГОСТ 5781-82

Взам. инв. №

Подпись и дата

Инв. № подл.

Нач.отд.	Царбак		
Н.контр.	Аксёнова		
Гл.констр.	Цибаров		
Зав.груп.	Бродский		
Проверил	Аксёнова		
Рассчитал	Калюжнюк		

1.030.1-1/88.2-7-78

Петля строповочная П1

Стадия	Лист	Листов
Р		1

ГОССТРОЙ СССР
ЛЕНИНГРАДСКИЙ

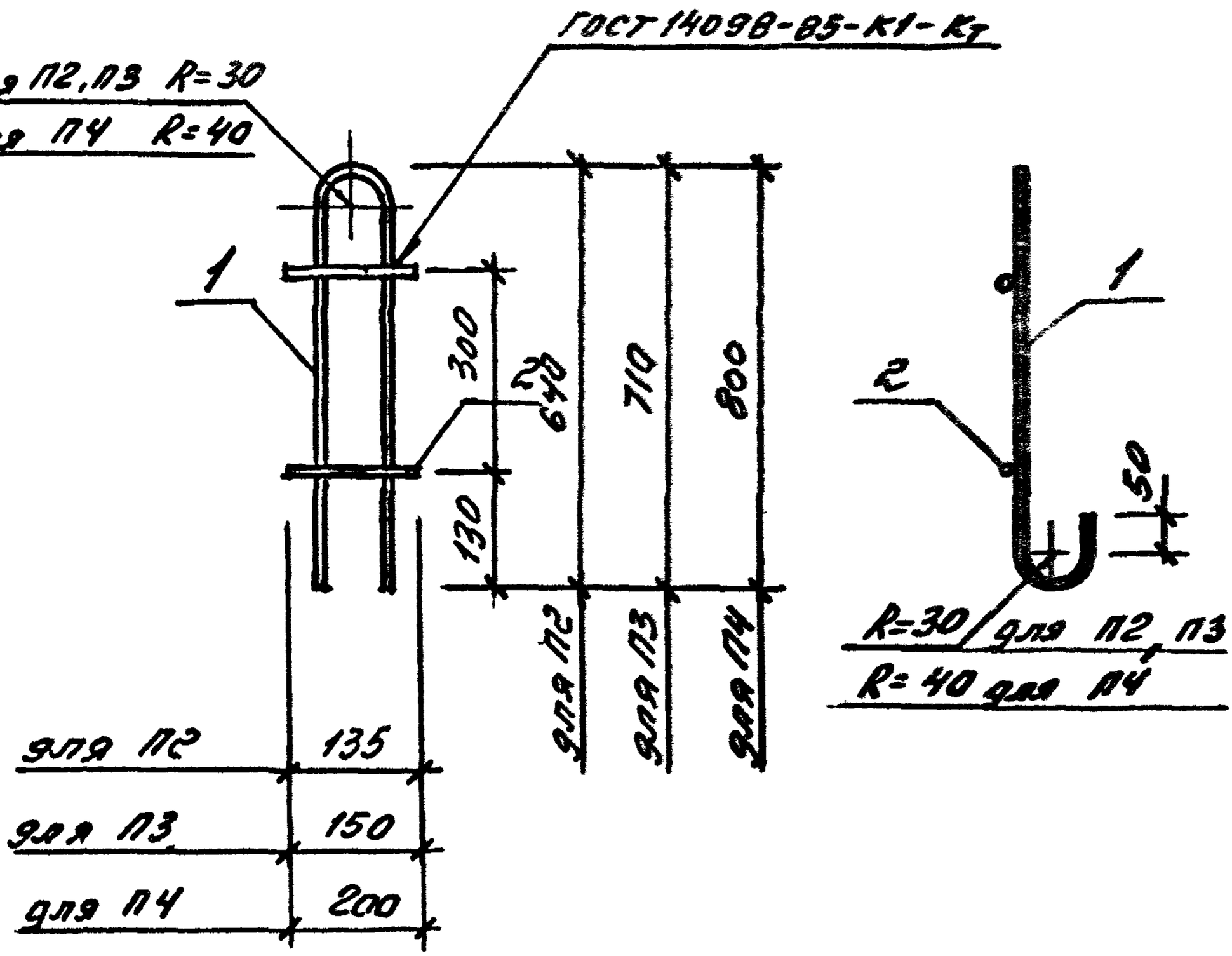

Марка	Поз.	Наименование	Кол.	Масса ед. кг	Масса, кг
П2	1	⌀16 AI ℓ=1545	1	2,44	2,71
	2	⌀12 AIII ℓ=150	2	0,13	
П3	1	⌀18 AI ℓ=1685	1	3,37	3,64
	2	⌀12 AIII ℓ=150	2	0,13	
П4	1	⌀20 AcII ℓ=1960	1	4,84	5,32
	2	⌀20 AIII ℓ=200	2	0,24	

Арматура класса А-I и АIII по ГОСТ 5781-82

Нач.отд.	Царбак		1.030.1-1/88.2-7-79
Н.контр.	Аксёнова		
Гл.констр.	Цибаров		Петля строповочная по П2 П4
Зав.груп	Бродский		
Проверил	Аксёнова		
Рассчитал	Калюжнюк		

Стадия	Лист	Листов
Р		1

ГОССТРОЙ СССР
ЛЕНИНГРАДСКИЙ

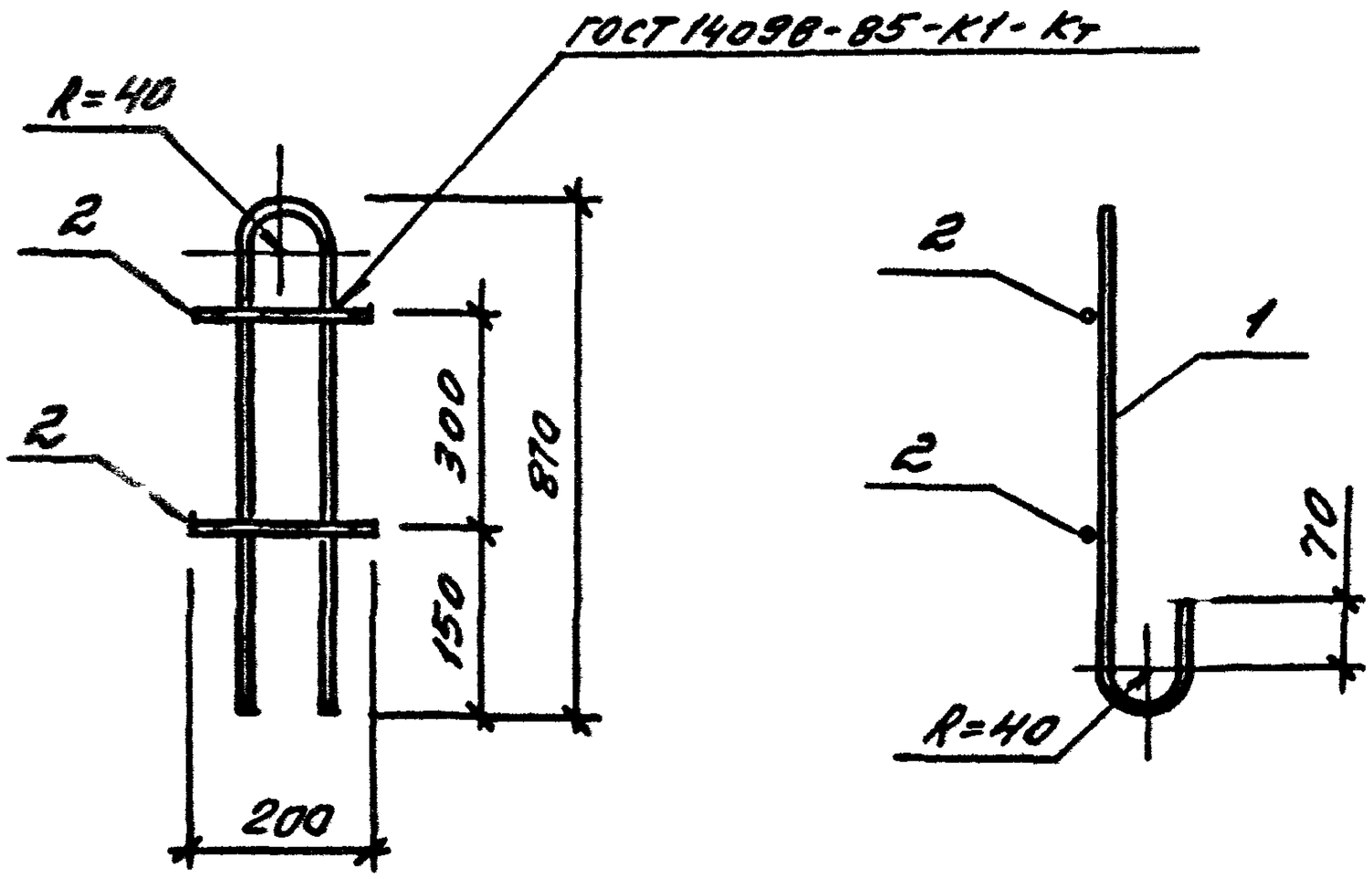

Марка	Поз.	Наименование	Коп.	Масса ед. кг	Масса, кг
П5	1	ф22 А I ℓ=2100	1	6,26	6,74
	2	ф14 А III ℓ=200	2	0,24	

Арматура класса А-I и А III по ГОСТ 5781-82

Нач.отд.	Царбак		
Н.контр.	Аксёнова		
Гл.констр.	Цибаров		
Зав.груп.	Бродский		
Проверил	Аксёнова		
Рассчитал	Калюжнюк		

1.030.1-1/88.2-7-80

Петля строповочная П5

Стадия	Лист	Листов
Р		1

ГОССТРОЙ СССР
ЛЕНИНГРАДСКИЙ ПРОМСТРОЙПРОЕКТ

Взам. инв. №
Подпись и дата
Инв. № подл.

ГОСТ 14098-85-Т2-1

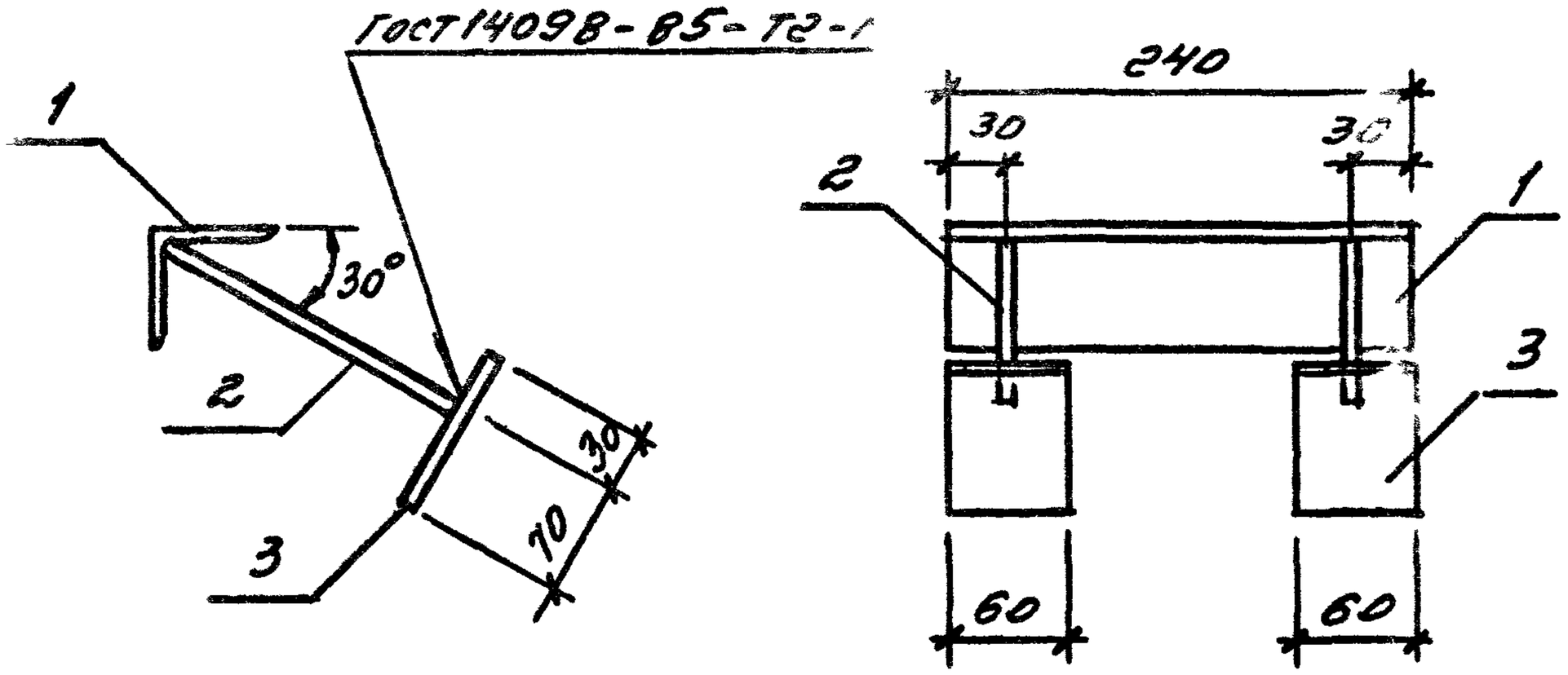

Марка	Поз.	Наименование	Кол.	Масса ед. кг	Масса, кг
М1	1	Уголок 63х63х6 ГОСТ 8509-86	1	1,37	2,14
		ВСт3кп2 ГОСТ 380-71* ℓ=240			
	2	Ф10 А-III ℓ=160	2	0,10	
	3	Лист 6х60 ГОСТ 19903-74	2	0,28	
		ВСт3кп2 ГОСТ 380-71* ℓ=100			

Арматура класса А-III по ГОСТ 5781-82

Нач.отд.	Царбак		1.030.1-1/88.2-7-81
Н.контр.	Аксёнова		
Гл констр.	Цибаров		Изделие закладное М1
Зав.груп	Бродский		
Проверил	Аксёнова		

Стадия	Лист	Листов
Р		1

ГОССТРОЙ СССР ЛЕНИНГРАДСКИЙ

№ подл. | Подпись и дата | Взам. инв. №

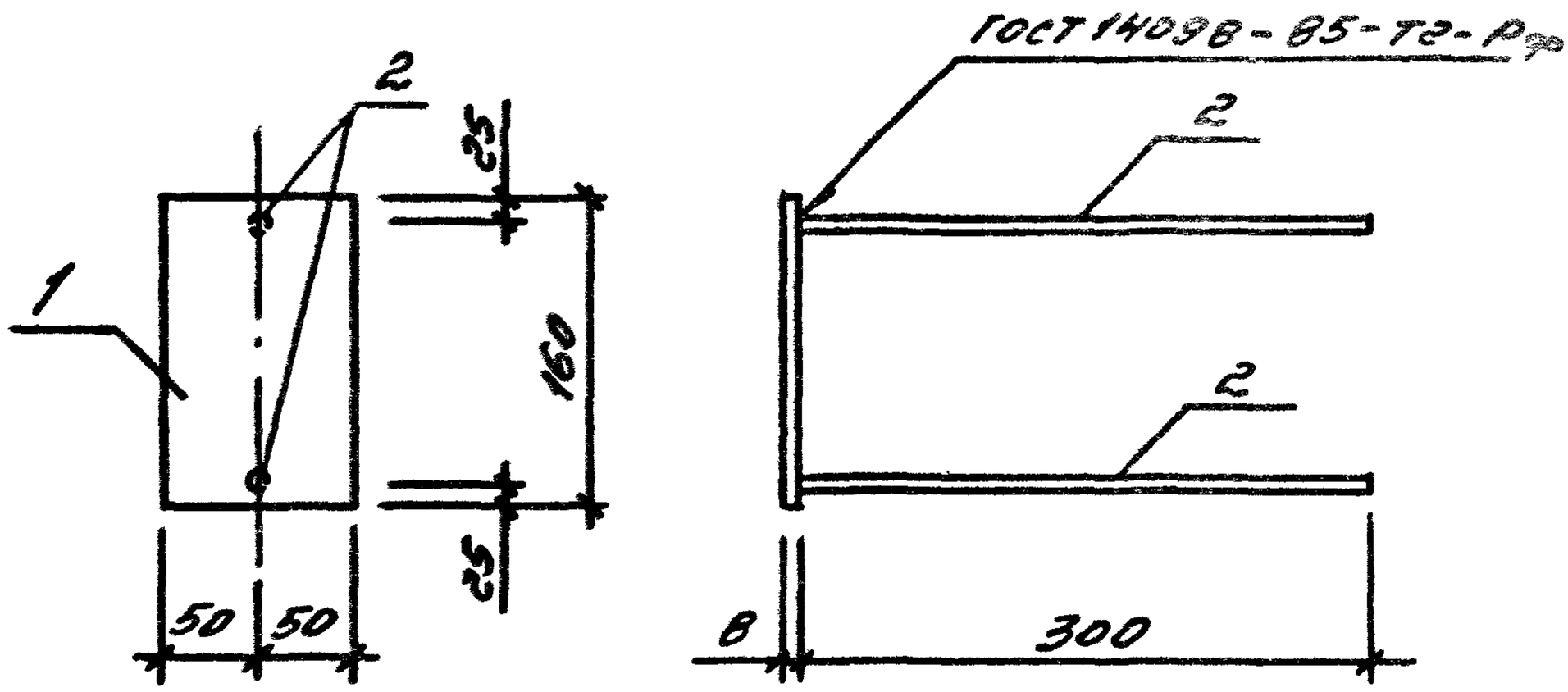

Марка	Поз.	Наименование	Кол.	Масса ед. кг	Масса, кг
М2	1	Лист 8х100 ГОСТ 19903-74	1	1,0	1,38
		ВСт3кп2 ГОСТ 380-71* ℓ=160			
	2	⌀10 АIII ℓ=300	2	0,19	

Арматура класса А-III по ГОСТ 5781-82

Нач.отд.	Царбак		1.030.1-1/88.2-7-ВС
Н.контр.	Аксёнова		
Гл.констр.	Цибаров		Изделие закладное М2
Зав.груп.	Бродский		
Проверил	Аксёнова		
Рассчитал	Калашник		

Стадия	Лист	Листов
Р		1

ГОССТРОЙ СССР
ЛЕНИНГРАДСКИЙ

Взам. инв. № | Подпись и дата | № подл.